Модульна система кріплень MT

Каталог



ЗМІСТ

1 **Система MT - профілі та консолі** 10
Профілі 18
Консолі 31
2 **З'єднувальні елементи системи MT** 35
3 **Кріплення до базового матеріалу** 53
Легкі та середні навантаження 55
Великі навантаження 63
4 **Кронштейни та з'єднувачі** 76
Легкі та середні навантаження 78
Великі навантаження 104
5 **Сейсмічні елементи** 113
6 **Трубні хомути** 119
Хомути для легких та середніх навантажень 121
Хомути для високих навантажень 136
Термохомути 143
Хомути гарячеоцинковані 149
Хомути з нержавіючої сталі 154
Спринклерні хомути 161
7 **Вентиляція** 167
8 **Аксесуари**
Оцинковані 190
Гарячий цинк 197
Нержавіюча сталь 202
9 **Фіксовані опори**
Оцинковані 205
Гарячий цинк 249

ПРО HILTI



У Hilti ми створюємо передові технології, програмне забезпечення та послуги для професійного будівництва. Hilti Україна була офіційно зареєстрована 4 квітня 1998 року. Ми - глобальна корпорація з представництвами у більш ніж 120 країнах світу. В нашій компанії працює більше 29 000 співробітників.

Вже понад років технології Hilti допомагають реалізовувати складні інженерні задуми, серед яких будівництво тунелей метро в найбільших містах усього світу, будівництво та реконструкція стадіонів, будівель культурної спадщини та ін.

Ми забезпечуємо комплексу підтримку будівельних проєктів, надаємо клієнтам програмне забезпечення для проєктування, інструменти та сервісне обслуговування, тренінги, консультації та випробування рішень на будівельних об’єктах. Ми реалізуємо принцип «одного вікна» для будівельної сфери в будь-якій точці світу.

Ми маємо власні центри дослідження та розробок, що співпрацюють з провідними технічними університетами та партнерськими організаціями в усьому світі.

Наша продукція та рішення виробляються як на власних заводах Hilti, так і на виробництвах компаній-партнерів. Ми пильно стежимо за тим, щоб усі продукти відповідали єдиним високим стандартам якості.



МІЖНАРОДНІ НАГОРОДИ



Ми пишаємося тим, що з року в рік отримуємо різні нагороди у промисловій галузі за наші продукти, що підвищують суспільний добробут завдяки інноваційності і впливу на життя людей.

НАГОРОДА RED DOT AWARD

Цією нагородою відзначаються нововведення у дизайні, функціональність, ергономічність і емоційний зміст продуктів, а також їхню довговічність і екологічну стійкість. Компанія Hilti отримує нагороду Red Dot Awards щороку з 2004 року.

reddot design award

У 2010 році ми отримали нагороду Red Dot Design Team of the Year, яку може бути присуджено компанії всього раз за весь період її існування.
Серед лауреатів премії - лазерні рулетки PD-I та PD-E, нівелір PM 4-M, магазин для шурупів SD-M 1, комбінований перфоратор TE 30-ATC, лінійка перфораторів TE 70, ротаційний нівелір PR 30-HVS, відбійний молоток TE 1500-AVR, пороховий монтажний пістолет DX 2, комбінований перфоратор TE 60-ATC/AVR, долото TE-SPX, лазерний нівелір PM 40-MG та інші.

НАГОРОДА ЗА ПРОМИСЛОВИЙ ДИЗАЙН IF PRODUCT DESIGN AWARD

Ця нагорода присуджується з 1954 року. Щороку надходить понад 2000 заявок з близько 37 країн світу. Рішення приймаються видатними експертами, а найкращі продукти отримують знак видатної якості дизайну iF.

У 1957 році компанія Hilti отримала свою першу нагороду iF Product Design Award за оригінальний пристрій кріплення (Schlagdübel Gerät), після чого наші продукти стабільно відзначались цією нагородою.

У 2017 році рішення Hilti стали лауреатами обох премій. Серед них —радіоприймач з функцією зарядного пристрою RC 4/36-DAB та твердосплавні бури TE-YX третього покоління.







ВЕДЕННЯ БІЗНЕСУ

Ми завжди поруч. Ви можете зв’язатися з нами будь-яким зручним для вас способом для того, щоб отримати консультацію, придбати продукцію, скористатися нашими послугами чи надати зворотнії зв’язок.



ВАШ ОСОБИСТИЙ МЕНЕДЖЕР

Наші консультанти працюють по всій Україні. Вони проведуть для вас професійну консультацію по продуктам Hilti, продемонструють їх на вашому об’єкті чи в офісі, а також допоможуть підібрати оптимальне рішення для вашого проєкту.
Новий формат автомобіля технічного консультанта (Hilti - Van) дозволяє проводити комплесну демонстрацію рішень, витратних матеріалів та інноваційних продуктів Hilti враховуючи специфіку бізнесу клієнта.



ВІДДІЛ ПО РОБОТІ З КЛІЄНТАМИ

Співробітники відділу по роботі з клієнтами працюють з понеділка по п’ятницю з 8.00 до 18.00 (17.00 у п’ятницю). Вони щодня готові надавати клієнтам професійну підтримку, консультації, та допомагати з рахунками та іншими документами. Телефон: 044-390-55-66. Електронна пошта - ua@hilti.com.



HILTI ЦЕНТР

Знаходиться у м. Києві, за адресою вул. В.Хвойки 15/15. Тут ви зможете отримати професійну консультацію про продукти, послуги та сервіси.
Hilti центр працює з понеділка по п’ятницю, з 8.00 до 17.00 (16.00 у п’ятницю).

ПРОГРАМНЕ ЗАБЕЗПЕЧЕННЯ



Поруч з прогресивними інструментами та послугами наша компанія пропонує програмне забезпечення, за допомогою якого ви зможете швидко та зручно виконати розрахунок опор для інженерних комунікацій, анкерних кріплень, випусків арматури чи кабельних проходок.

PROFIS ENGINEERINIG. РОЗРАХУНОК АНКЕРНОГО КРІПЛЕННЯ

Програмний комплекс дозволяє виконати розрахунок анкерного кріплення згідно до Єврокоду (ETAG) та додатковий модуль розрахунку металевої бази колони, а також, може враховувати динамічний та сейсмічний вплив. Розширений результат розрахунку, що включає визначення необхідного анкерного кріплення з показником завантаженості анкеру, розрахунку несучої здатності базового матеріалу, враховуючи міжосьові та крайові відстані, розрахунок товщини металевої бази колони з врахуванням ребер жорсткості та графік розподілення нормальних напружень в опорній пластині. Повний звіт по розрахунку. Простий інтерфейс та зручне введення вхідних даних дозволяють автоматизувати та прискорити процес моделювання розрахункової схеми. Доступна можливість завантаження комбінацій навантажень.

PROFIS REBAR. РОЗРАХУНОК АРМАТУРНИХ ВИПУСКІВ

Програмний комплекс для розрахунку арматурних випусків у відповідності до Єврокоду. Технологія Hilti Rebar дозволяє розраховувати вклеєні арматурні випуски із застосуванням хімічних анкерів Hilti - як попередньо замонолічені із включенням в роботу існуючого залізобетонного каркаса, без втрати несучої здатності конструкції. Технологія найчастіше застосовується при відновленні пошкоджених арматурних (анкерних) випусків, при заміні випусків, що втратили свою несучу здатність чи помилково змонтованих випусків, при додаванні пропущених під час монтажу випусків, при посиленні залізобетонних конструкцій.

ПРОГРАМНЕ ЗАБЕЗПЕЧЕННЯ



PROFIS ANCHOR CHANNEL. РОЗРАХУНОК ТА ПІДБІР ЗАКЛАДНИХ ПРОФІЛІВ

Програмний комплекс для розрахунку, підбору та отримання технічних даних закладного профілю Hilti Anchor Channel. Розрахунок інноваційного в області закладних деталей профілю ведеться на основі Європейських нормативних документів з врахуванням усіх руйнуючих факторів. Результатом є повний звіт по виконаному розрахунку та специфікація.

PROFIS INSTALLATION. КОНСТРУЮВАННЯ ТА РОЗРАХУНОК КРІПЛЕНЬ ДЛЯ ІНЖЕНЕРНИХ КОМУНІКАЦІЙ

Програмний комплекс, що поєднує в собі декілька модулей по розрахунку монтажних систем Hilti MM, MQ, MI для кріплення інженерних комунікацій. Можливий розрахунок несучої здатності монтажних профілів за двома граничними станами, розрахунок зібраних вузлів із включенням в роботу з'єднувачів, розрахунок навантаження на опору від терморозширення трубопроводів та бібліотеку вузлів, з можливістю експорту в різноманітні програмні комплекси. Програма видає звіт по розрахунку, креслення вузлів кріплення та специфікацію елементів вузлів на весь проект. Модулі програми мають простий інтерфейс, зрозумілий навіть для початківця.

PROFIS CABLE TRANSIT. ПІДБІР ГЕРМЕТИЧНИХ КАБЕЛЬНИХ ПРОХОДОК

Останнє досягнення в галузі герметичних, вибухостійких та протипожежних проходок електричних кабелів - програмний комплекс Hilti Cable Transit, який дозволяє виконувати точний розрахунок усіх кабельних проходок у відповідності до кількості, розміру та типу кабелю та оптимізує розміри проходки. Після підбору ви отримуєте детальну специфікацію та креслення для використання в проекті.

ASK HILTI

Запитуй. Вивчай. Ділись



WEB PORTAL, В ЯКОМУ ІНЖЕНЕРИ ЗАДАЮТЬ ТЕХНІЧНІ ПИТАННЯ ТА ОБМІНЮЮТЬСЯ ДОСВІДОМ

Ask Hilti - це унікальна онлайн платформа присвячена інженерам та професіоналам у сфері будівництва.
Користуючись платформою ви зможете отримувати відповіді від інженерів Hilti на запитання, які вас цікавлять, дізнаватися про нові рішення для будівництва, брати участь у обговореннях, онлайн вебінарах, які будуть присвячуватися будівельній галузі.

ПЕРЕВАГИ ВИКОРИСТАННЯ ПЛАТФОРМИ

СПІЛЬНОТА

Задавайте питання для швидких, експертних порад від інженерів Hilti та інших фахівців, а також, приєднуйтесь до обговорень із широким інженерним співтовариством, щодо деяких складних та інноваційних застосувань / концепцій, таких як сейсмічний рзрахунок кріплень, нарощування залізобетонних конструкцій, пожежна безпека тощо.
Приєднуйтесь до інженерної спільноти.

НАВЧАННЯ

Розширюйте знання з Hilti приймаючи участь у живих вебінарах на інноваційні теми та отримуйте Сертифікати участі. Переглядайте записані вебінари та останні статті в будь-який час.

СТАТТІ

Читайте про останні проєкти, розширюйте свої знання щодо проєктування кріплень, знайомтесь з останніми стандартами та коментуйте статті, що регулярно оновлюються на платформі.

ask.hilti.ua

ЗАВІТАЙ ДО НАС

Модульна система MT

Профілі системи MT

Ультралегкі профілі		**Відкриті профілі для 2D/3D конструкцій**		**Важкі профілі (закритого перерізу)**	
L подібні	C подібні	Прості	Подвоєні	Балка до балки	Стандартні
					
MT-10	MT-20	MT-30			MT-70
		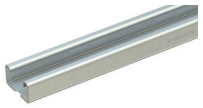			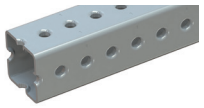
MT-15	MT-40T	MT-40	MT-40D	MT-80	MT-90
				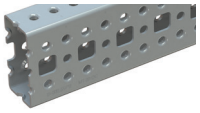	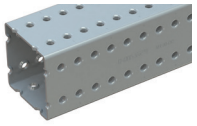
		MT-50			MT-100
					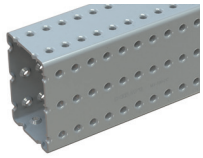
		MT-60			
		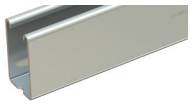			

Профілі для простих опор з різьбовими шпильками - легкі навантаження

MT-10	MT-15	MT-20	MT-40T
			
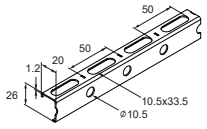	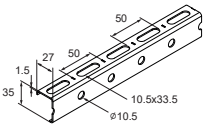	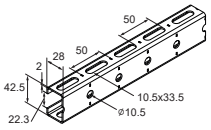	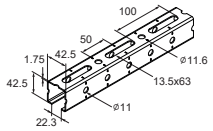

Відкриті профлі для 2D/3D конструкцій - легкі та середні навантаження

MT-30	MT-40	MT-40D	MT-50	MT-60
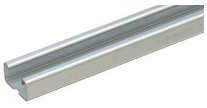				
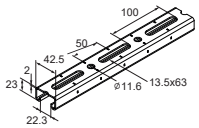	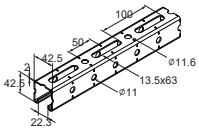	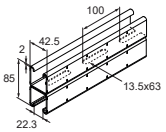	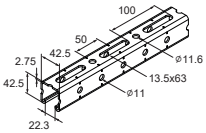	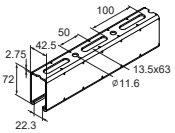

Закриті профілі для 2D/3D конструкцій - великі навантаження

MT-70	MT-80	MT-90	MT-100
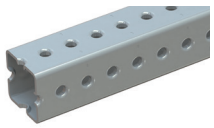	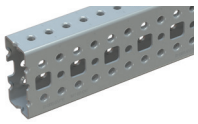	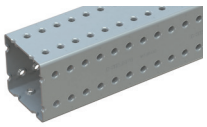	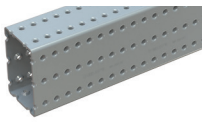
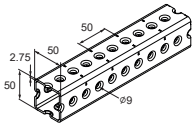			

ТЕХНІЧНІ ДАНІ – СИСТЕМА MT

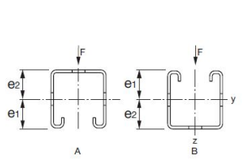

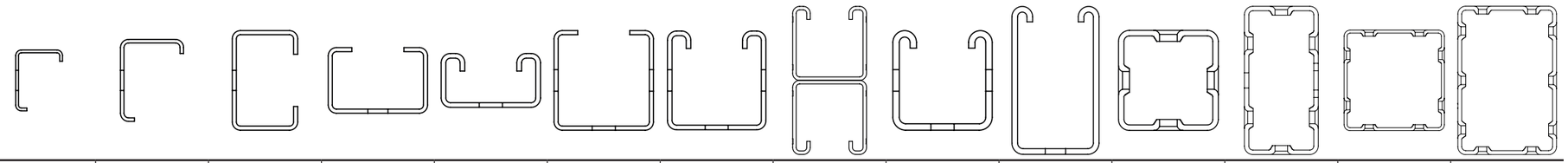

		MT-10	MT-15	MT-20	MT-20	MT-30	MT-40 T	MT-40	MT-40D	MT-50	MT-60	MT-70	MT-80	MT-90	MT-100
Товщина профіля	t [мм]	1,2	1,5	1,75	1,75	2,0	1,75	2,0	2,0	2,75	2,75	2,75	3,0	3,0	4,0
Вага	[кг/м]	0,389	0,678	1,267	1,267	1,486	1,690	2,039	4,299	2,744	4,017	3,909	6,058	8,973	15,096
Площа перерізу	A [мм^2]	48,43	85,2	148,65	148,65	180	175,59	214	429,52	276,05	500,1	428,78	592,66	976,08	1555,34
Марка сталі		S280GD	S280GD	S280GD	S280GD	S250GD	S280GD	S280GD	S280GD	S280GD	S280GD	S350GD	S350GD	S350GD	S350GD
Допустиме навантаження	σ_{rec} [Н/мм^2]	207,8	206,7	205,8	205,8	188,3	200,5	202,2	202,2	207,8	202,3	227,3	233,3	233,3	233,3
Модуль пружності	E [Н/мм^2]	210.000	210.000	210.000	210.000	210.000	210.000	210.000	210.000	210.000	210.000	210.000	210.000	210.000	210.000
Вісь Y															
Вісь центра ваги A	e_1 [мм]	9,25	11,90	21,25	16,41	12,04	23,05	21,76	42,50	22,04	36,62	25,00	50,00	50,00	75,00
Вісь центра ваги B	e_2 [мм]	16,75	23,10	21,25	11,59	10,96	19,45	20,74	42,50	20,46	35,38	25,00	50,00	50,00	75,00
Момент інерції	I_y [см^4]	0,40	1,27	3,65	1,85	1,21	4,84	5,77	29,96	7,04	28,67	15,87	87,97	150,85	487,36
Момент опору	W_{y1} [см^3]	0,25	0,57	1,73	1,07	1,00	2,10	2,65	7,05	3,19	7,83	6,35	17,59	30,17	64,98
Момент опору при вигині	W_{y2} [см^3]	0,41	1,00	1,73	1,77	1,10	2,48	2,78	7,05	3,44	8,10	6,35	17,59	30,17	64,98
Радіус інерції	i_y [см]	0,91	1,22	1,57	1,12	0,82	1,66	1,64	2,64	1,60	2,39	1,92	3,85	3,93	5,60
Допустимий згинальний момент	M_y [Нм]	52	118	355	220	189	421	536	1.425	663	1.584	1.443	4.105	7.040	15.162
Вісь Z															
Момент інерції	I_z [см^4]	0,23	0,72	1,85	3,65	5,19	5,71	6,59	13,18	8,27	17,11	15,87	24,50	150,85	260,98
Момент опору	W_z [см^3]	0,15	0,36	1,07	1,73	2,44	2,69	3,10	6,20	3,89	8,05	6,35	9,80	30,17	52,20
Радіус інерції	i_z [см]	0,69	0,92	1,12	1,57	1,70	1,80	1,76	1,75	1,73	1,85	1,92	2,03	3,93	4,10

ТЕХНІЧНІ ДАНІ – СИСТЕМА MT

Зосереджене навантаження

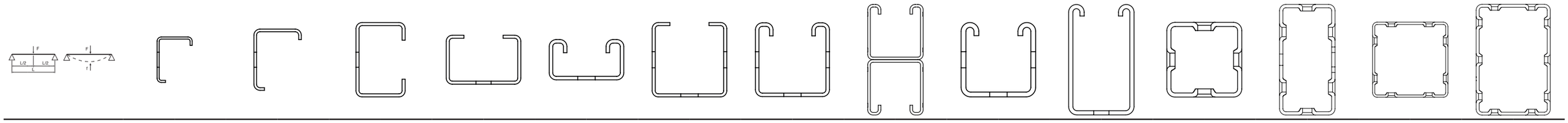

Довжина L [см] / максимальний прогин, f [мм]

	MT-10		MT-15		MT-20		MT-20		MT-30		MT-40T		MT-40		MT-40D		MT-50		MT-60		MT-70		MT-80		MT-90		MT-100	
F [кН]	**L [см]**	**f [мм]**	**L [см]**	**f [мм]**	**L [см]**	**f [мм]**	**L [см]**	**f [мм]**	**L [см]**	**f [мм]**	**L [см]**	**f [мм**	**L [см]**	**f [мм]**	**L [см]**	**f [мм]**	**L [см]**	**f [мм]**	**L [см]**	**f [мм]**	**L [см]**	**f [мм]**	**L [см]**	**f [мм]**	**L [см]**	**f [мм]**	**L [см]**	**f [мм]**
0,25	83	0,4	157	7,8	260	12,9	187	9,3	152	7,6	294	14,7	317	15,8	600	29,4	339	16,9	600	29,9	469	23,4	600	11,6	600	8,3	600	3,6
0,50	42	0,1	93	3,2	188	9,3	135	6,7	109	5,5	215	10,7	234	11,7	489	24,4	254	12,6	482	24,1	368	18,4	600	17,7	600	11,9	600	4,7
0,75	28	0,0	62	1,4	155	7,7	110	5,4	90	4,5	178	8,9	194	9,6	418	20,9	212	10,6	411	20,5	311	15,5	600	23,8	600	15,4	600	5,8
1,00	21	0,0	47	0,8	134	6,6	88	3,6	75	3,5	154	7,6	169	8,4	371	18,5	185	9,3	363	18,1	274	13,6	600	29,9	600	19,0	600	6,9
1,25	17	0,0	37	0,5	113	5,0	70	2,3	60	2,3	134	6,2	151	7,6	336	16,8	167	8,3	329	16,4	247	12,3	551	27,5	600	22,5	600	8,0
1,50	14	0,0	31	0,4	94	3,4	59	1,6	50	1,6	112	4,3	138	6,9	309	15,4	152	7,6	302	15,0	227	11,3	512	25,6	600	26,1	600	9,1
1,75	12	0,0	27	0,3	81	2,5	50	1,2	43	1,2	96	3,2	122	5,5	287	14,4	141	7,0	281	14,0	211	10,5	479	23,9	600	29,6	600	10,2
2,00	10	0,0	23	0,2	71	1,9	44	0,9	38	0,9	84	2,4	107	4,2	270	13,5	132	6,5	264	13,2	198	9,9	452	22,6	572	28,6	600	11,3
2,25	9	0,0	21	0,2	63	1,5	39	0,7	34	0,7	75	1,9	95	3,3	248	11,6	117	5,1	249	12,4	187	9,3	429	21,4	545	27,2	600	12,4
2,50	8	0,0	19	0,1	57	1,2	35	0,6	30	0,6	67	1,6	86	2,7	224	9,5	106	4,2	237	11,8	177	8,8	409	20,4	522	26,0	600	13,5
2,75	8	0,0	17	0,1	52	1,0	32	0,5	27	0,5	61	1,3	78	2,2	204	7,9	96	3,5	227	11,3	169	8,4	391	19,5	501	25,0	600	14,6
3,00	7	0,0	16	0,1	47	0,9	29	0,4	25	0,4	56	1,1	71	1,9	188	6,7	88	2,9	208	9,6	162	8,1	376	18,8	482	24,1	600	15,7
3,50	6	0,0	13	0,1	41	0,6	25	0,3	22	0,3	48	0,8	61	1,4	161	4,9	76	2,1	179	7,1	150	7,5	349	17,4	450	22,5	600	17,9
4,00	5	0,0	12	0,1	36	0,5	22	0,2	19	0,2	42	0,6	54	1,1	141	3,8	66	1,6	157	5,4	141	7,0	328	16,3	424	21,2	600	20,1
4,50	5	0,0	10	0,0	32	0,4	20	0,2	17	0,2	37	0,5	48	0,8	126	3,0	59	1,3	140	4,3	128	5,9	310	15,5	401	20,0	600	22,3
5,00	4	0,0	9	0,0	28	0,3	18	0,1	15	0,1	34	0,4	43	0,7	113	2,4	53	1,1	126	3,5	115	4,8	295	14,7	382	19,0	600	24,5
6,00	3	0,0	8	0,0	24	0,2	15	0,1	13	0,1	28	0,3	36	0,5	95	1,7	44	0,7	105	2,4	96	3,3	270	13,5	350	17,5	600	28,9
7,00	3	0,0	7	0,0	20	0,2	13	0,1	11	0,1	24	0,2	31	0,3	81	1,2	38	0,5	90	1,8	82	2,4	232	10,0	325	16,2	571	28,5
8,00	3	0,0	6	0,0	18	0,1	11	0,1	9	0,1	21	0,2	27	0,3	71	1,0	33	0,4	79	1,4	72	1,9	204	7,7	305	15,2	537	26,8

Приклад підбору:

- Діюче навантаження 1,0 кН (≈ 100 кг) на одному прольоті довжиною L = 100 см.

Рішення:

- Оберіть рядок з навантаженням F = 1,0 кН.
- Профілі MT-20, від MT-40 T до профіля MT-100 можуть бути використані, оскільки допустима довжина (в таблиці) перевищує необхідну (L = 100 см).

Навантаження, наведені в таблицях, базуються на розрахунках на напруження та деформації. Бічний прогин при крученні не враховується

ТЕХНІЧНІ ДАНІ – СИСТЕМА MT

Розподілене навантаження

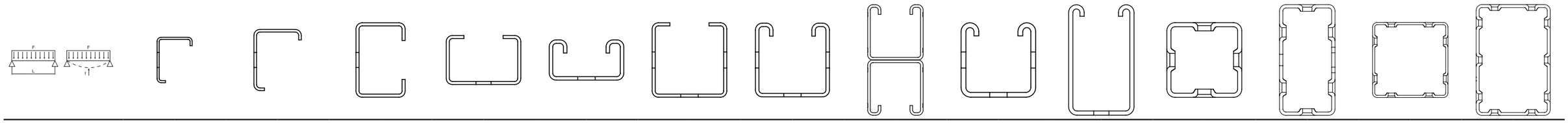

Довжина L [см] / максимальний прогин, f [мм]

	MT-10		MT-15		MT-20		MT-20		MT-30		MT-40T		MT-40		MT-40D		MT-50		MT-60		MT-70		MT-80		MT-90		MT-100	
F [кН]	**L [см]**	**f [мм]**	**L [см]**	**f [мм]**	**L [см]**	**f [мм]**	**L [см]**	**f [мм]**	**L [см]**	**f [мм]**	**L [см]**	**f [мм]**	**L [см]**	**f [мм]**	**L [см]**	**f [мм]**	**L [см]**	**f [мм]**	**L [см]**	**f [мм]**	**L [см]**	**f [мм]**	**L [см]**	**f [мм]**	**L [см]**	**f [мм]**	**L [см]**	**f [мм]**
0,25	162	1,7	196	9,7	318	15,9	231	11,5	187	9,3	354	17,6	377	18,8	600	22,7	397	19,8	600	22,9	529	26,4	600	9,3	600	7,0	600	3,2
0,50	83	0,4	141	7,0	235	11,7	169	8,4	137	6,8	267	13,3	289	14,4	570	28,5	311	15,5	564	28,2	437	21,8	600	13,1	600	9,2	600	3,9
0,75	55	0,2	116	5,8	194	9,6	139	6,9	113	5,6	222	11,0	241	12,0	500	25,0	262	13,0	493	24,6	378	18,9	600	17,0	600	11,4	600	4,6
1,00	42	0,1	93	4,0	169	8,4	121	6,0	98	4,9	194	9,7	211	10,5	450	22,4	231	11,5	443	22,1	336	16,8	600	20,8	600	13,7	600	5,2
1,25	33	0,1	75	2,6	152	7,6	108	5,3	88	4,3	174	8,6	190	9,5	411	20,5	208	10,4	404	20,1	306	15,3	600	24,6	600	15,9	600	5,9
1,50	28	0,0	62	1,8	139	6,9	99	4,9	80	4,0	159	7,9	174	8,7	381	19,0	191	9,5	374	18,7	281	14,0	600	28,4	600	18,1	600	6,6
1,75	24	0,0	53	1,3	129	6,4	92	4,6	74	3,7	148	7,4	162	8,1	356	17,8	178	8,9	349	17,4	263	13,1	581	29,0	600	20,3	600	7,3
2,00	21	0,0	47	1,0	120	5,9	86	4,3	69	3,4	138	6,8	151	7,5	335	16,7	167	8,3	329	16,4	247	12,3	551	27,5	600	22,5	600	8,0
2,25	19	0,0	42	0,8	113	5,6	78	3,6	66	3,3	131	6,5	143	7,1	318	15,9	157	7,8	311	15,4	234	11,6	526	26,3	600	24,8	600	8,7
2,50	17	0,0	37	0,6	108	5,4	70	2,9	60	2,8	124	6,2	136	6,8	303	15,1	149	7,4	297	14,8	222	11,1	503	25,1	600	27,0	600	9,4
2,75	15	0,0	34	0,5	103	5,1	64	2,4	55	2,3	118	5,8	129	6,4	290	14,4	143	7,1	284	14,2	213	10,6	483	24,1	600	29,2	600	10,0
3,00	14	0,0	31	0,4	94	4,3	59	2,0	50	2,0	112	5,4	124	6,2	278	13,9	137	6,8	272	13,5	204	10,1	465	23,2	587	29,3	600	10,7
3,50	12	0,0	27	0,3	81	3,2	50	1,5	43	1,4	96	4,0	115	5,7	259	12,9	127	6,3	253	12,6	189	9,4	434	21,7	552	27,5	600	12,1
4,00	10	0,0	23	0,3	71	2,4	44	1,1	38	1,1	84	3,0	107	5,2	243	12,1	119	5,9	237	11,8	177	8,8	409	20,4	522	26,0	600	13,5
4,50	9	0,0	21	0,2	63	1,9	39	0,9	34	0,9	75	2,4	95	4,2	229	11,4	111	5,5	224	11,2	167	8,3	387	19,3	496	24,7	600	14,9
5,00	8	0,0	19	0,2	57	1,6	35	0,7	30	0,7	67	2,0	86	3,4	218	10,8	106	5,2	213	10,6	159	7,9	369	18,4	474	23,7	600	16,2
6,00	7	0,0	16	0,1	47	1,1	29	0,5	25	0,5	56	1,4	71	2,3	188	8,3	88	3,6	195	9,7	145	7,2	338	16,9	436	21,8	600	19,0
7,00	6	0,0	13	0,1	41	0,8	25	0,4	22	0,4	48	1,0	61	1,7	161	6,1	76	2,7	179	8,8	134	6,6	314	15,7	406	20,3	600	21,7
8,00	5	0,0	12	0,1	36	0,6	22	0,3	19	0,3	42	0,8	54	1,3	141	4,7	66	2,0	157	6,8	126	6,3	295	14,7	381	19,0	600	24,5

Навантаження, наведені в таблицях, базуються на розрахунках на напруження та деформації.
Бічний прогин при крученні не враховується

ТЕХНІЧНІ ДАНІ – СИСТЕМА MT

Зосереджене навантаження

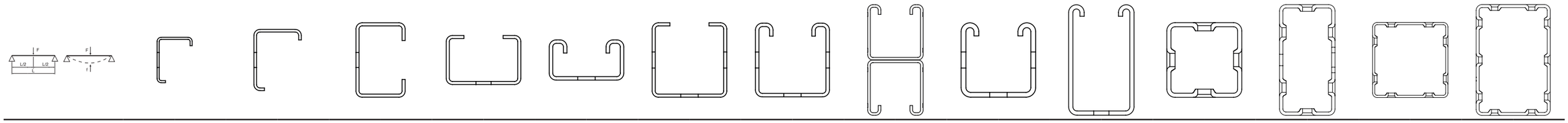

Максимальне навантаження, F [кН] / максимальний прогин, f [mm]

	MT-10		MT-15		MT-20		MT-20		MT-30		MT-40T		MT-40		MT-40D		MT-50		MT-60		MT-70		MT-80		MT-90		MT-100	
L [см]	F [кН]	f [мм]	F [кН]	f [мм]	F [кН]	f [мм]	F [кН]	f [мм]	F [кН]	f [мм]	F [кН]	f [мм]	F [кН]	f [мм]	F [кН]	f [мм]	F [кН]	f [мм]	F [кН]	f [мм]	F [кН]	f [мм]	F [кН]	f [мм]	F [кН]	f [мм]	F [кН]	f [мм]
25	0,83	0,0	1,87	0,2	5,69	0,2	3,53	0,3	3,02	0,4	6,74	0,2	8,58	0,2	22,80	0,1	10,61	0,2	25,35	0,1	23,08	0,2	65,68	0,1	106,17	0,1	222,70	0,1
50	0,42	0,1	0,94	0,9	2,84	1,0	1,76	1,2	1,51	1,6	3,36	0,9	4,29	0,9	11,39	0,5	5,30	0,9	12,67	0,5	11,53	0,9	32,83	0,5	56,29	0,5	121,26	0,3
75	0,28	0,3	0,62	2,1	1,89	2,2	1,17	2,7	1,00	3,5	2,24	1,9	2,85	2,1	7,59	1,1	3,53	2,1	8,44	1,2	7,68	2,0	21,87	1,0	37,51	1,0	80,81	0,7
100	0,21	0,5	0,46	3,7	1,42	3,9	0,88	4,7	0,60	5,0	1,68	3,5	2,14	3,7	5,68	1,9	2,64	3,7	6,32	2,2	5,75	3,6	16,39	1,9	28,11	1,9	60,57	1,2
125	0,16	0,8	0,37	5,7	1,13	6,1	0,59	6,2	0,38	6,2	1,34	5,4	1,70	5,8	4,53	3,0	2,11	5,9	5,05	3,4	4,59	5,6	13,10	2,9	22,47	2,9	48,43	1,9
150	0,14	1,2	0,28	7,5	0,80	7,5	0,40	7,5	0,26	7,5	1,07	7,5	1,27	7,5	3,77	4,3	1,55	7,5	4,20	4,9	3,52	7,5	10,90	4,2	18,70	4,2	40,32	2,8
175	0,12	1,6	0,20	8,7	0,59	8,7	0,29	8,7	0,18	8,7	0,78	8,7	0,93	8,7	3,22	5,8	1,13	8,7	3,59	6,7	2,57	8,7	9,33	5,7	16,01	5,7	34,52	3,8
200	0,10	2,1	0,15	9,9	0,44	10,0	0,22	9,9	0,13	9,9	0,59	10,0	0,70	10,0	2,81	7,6	0,85	10,0	3,13	8,8	1,95	10,0	8,15	7,4	13,99	7,4	30,17	4,9
225	0,09	2,6	0,12	11,2	0,34	11,2	0,16	11,1	0,10	11,0	0,46	11,2	0,54	11,2	2,49	9,6	0,66	11,2	2,77	11,1	1,52	11,2	7,23	9,4	12,41	9,4	26,79	6,3
250	0,08	3,2	0,09	12,4	0,27	12,4	0,13	12,3	0,07	12,2	0,36	12,4	0,43	12,4	2,23	11,9	0,52	12,4	2,24	12,5	1,21	12,4	6,49	11,6	11,15	11,6	24,07	7,7
275	0,07	3,9	0,07	13,6	0,22	13,6	0,10	13,5	0,05	13,3	0,29	13,6	0,35	13,6	1,91	13,7	0,42	13,6	1,83	13,7	0,98	13,7	5,75	13,7	9,88	13,7	21,85	9,4
300	0,06	4,7	0,06	14,7	0,18	14,8	0,08	14,6	0,04	14,4	0,24	14,8	0,28	14,8	1,59	14,9	0,34	14,8	1,52	14,9	0,81	14,9	4,80	15,0	8,26	15,0	19,99	11,1
325	0,06	5,5	0,05	15,9	0,15	16,0	0,06	15,8	0,02	15,4	0,19	16,0	0,23	16,0	1,33	16,1	0,27	16,0	1,28	16,1	0,67	16,1	4,06	16,2	7,00	16,2	18,42	13,1
350	0,05	6,4	0,04	17,0	0,12	17,2	0,05	16,8	0,01	16,3	0,16	17,2	0,19	17,2	1,13	17,4	0,22	17,1	1,08	17,4	0,56	17,3	3,47	17,4	5,99	17,4	17,06	15,2
375	0,05	7,4	0,03	18,1	0,10	18,3	0,03	17,9			0,13	18,3	0,15	18,3	0,96	18,6	0,18	18,3	0,92	18,6	0,47	18,4	3,00	18,7	5,17	18,7	15,89	17,4
400	0,04	8,5	0,02	19,1	0,08	19,4	0,02	18,9			0,11	19,4	0,13	19,4	0,83	19,8	0,15	19,4	0,79	19,8	0,39	19,6	2,60	19,9	4,50	19,9	14,86	19,9
425	0,04	9,6	0,02	20,1	0,06	20,5	0,01	19,8			0,09	20,5	0,10	20,5	0,71	20,9	0,12	20,4	0,68	21,0	0,33	20,7	2,28	21,1	3,95	21,1	13,16	21,2
450	0,04	10,8	0,01	21,1	0,05	21,6	0,01	20,7			0,07	21,6	0,08	21,6	0,61	22,1	0,09	21,5	0,59	22,1	0,27	21,9	2,00	22,3	3,48	22,3	11,66	22,4
475	0,03	12,1	0,01	22,0	0,04	22,6					0,05	22,6	0,06	22,6	0,53	23,3	0,07	22,5	0,51	23,3	0,23	22,9	1,77	23,5	3,08	23,6	10,39	23,6
500	0,03	13,5			0,03	23,6					0,04	23,6	0,05	23,6	0,46	24,4	0,05	23,4	0,44	24,4	0,19	24,0	1,56	24,7	2,73	24,8	9,30	24,9

Навантаження, наведені в таблицях, базуються на розрахунках на напруження та деформації. Бічний прогин при крученні не враховується

ТЕХНІЧНІ ДАНІ – СИСТЕМА MT

Розподілене навантаження

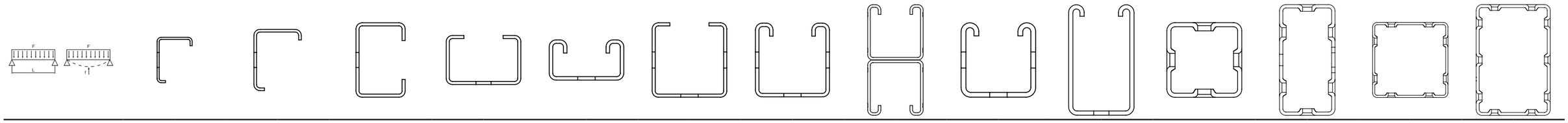

Максимальне навантаження, F [кН] / максимальний прогин, f [mm]

	MT-10		MT-15		MT-20		MT-20		MT-30		MT-40T		MT-40		MT-40D		MT-50		MT-60		MT-70		MT-80		MT-90		MT-100	
L [см]	F [кН]	f [мм]	F [кН]	f [мм]	F [кН]	f [мм]	F [кН]	f [мм]	F [кН]	f [мм]	F [кН]	f [мм]	F [кН]	f [мм]	F [кН]	f [мм]	F [кН]	f [мм]	F [кН]	f [мм]	F [кН]	f [мм]	F [кН]	f [мм]	F [кН]	f [мм]	F [кН]	f [мм]
25	1,66	0,0	3,75	0,3	8,65	0,2	7,06	0,4	6,05	0,5	13,47	0,3	17,16	0,3	27,12	0,1	21,22	0,3	50,70	0,2	46,17	0,3	124,57	0,1	106,17	0,1	222,70	0,0
50	0,83	0,2	1,87	1,1	5,68	1,2	3,52	1,5	3,02	1,9	6,73	1,1	8,57	1,2	22,78	0,6	10,60	1,2	25,34	0,7	23,07	1,1	65,66	0,6	106,17	0,5	222,70	0,4
75	0,55	0,4	1,24	2,6	3,78	2,7	2,34	3,3	1,72	3,8	4,48	2,4	5,71	2,6	15,17	1,3	7,06	2,6	16,87	1,5	15,36	2,5	43,75	1,3	75,02	1,3	161,62	0,9
100	0,41	0,6	0,93	4,6	2,83	4,8	1,48	5,0	0,96	5,0	3,35	4,3	4,27	4,6	11,36	2,4	5,28	4,7	12,64	2,7	11,51	4,5	32,78	2,3	56,23	2,3	121,15	1,5
125	0,33	1,0	0,65	6,3	1,87	6,3	0,94	6,3	0,61	6,3	2,47	6,3	2,95	6,3	9,07	3,7	3,60	6,3	10,09	4,3	8,14	6,3	26,20	3,6	44,94	3,6	96,85	2,4
150	0,27	1,4	0,44	7,5	1,29	7,5	0,65	7,5	0,41	7,5	1,71	7,5	2,04	7,5	7,54	5,3	2,48	7,5	8,39	6,2	5,63	7,5	21,80	5,2	37,41	5,2	80,64	3,5
175	0,23	2,0	0,32	8,8	0,94	8,8	0,47	8,8	0,29	8,8	1,24	8,8	1,48	8,8	6,44	7,2	1,81	8,8	7,17	8,4	4,11	8,8	18,66	7,1	32,02	7,1	69,05	4,7
200	0,20	2,6	0,24	10,0	0,71	10,0	0,35	10,0	0,21	10,0	0,94	10,0	1,12	10,0	5,62	9,4	1,36	10,0	5,70	10,0	3,12	10,0	16,30	9,3	27,98	9,3	60,35	6,2
225	0,18	3,2	0,19	11,3	0,55	11,3	0,27	11,3	0,16	11,3	0,73	11,3	0,87	11,3	4,68	11,3	1,06	11,3	4,48	11,3	2,44	11,3	13,88	11,3	23,83	11,3	53,57	7,8
250	0,16	4,0	0,15	12,5	0,44	12,5	0,21	12,5	0,12	12,5	0,58	12,5	0,69	12,5	3,76	12,5	0,84	12,5	3,60	12,5	1,95	12,5	11,20	12,5	19,24	12,5	48,14	9,6
275	0,14	4,8	0,12	13,8	0,35	13,8	0,16	13,8	0,09	13,8	0,47	13,8	0,56	13,8	3,08	13,8	0,67	13,8	2,95	13,8	1,59	13,8	9,21	13,8	15,84	13,8	43,69	11,7
300	0,13	5,7	0,09	15,0	0,29	15,0	0,13	15,0	0,06	15,0	0,38	15,0	0,46	15,0	2,56	15,0	0,55	15,0	2,45	15,0	1,31	15,0	7,70	15,0	13,25	15,0	39,98	13,9
325	0,12	6,7	0,07	16,3	0,24	16,3	0,10	16,3	0,04	16,3	0,31	16,3	0,37	16,3	2,15	16,3	0,45	16,3	2,06	16,3	1,08	16,3	6,52	16,3	11,22	16,3	36,72	16,3
350	0,11	7,8	0,06	17,5	0,20	17,5	0,08	17,5	0,03	17,5	0,26	17,5	0,31	17,5	1,82	17,5	0,37	17,5	1,75	17,5	0,91	17,5	5,58	17,5	9,62	17,5	31,55	17,5
375	0,10	9,0	0,05	18,8	0,16	18,8	0,06	18,8	0,01	18,8	0,21	18,8	0,25	18,8	1,56	18,8	0,30	18,8	1,49	18,8	0,76	18,8	4,82	18,8	8,31	18,8	27,38	18,8
400	0,09	10,2	0,04	20,0	0,13	20,0	0,04	20,0			0,18	20,0	0,21	20,0	1,34	20,0	0,24	20,0	1,28	20,0	0,64	20,0	4,19	20,0	7,24	20,0	23,96	20,0
425	0,08	11,5	0,03	21,3	0,11	21,3	0,03	21,3			0,14	21,3	0,17	21,3	1,15	21,3	0,20	21,3	1,11	21,3	0,54	21,3	3,67	21,3	6,35	21,3	21,12	21,3
450	0,08	12,9	0,02	22,5	0,09	22,5	0,02	22,5			0,12	22,5	0,14	22,5	1,00	22,5	0,16	22,5	0,96	22,5	0,46	22,5	3,23	22,5	5,60	22,5	18,73	22,5
475	0,07	14,4	0,01	23,8	0,07	23,8	0,01	23,8			0,09	23,8	0,11	23,8	0,87	23,8	0,12	23,8	0,83	23,8	0,38	23,8	2,86	23,8	4,97	23,8	16,70	23,8
500	0,06	16,0	0,01	25,0	0,05	25,0					0,07	25,0	0,08	25,0	0,75	25,0	0,09	25,0	0,72	25,0	0,32	25,0	2,53	25,0	4,42	25,0	14,97	25,0

Навантаження, наведені в таблицях, базуються на розрахунках на напруження та деформації.
Бічний прогин при крученні не враховується

ТЕХНІЧНІ ДАНІ – СИСТЕМА MT

Таблиця підбору профіля за навантаженням (осьовий стиск)

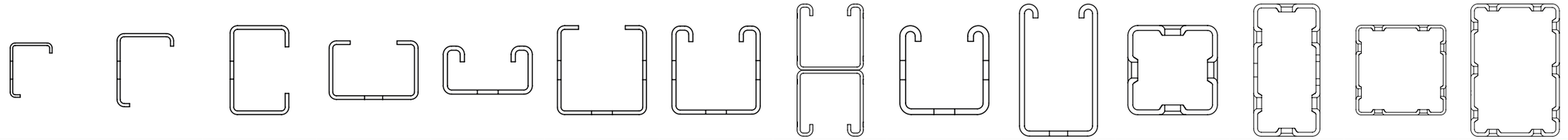

F [кН]

Sk [см]	MT-10	MT-15	MT-20	MT-20	MT-30	MT-40T	MT-40	MT-40D	MT-50	MT-60	MT-70	MT-80	MT-90	MT-100
25	–	–	29,40	29,40	30,51	34,41	42,22	87,97	55,68	68,93	99,01	128,31	219,78	350,41
50	–	–	24,86	24,86	22,72	29,93	36,62	80,21	47,92	52,16	90,61	118,07	210,74	336,93
75	–	–	19,67	19,67	15,10	24,91	30,33	72,00	39,23	36,33	81,79	107,42	202,00	323,55
100	–	–	14,70	14,70	10,03	19,75	23,90	62,95	30,58	25,80	72,10	95,79	193,28	310,24
125	–	–	10,86	10,86	7,02	15,34	18,45	53,45	23,51	19,47	61,82	83,33	184,34	296,65
150	–	–	8,19	8,19	5,16	12,00	14,38	44,43	18,32	15,55	51,88	70,94	175,02	282,54
175	–	–	6,33	6,33	3,96	9,58	11,44	36,66	14,62	12,97	43,12	59,66	165,24	267,77
200	–	–	5,03	5,03	3,13	7,82	9,31	30,34	11,94	11,18	35,87	50,05	155,00	252,31
225	–	–	4,08	4,08	2,54	6,51	7,73	25,32	9,97	9,86	30,04	42,18	144,40	236,27
250	–	–	3,37	3,37	2,11	5,52	6,54	21,35	8,46	8,86	25,40	35,81	133,67	219,89
275	–	–	2,83	2,83	1,78	4,75	5,62	18,20	7,29	8,06	21,68	30,67	123,05	203,52
300	–	–	2,41	2,41	1,52	4,14	4,89	15,67	6,36	7,41	18,70	26,51	112,80	187,54

- Від MT-10 до MT-70 : $\gamma_{G/Q}$ = 1,4 → F_D* = Постійне навантаження відносно прогину x 1,4
- Від MT-80 до MT-100: $\gamma_{G/Q}$ = 1,5 → F_D* = Постійне навантаження відносно прогину x 1,5
- Таблиця прогину дійсна лише для центрально стиснутих елементів

* (розрахункове навантаження)

Вигин::

L (см) - довжина стрижня
μ - коефіцієнт приведення довжини
Sk = L x μ - довжина вигину, (см)

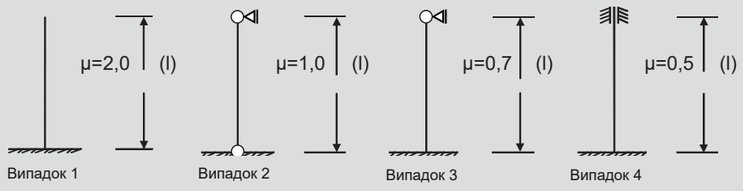

ТЕХНІЧНІ ДАНІ – СИСТЕМА MT

Таблиця навантажень на консолі

		Рекомендовані навантаження				
		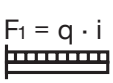	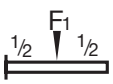		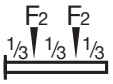	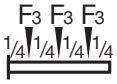
		HST3 M10 / HUS3H 8	HST3 M10 / HUS3H 8	HST3 M10 / HUS3H 8	HST3 M10 / HUS3H 8	HST3 M10 / HUS3H 8
Консоль без підкосів	L	F1	F1	F1	F2	F3
	[мм]	H	H	H	H	H
MT-BR-30/300	300	549	549	362	274	183
MT-BR-30/450	450	433	433	249	217	144

		Рекомендовані навантаження				
		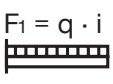	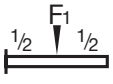	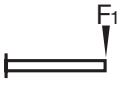	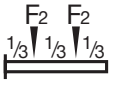	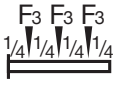
		HST3 M12 / HUS3H 10	HST3 M12 / HUS3H 10	HST3 M12 / HUS3H 10	HST3 M12 / HUS3H 10	HST3 M12 / HUS3H 10
Консоль без підкосів	L	F1	F1	F1	F2	F3
	[мм]	H	H	H	H	H
MT-BR-40/300	300	2491	2491	1568	1246	830
MT-BR-40/450	450	1921	1921	1142	960	640
MT-BR-40/600	600	1561	1561	669	781	520
MT-BR-40/1000	1000	629	755	236	354	229
MT-BR-40 O4/600	600	1416	1416	669	708	472
MT-BR-40 O4/1000	1000	629	755	236	354	229
MT-BR-40D/600	600	2428	2428	1365	1214	809
MT-BR-40D/1000	1000	1579	1579	851	789	526
MT-BR-40D O4/600	600	3511	3511	2035	1755	1170
MT-BR-40D O4/1000	1000	2347	2347	1246	1174	782
MT-BR-40D O4/1500	1500	1441	1642	540	810	524

L-профіль MT-10

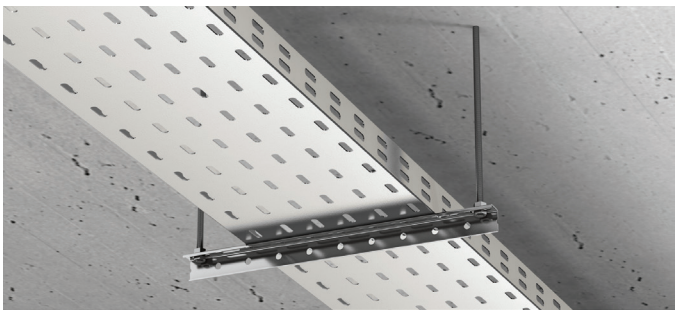

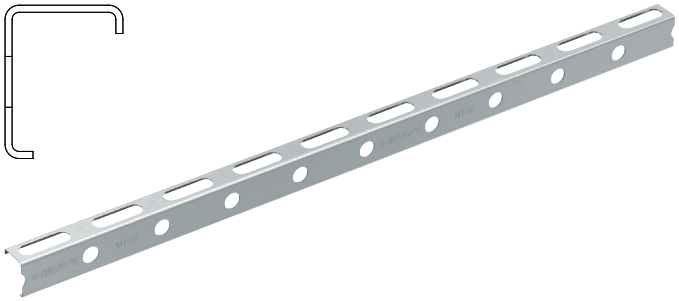

ЗАСТОСУВАННЯ

- Прості плоскі опори на шпильках для труб, повітроводів та кабельних лотків.
- Підходить для сухих приміщень

ПЕРЕВАГИ

- Економічність – високе співвідношення навантаження до ваги та швидкий монтаж роблять профіль MT більш ефективною альтернативою зварним опорним конструкціям.
- Простота – оптимізація логістики та операцій на місці та спрощення монтажу
- Економічне рішення для одинарних трапецієподібних стрижневих рам

Технічні дані

Матеріал	Марка сталі S280 або вище
Остаточна обробка поверхні	Електрооцинкований (5-13 мкм)
Товщина матеріалу	1,2 мм
Умови використання	Сухе приміщення або приміщення з тимчасовою конденсацією

Позначення	Кількість в упаковці	Код товару	
MT-10	2м	2268492	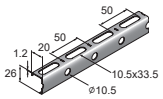

L-профіль MT-15

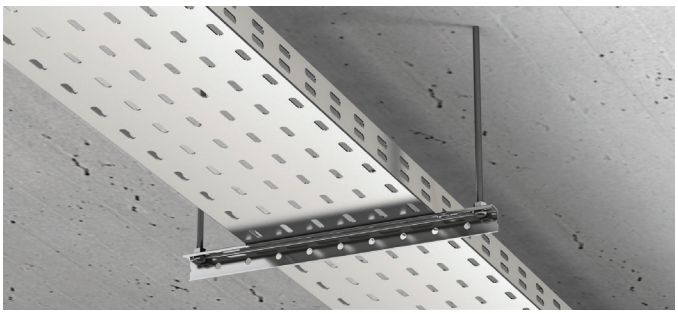

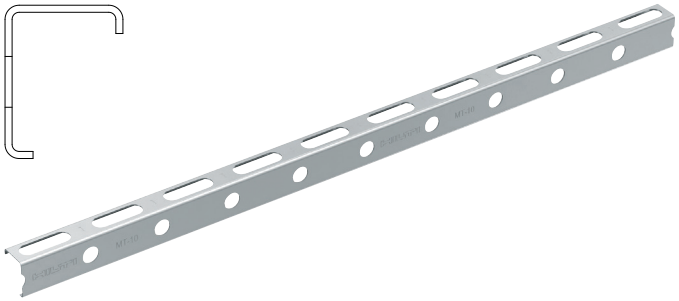

ЗАСТОСУВАННЯ

- Прості плоскі опори на шпильках для труб, повітроводів та кабельних лотків.
- Підходить для сухих приміщень

ПЕРЕВАГИ

- Економічність – високе співвідношення навантаження до ваги та швидкий монтаж роблять профіль MT більш ефективною альтернативою зварним опорним конструкціям.
- Простота – оптимізація логістики та операцій на місці та спрощення монтажу
- Економічне рішення для одинарних трапецієподібних стрижневих рам

Технічні дані

Матеріал	Марка сталі S280 або вище
Остаточна обробка поверхні	Електрооцинкований (5-13 мкм)
Товщина матеріалу	1,5 мм
Умови використання	Сухе приміщення або приміщення з тимчасовою конденсацією

Позначення	Кількість в упаковці	Код товару	
MT-15	2 м	2268493	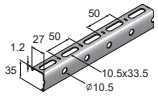

L-профіль MT-15 OC (цинкалюмомагній)

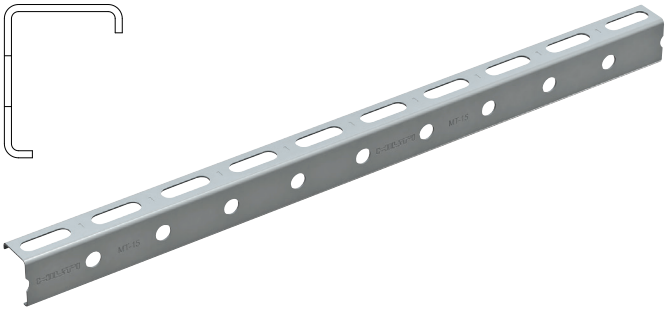

Технічні дані

Матеріал	Марка сталі S280 або вище
Остаточна обробка поверхні	Цинкалюмомагній (24 мкм)
Товщина матеріалу	1,5 мм
Умови використання	На відкритому повітрі. Від низького до помірного забруднення

Позначення	Кількість в упаковці	Код товару	
MT-15 OC	2 м	2268494	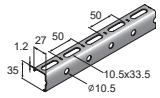

Профіль MT-20



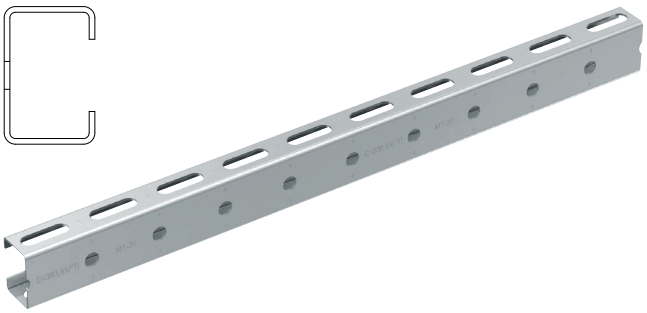

ЗАСТОСУВАННЯ

- Прості плоскі опори на шпильках для труб, повітроводів та кабельних лотків.
- Підходить для сухих приміщень

ПЕРЕВАГИ

- Економічність – високе співвідношення навантаження до ваги та швидкий монтаж роблять профіль MT більш ефективною альтернативою зварним опорним конструкціям.
- Простота – оптимізація логістики та операцій на місці та спрощення монтажу
- Економічне рішення для одинарних трапецієподібних стрижневих рам

Технічні дані

Матеріал	Марка сталі S280 або вище
Остаточна обробка поверхні	Електрооцинкований (5-13 мкм)
Товщина матеріалу	1,75 мм
Умови використання	Сухе приміщення або приміщення з тимчасовою конденсацією

Позначення	Кількість в упаковці	Код товару	
MT-20	2 м	2268495	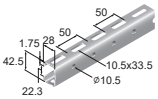

Профіль MT-20 OC (цинкалюмомагній)

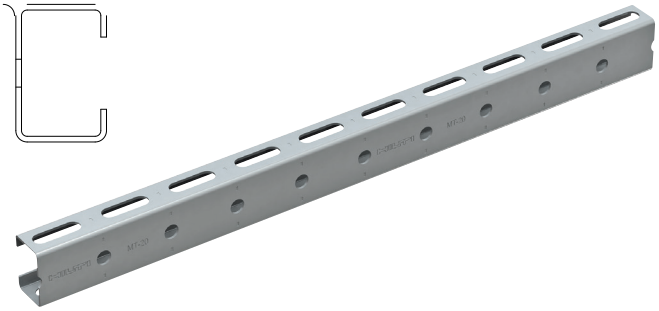

Технічні дані

Матеріал	Марка сталі S280 або вище
Остаточна обробка поверхні	Цинкалюмомагній (24 мкм)
Товщина матеріалу	1,75 мм
Умови використання	На відкритому повітрі. Від низького до помірного забруднення

Позначення	Кількість в упаковці	Код товару	
MT-20 OC	2 м	2268496	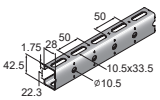

Профіль MT-30

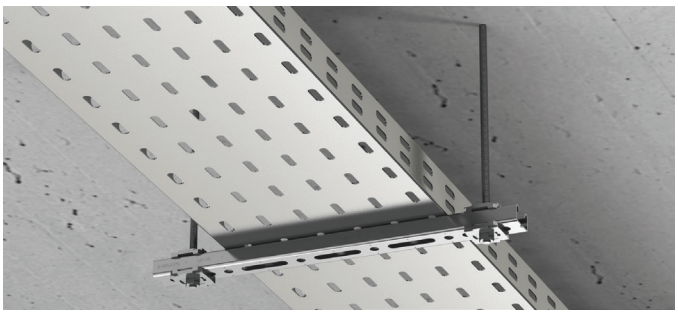



ЗАСТОСУВАННЯ

- Наземні опорні конструкції з малими навантаженнями та обмеженими прольотами, типу стійки воріт
- Стельові опорні конструкції з малими навантаженнями та обмеженими прольотами, типу плоскі трапецієвидні рами
- Консольні настінні кронштейни для малих труб, повітроводів і кабелів

Технічні дані

Матеріал	Марка сталі S250 або вище
Остаточна обробка поверхні	Електрооцинкований (5-13 мкм)
Товщина матеріалу	2 мм
Умови використання	Сухе приміщення або приміщення з тимчасовою конденсацією

ПЕРЕВАГИ

- Економічність – високе співвідношення навантаження до ваги та швидкий монтаж роблять профіль MT більш ефективною альтернативою зварним опорним конструкціям.
- Простота – оптимізація логістики та операцій на місці та спрощення монтажу
- Простіша конструкція - ви можете використовувати компоненти Hilti MT для всіх застосувань, від найлегшої трапеції до важких модульних рам.

Позначення	Кількість в упаковці	Код товару	
MT-30 S	3 м	2268497	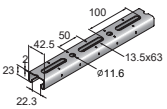
MT-30	6 м	2268498	

Профіль MT-30 OC (цинкалюмомагній)

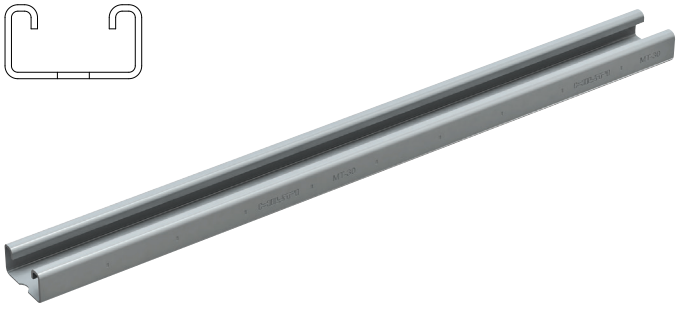

Технічні дані

Матеріал	Марка сталі S250 або вище
Остаточна обробка поверхні	Цинкалюмомагній (24 мкм)
Товщина матеріалу	2 мм
Умови використання	На відкритому повітрі. Від низького до помірного забруднення

Позначення	Кількість в упаковці	Код товару	
MT-30 S OC	3 м	2268499	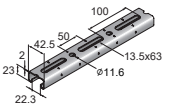
MT-30 OC	6 м	2268500	

Профіль MT-40 T

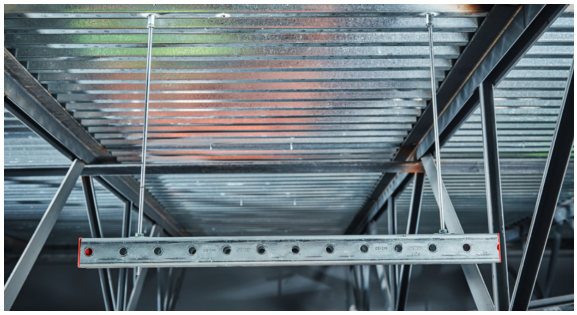

ЗАСТОСУВАННЯ

- Прості плоскі опори на шпильках для труб, повітроводів та кабельних лотків.
- Підходить для сухих приміщень

ПЕРЕВАГИ

- Економічність – високе співвідношення навантаження до ваги та швидкий монтаж роблять профіль MT більш ефективною альтернативою зварним опорним конструкціям
- Простота – оптимізація логістики та операцій на місці та спрощення монтажу
- Економічне рішення для одинарних трапецієподібних стрижневих рам

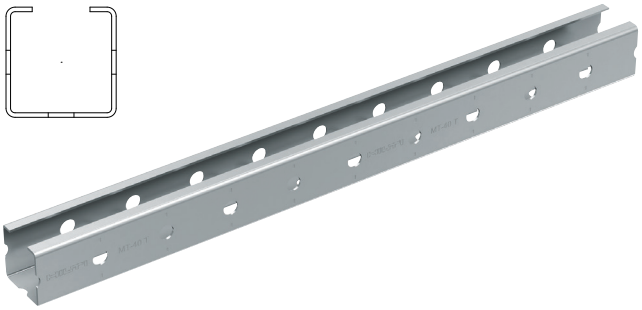

Технічні дані

Матеріал	Марка сталі S280 або вище
Остаточна обробка поверхні	Електрооцинкований (5-13 мкм)
Товщина матеріалу	1,75 мм
Умови використання	Сухе приміщення або приміщення з тимчасовою конденсацією

Позначення	Кількість в упаковці	Код товару	
MT-40 T	6 м	2268502	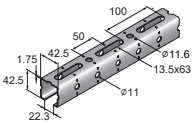

Профіль MT-40 T OC (цинкалюмомагній)

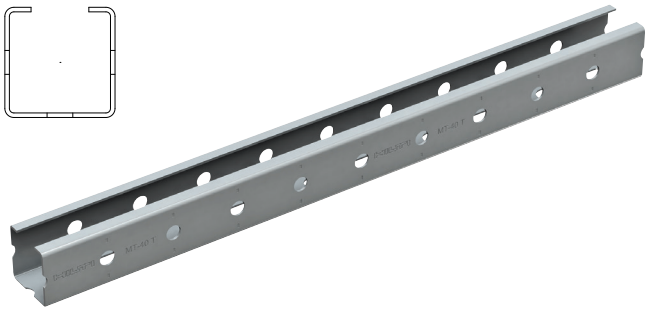

Технічні дані

Матеріал	Марка сталі S250 або вище
Остаточна обробка поверхні	Цинкалюмомагній (24 мкм)
Товщина матеріалу	1.75 мм
Умови використання	На відкритому повітрі. Від низького до помірного забруднення

Позначення	Кількість в упаковці	Код товару	
MT-40 T OC	6 м	2268504	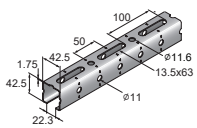

Профіль MT-40

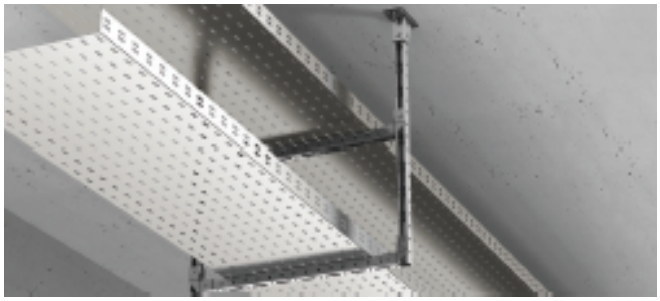



ЗАСТОСУВАННЯ

- Наземні опорні конструкції, типу стійки воріт
- Стельові опорні конструкції, типу плоскі трапецієвидні рами
- Консольні настінні кронштейни для малих труб, повітроводів і кабелів

Технічні дані

Матеріал	Марка сталі S280 або вище
Остаточна обробка поверхні	Електрооцинкований (5-13 мкм)
Товщина матеріалу	2 мм
Умови використання	Сухе приміщення або приміщення з тимчасовою конденсацією

ПЕРЕВАГИ

- Економічність – високе співвідношення навантаження до ваги та швидкий монтаж роблять профіль MT більш ефективною альтернативою зварним опорним конструкціям.
- Простота – оптимізація логістики та операцій на місці та спрощення монтажу
- Простіша конструкція - ви можете використовувати компоненти Hilti MT для всіх застосувань, від найлегшої трапеції до важких модульних рам.

Позначення	Кількість в упаковці	Код товару	
MT-40 S	3 м	2268505	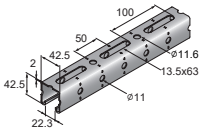
MT-40	6 м	2268506	

Профіль MT-40 OC (цинкалюмомагній)



Технічні дані

Матеріал	Марка сталі S280 або вище
Остаточна обробка поверхні	Цинкалюмомагній (24 мкм)
Товщина матеріалу	2 мм
Умови використання	На відкритому повітрі. Від низького до помірного забруднення

Позначення	Кількість в упаковці	Код товару	
MT-40 S OC	3 м	2268507	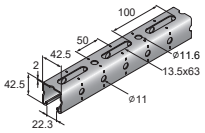
MT-40 OC	6 м	2268508	

Подвійний профіль MT-40D



ЗАСТОСУВАННЯ

- Наземні опорні конструкції, типу стійки воріт
- Стельові опорні конструкції, типу плоскі трапецієвидні рами і кабелів
- Консольні настінні кронштейни для малих труб, повітроводів компоненти Hilti MT для всіх застосувань, від найлегшої трапеції до важких модульних рам.

ПЕРЕВАГИ

- Економічність – високе співвідношення навантаження до ваги та швидкий монтаж роблять профіль MT більш ефективною альтернативою зварним опорним конструкціям.
- Простота – оптимізація логістики та операцій на місці та спрощення монтажу
- Простіша конструкція - ви можете використовувати компоненти Hilti MT для всіх застосувань, від найлегшої трапеції до важких модульних рам.

Технічні дані

Матеріал	Марка сталі S280 або вище
Остаточна обробка поверхні	Електрооцинкований (5-13 мкм)
Товщина матеріалу	2 мм
Умови використання	Сухе приміщення або приміщення з тимчасовою конденсацією

Позначення	Кількість в упаковці	Код товару	
MT-40D S	3 м	2268517	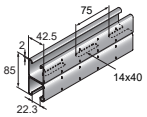
MT-40D	6 м	2268518	

Подвійний профіль MT-40D (цинкалюмомагній)



Технічні дані

Матеріал	Марка сталі S280 або вище
Остаточна обробка поверхні	Цинкалюмомагній (24 мкм)
Товщина матеріалу	2 мм
Умови використання	На відкритому повітрі. Від низького до помірного забруднення

Позначення	Кількість в упаковці	Код товару	
MT-40D S OC	3 м	2268519	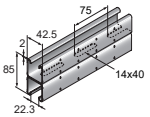
MT-40D OC	6 м	2268520	

Профіль MT-50

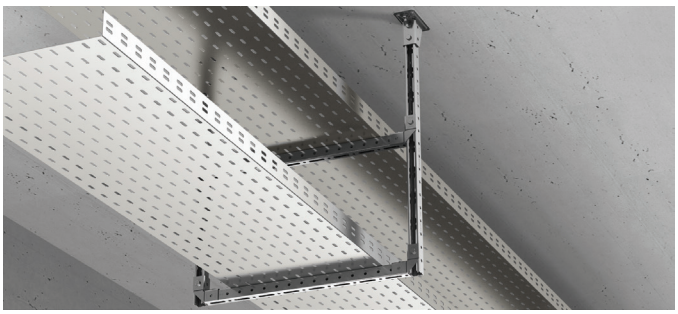



ЗАСТОСУВАННЯ

- Наземні опорні конструкції, типу стійки воріт
- Стельові опорні конструкції, типу плоскі трапецієвидні рами
- Консольні настінні кронштейни для малих труб, повітроводів і кабелів

ПЕРЕВАГИ

- Економічність – високе співвідношення навантаження до ваги та швидкий монтаж роблять профіль MT більш ефективною альтернативою зварним опорним конструкціям.
- Простота – оптимізація логістики та операцій на місці та спрощення монтажу
- Простіша конструкція - ви можете використовувати компоненти Hilti MT для всіх застосувань, від найлегшої трапеції до важких модульних рам.

Технічні дані

Матеріал	Марка сталі S280 або вище
Остаточна обробка поверхні	Електрооцинкований (5-13 мкм)
Товщина матеріалу	2,75 мм
Умови використання	Сухе приміщення або приміщення з тимчасовою конденсацією

Позначення	Кількість в упаковці	Код товару	
MT-50 S	3 м	2268509	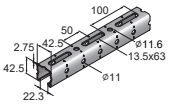
MT-50	6 м	2268510	

Профіль MT-50 OC (цинкалюмомагній)



Технічні дані

Матеріал	Марка сталі S280 або вище
Остаточна обробка поверхні	Цинкалюмомагній (24 мкм)
Товщина матеріалу	2,75 мм
Умови використання	На відкритому повітрі. Від низького до помірного забруднення

Позначення	Кількість в упаковці	Код товару	
MT-50 S OC	3 м	2268511	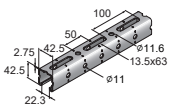
MT-50 OC	6 м	2268512	

Профіль MT-60

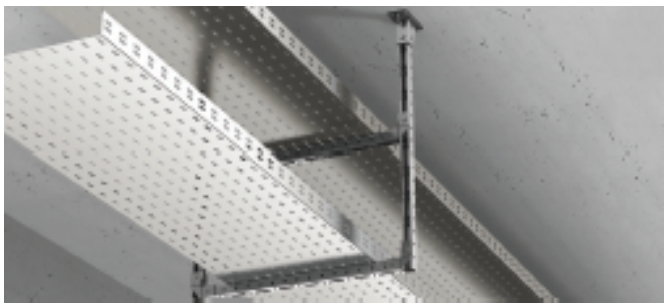

ЗАСТОСУВАННЯ

- Наземні опорні конструкції, типу стійки воріт
- Стельові опорні конструкції, типу плоскі трапецієвидні рами
- Консольні настінні кронштейни для малих труб, повітроводів і кабелів

ПЕРЕВАГИ

- Економічність – високе співвідношення навантаження до ваги та швидкий монтаж роблять профіль MT більш ефективною альтернативою зварним опорним конструкціям.
- Простота – оптимізація логістики та операцій на місці та спрощення монтажу
- Простіша конструкція - ви можете використовувати компоненти Hilti MT для всіх застосувань, від найлегшої трапеції до важких модульних рам.



Технічні дані

Матеріал	Марка сталі S280 або вище
Остаточна обробка поверхні	Електрооцинкований (5-13 мкм)
Товщина матеріалу	2,75 мм
Умови використання	Сухе приміщення або приміщення з тимчасовою конденсацією

Позначення	Кількість в упаковці	Код товару	
MT-60 S	3 м	2268513	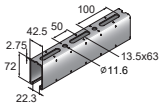
MT-60	6 м	2268514	

Профіль MT-60 OC (цинкалюмомагній)



Технічні дані

Матеріал	Марка сталі S280 або вище
Остаточна обробка поверхні	Цинкалюмомагній (24 мкм)
Товщина матеріалу	2,75 мм
Умови використання	На відкритому повітрі. Від низького до помірного забруднення

Позначення	Кількість в упаковці	Код товару	
MT-60 S OC	3 м	2268515	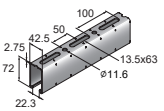
MT-60 OC	6 м	2268516	

Профіль квадратний MT-70 OC (цинкалюмомагній)

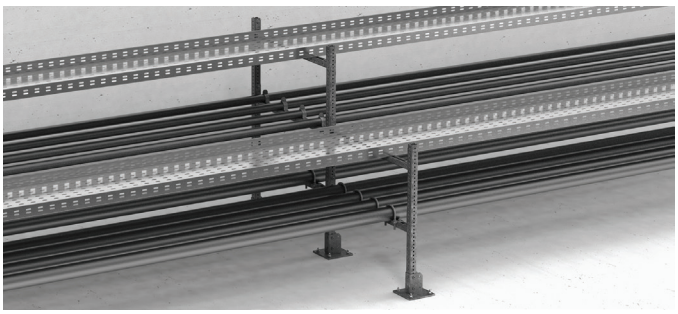

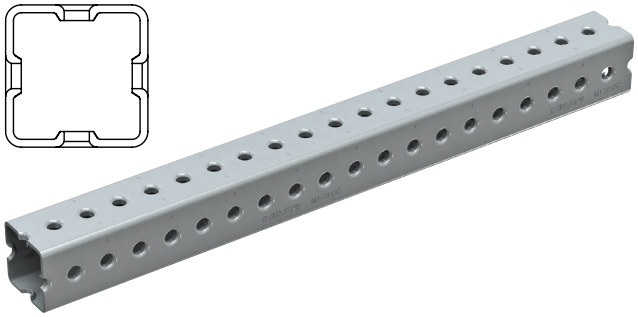

ЗАСТОСУВАННЯ

- Наземні опорні конструкції, типу стійки воріт
- Стельові опорні конструкції, типу плоскі трапецієвидні рами
- Консольні настінні кронштейни для малих труб, повітроводів і кабелів

ПЕРЕВАГИ

- Економічність – високе співвідношення навантаження до ваги та швидкий монтаж роблять профіль MT більш ефективною альтернативою зварним опорним конструкціям.
- Простота – оптимізація логістики та операцій на місці та спрощення монтажу
- Простіша конструкція - ви можете використовувати компоненти Hilti MT для всіх застосувань, від найлегшої трапеції до важких модульних рам.

Технічні дані

Матеріал	Марка сталі S350 або вище
Остаточна обробка поверхні	Цинкалюмомагній (24 мкм)
Товщина матеріалу	2,75 мм
Умови використання	На відкритому повітрі. Від низького до помірного забруднення

Позначення	Кількість в упаковці	Код товару	
MT-70 S OC	3 м	2268364	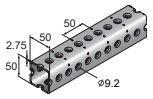
MT-70 OC	6 м	2268365	

Профіль замкнутий MT-80 OC (цинкалюмомагній)



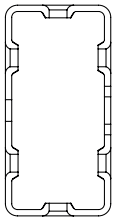

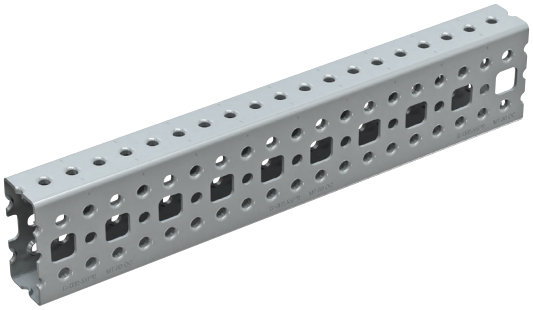

ЗАСТОСУВАННЯ

- Підлогові опорні конструкції з великими навантаженнями та дуже великими прольотами
- Стельові опорні конструкції з великими навантаженнями та дуже великими прольотами
- Консольні настінні кронштейни для важких промислових труб

ПЕРЕВАГИ

- Економічність – високе співвідношення навантаження до ваги робить прямокутний профіль MT ефективною альтернативою зварюванню практично для всіх важких модульних і опорних конструкцій
- Мінімальна складність – оптимізація логістики та роботи на місці та спрощення монтажу
- Простіша конструкція – ви можете використовувати компоненти Hilti MT для всіх застосувань, від найлегшої трапеції до найважчої модульної рами

Технічні дані

Матеріал	Марка сталі S350 або вище
Остаточна обробка поверхні	Цинкалюмомагній (24 мкм)
Товщина матеріалу	3 мм
Умови використання	На відкритому повітрі. Від низького до помірного забруднення

Позначення	Кількість в упаковці	Код товару	
MT-80 S OC	3 м	2268366	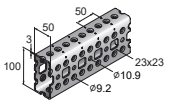
MT-80 OC	6 м	2268367	

Профіль замкнутий важкий MT-90 OC (цинкалюмомагній)

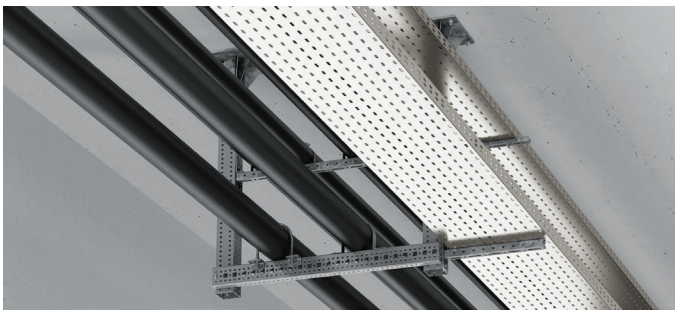

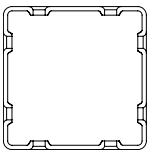

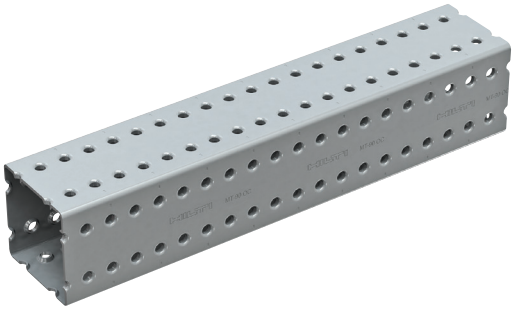

ЗАСТОСУВАННЯ

- Підлогові опорні конструкції з великими навантаженнями та дуже великими прольотами
- Стельові опорні конструкції з великими навантаженнями та дуже великими прольотами
- Консольні настінні кронштейни для важких промислових труб

ПЕРЕВАГИ

- Економічність – високе співвідношення навантаження до ваги робить прямокутний профіль MT ефективною альтернативою зварюванню практично для всіх важких модульних і опорних конструкцій
- Мінімальна складність – оптимізація логістики та роботи на місці та спрощення монтажу
- Простіша конструкція – ви можете використовувати компоненти Hilti MT для всіх застосувань, від найлегшої трапеції до найважчої модульної рами

Технічні дані

Матеріал	Марка сталі S350 або вище
Остаточна обробка поверхні	Цинкалюмомагній (24 мкм)
Товщина матеріалу	3 мм
Умови використання	На відкритому повітрі. Від низького до помірного забруднення

Позначення	Кількість в упаковці	Код товару	
MT-90 S OC	3 м	2268368	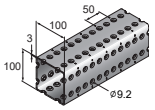
MT-90 OC	6 м	2268369	

Профіль замкнутий важкий MT-100 OC (цинкалюмомагній)



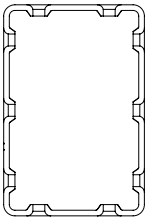

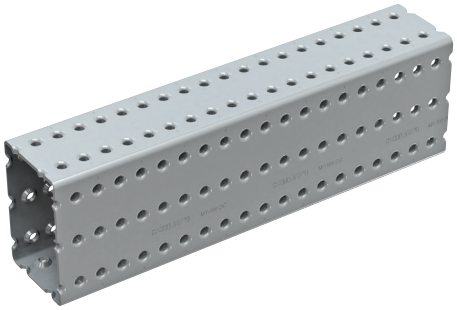

ЗАСТОСУВАННЯ

- Підлогові опорні конструкції з великими навантаженнями та дуже великими прольотами
- Стельові опорні конструкції з великими навантаженнями та дуже великими прольотами
- Консольні настінні кронштейни для важких промислових труб

ПЕРЕВАГИ

- Економічність – високе співвідношення навантаження до ваги робить прямокутний профіль MT ефективною альтернативою зварюванню практично для всіх важких модульних і опорних конструкцій
- Мінімальна складність – оптимізація логістики та роботи на місці та спрощення монтажу
- Простіша конструкція – ви можете використовувати компоненти Hilti MT для всіх застосувань, від найлегшої трапеції до найважчої модульної рами

Технічні дані

Матеріал	Марка сталі S350 або вище
Остаточна обробка поверхні	Цинкалюмомагній (24 мкм)
Товщина матеріалу	4 мм
Умови використання	На відкритому повітрі. Від низького до помірного забруднення

Позначення	Кількість в упаковці	Код товару	
MT-100 S OC	3 м	2268490	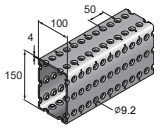
MT-100 OC	6 м	2268491	

Консоль MT-BR-30

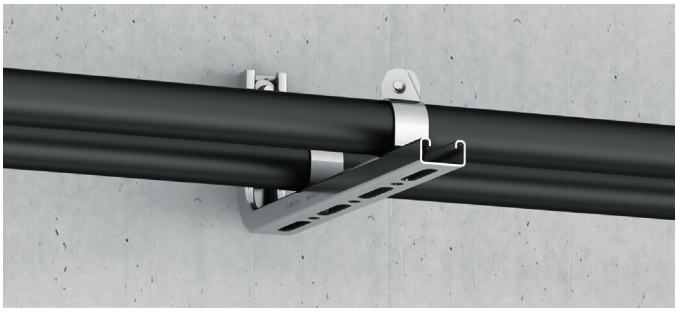



ЗАСТОСУВАННЯ

- Опора для труб, вентиляційних каналів, кабельних лотків та інших опорних матеріалів
- Монтаж установок для невеликих навантажень на бетон і сталь

ПЕРЕВАГИ

- Елемент системи Hilti MT – економічне рішення «все в одному» для практично будь-якої модульної опорної конструкції
- Економічність – високе співвідношення навантаження до ваги та швидке встановлення роблять консоль MT більш ефективною альтернативою зварним опорним конструкціям
- Проста установка – сумісна з гайкою Twist-Lock, швидшою альтернативою пружинним гайкам для монтажу модульної опорної системи

Технічні дані

Матеріал	Марка сталі Q235 або вище
Остаточна обробка поверхні	Електрооцинкований (5-13 мкм)
Товщина матеріалу	2 мм
Умови використання	Сухе приміщення або приміщення з тимчасовою конденсацією

Позначення	Кількість в упаковці	Код товару	
MT-BR-30 300	12 шт.	2271288	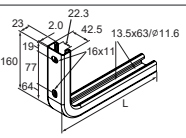
MT-BR-30 450	16 шт.	2271440	

Консоль MT-BR-30 OC (гарячий цинк)

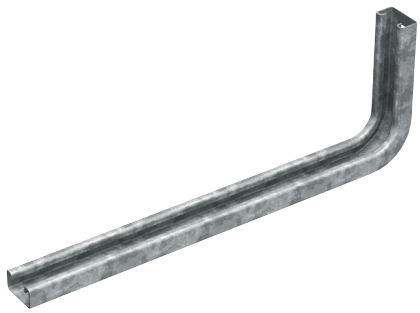

Технічні дані

Матеріал	Марка сталі Q235 або вище
Остаточна обробка поверхні	Гарячий цинк (40-56 мкм)
Товщина матеріалу	2 мм
Умови використання	На відкритому повітрі. Від низького до помірного забруднення

Позначення	Кількість в упаковці	Код товару	
MT-BR-30 300 OC	12 шт.	2271289	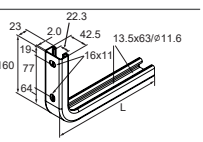
MT-BR-30 450 OC	16 шт.	2271441	

Консоль MT-BR-40

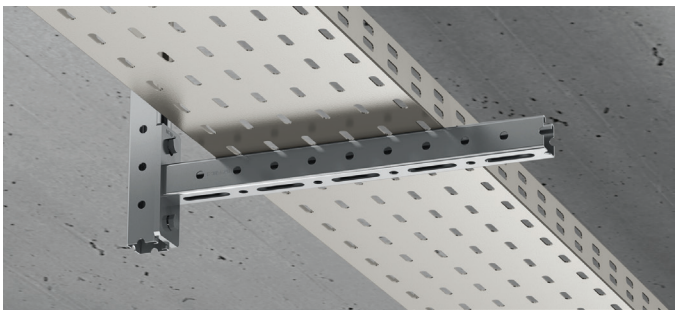

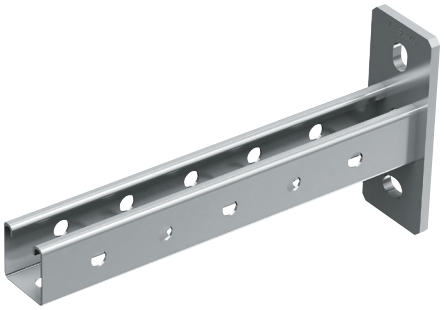

ЗАСТОСУВАННЯ

- Опора для труб, вентиляційних каналів, кабельних лотків та інших опорних матеріалів
- Монтаж установок для невеликих навантажень на бетон і сталь

ПЕРЕВАГИ

- Елемент системи Hilti MT – економічне рішення «все в одному» для практично будь-якої модульної опорної конструкції
- Економічність – високе співвідношення навантаження до ваги та швидке встановлення роблять консоль MT більш ефективною альтернативою зварним опорним конструкціям
- Проста установка – сумісна з гайкою Twist-Lock, швидшою альтернативою пружинним гайкам для монтажу модульної опорної системи

Технічні дані

Матеріал	Марка сталі Q235 або вище
Остаточна обробка поверхні	Електрооцинкований (5-13 мкм)
Товщина матеріалу	2 мм
Умови використання	Сухе приміщення або приміщення з тимчасовою конденсацією

Позначення	L, мм	Кількість в упаковці	Код товару	
MT-BR-40 300	300	10 шт.	2271442	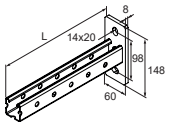
MT-BR-40 450	450	10 шт.	2271444	
MT-BR-40 600	600	10 шт.	2271451	
MT-BR-40 1000	1000	10 шт.	2271446	

Консоль MT-BR-40 OC (гарячий цинк)

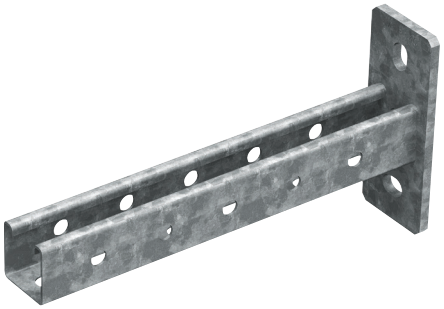

Технічні дані

Матеріал	Марка сталі Q235 або вище
Остаточна обробка поверхні	Гарячий цинк (40-56 мкм)
Товщина матеріалу	2 мм
Умови використання	На відкритому повітрі. Від низького до помірного забруднення

Позначення	L, мм	Кількість в упаковці	Код товару	
MT-BR-40 300 OC	300	10 шт.	2271443	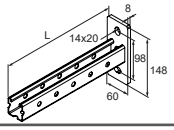
MT-BR-40 450 OC	450	10 шт.	2271445	
MT-BR-40 600 OC	600	10 шт.	2271452	
MT-BR-40 1000 OC	1000	10 шт.	2271447	

Подвійна консоль MT-BR-40D



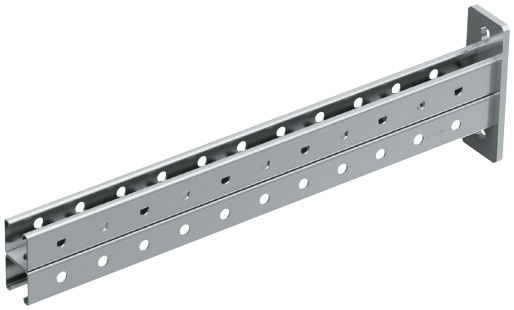

ЗАСТОСУВАННЯ

- Опора для труб, вентиляційних каналів, кабельних лотків та інших опорних матеріалів
- Монтаж установок для невеликих навантажень на бетон і сталь

ПЕРЕВАГИ

- Елемент системи Hilti MT – економічне рішення «все в одному» для практично будь-якої модульної опорної конструкції
- Економічність – високе співвідношення навантаження до ваги та швидке встановлення роблять консоль MT більш ефективною альтернативою зварним опорним конструкціям
- Проста установка – сумісна з гайкою Twist-Lock, швидшою альтернативою пружинним гайкам для монтажу модульної опорної системи

Технічні дані

Матеріал	Марка сталі Q235 або вище
Остаточна обробка поверхні	Електрооцинкований (5-13 мкм)
Товщина матеріалу	2 мм
Умови використання	Сухе приміщення або приміщення з тимчасовою конденсацією

Позначення	L, мм	Кількість в упаковці	Код товару	
MT-BR-40D 600	600	6 шт.	2271448	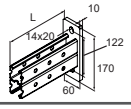
MT-BR-40D 1000	1000	6 шт.	2271450	

Подвійна консоль MT-BR-40D OC (гарячий цинк)

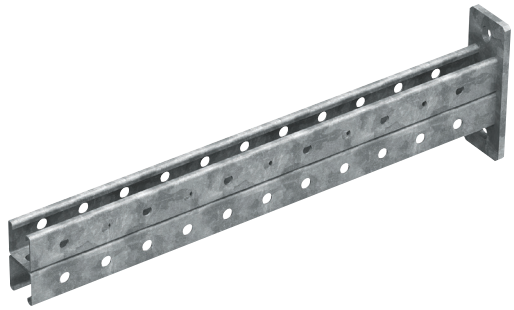

Технічні дані

Матеріал	Марка сталі Q235 або вище
Остаточна обробка поверхні	Гарячий цинк (40-56 мкм)
Товщина матеріалу	2 мм
Умови використання	На відкритому повітрі. Від низького до помірного забруднення

Позначення	L, мм	Кількість в упаковці	Код товару	
MT-BR-40D 600 OC	600	6 шт.	2271449	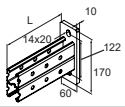
MT-BR-40D 1000 OC	1000	6 шт.	2271453	

Консоль з пластиною на 4 отвори MT-BR-40 O4 OC (гарячий цинк)

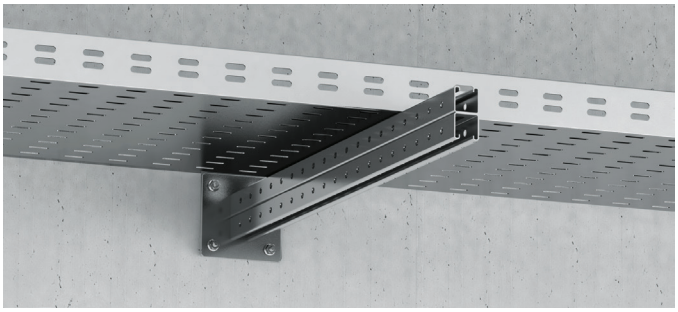

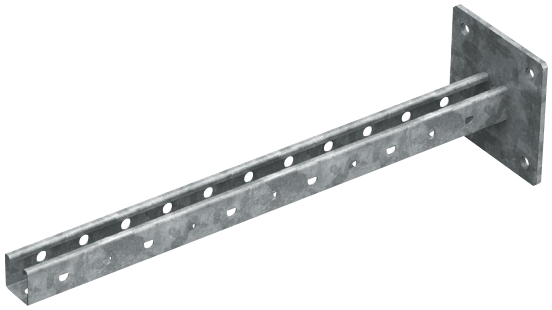

ЗАСТОСУВАННЯ

- Опора для труб, вентиляційних каналів, кабельних лотків та інших опорних матеріалів
- Монтаж установок для невеликих навантажень на бетон і сталь

ПЕРЕВАГИ

- Елемент системи Hilti MT – економічне рішення «все в одному» для практично будь-якої модульної опорної конструкції
- Економічність – високе співвідношення навантаження до ваги та швидке встановлення роблять консоль MT більш ефективною альтернативою зварним опорним конструкціям
- Проста установка – сумісна з гайкою Twist-Lock, швидшою альтернативою пружинним гайкам для монтажу модульної опорної системи

Технічні дані

Матеріал	Марка сталі Q235 або вище
Остаточна обробка поверхні	Гарячий цинк (40-56 мкм)
Товщина матеріалу	2 мм
Умови використання	На відкритому повітрі. Від низького до помірного забруднення

Позначення	L, мм	Кількість в упаковці	Код товару	
MT-BR-40 O4 600 OC	600	4 шт.	2271455	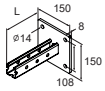
MT-BR-40 O4 1000 OC	1000	4 шт.	2271456	

Подвійна консоль з пластиною на 4 отвори MT-BR-40D O4 OC (гарячий цинк)

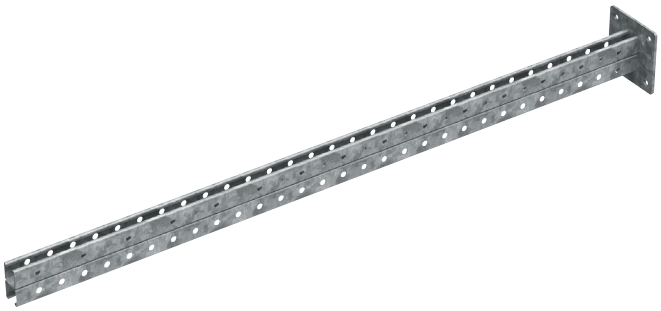

Технічні дані

Матеріал	Марка сталі Q235 або вище
Остаточна обробка поверхні	Гарячий цинк (40-56 мкм)
Товщина матеріалу	2 мм
Умови використання	На відкритому повітрі. Від низького до помірного забруднення

Позначення	L, мм	Кількість в упаковці	Код товару	
MT-BR-40D O4 600 OC	600	4 шт.	2271459	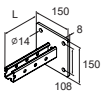
MT-BR-40D O4 1000 OC	1000	4 шт.	2271461	
MT-BR-40D O4 1500 OC	1500	2 шт.	2271287	

З'єднувальні елементи системи MT

Легкі профілі (MT-20 і MT-40 T)	**Відкриті профілі**	**Замкнуті профілі (важкі)**
MT-FPT 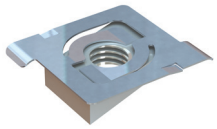	MT-TL 	MT-FA-C 
MT-FP 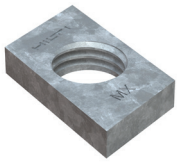	MT-ZW 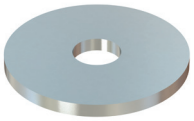	MT-FA-G 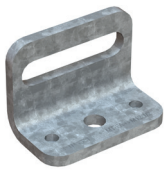 MT-FPS-GS 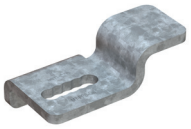 MT-FPS-GL 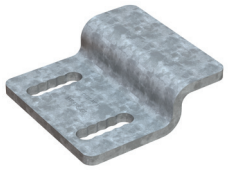 MT-PS-GS 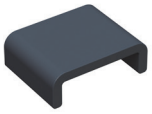 MT-PS-GL 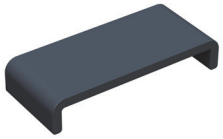 MT-PS-U 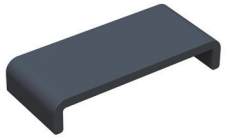

З'єднувальні елементи - легкі та середні навантаження

MT-FPT	MT-FA-C	MT-FP
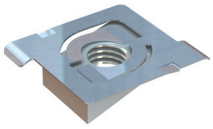		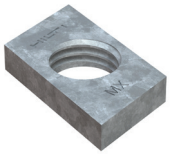
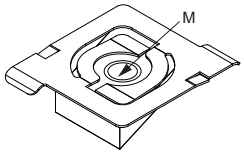	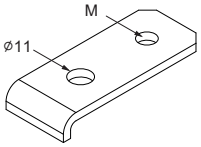	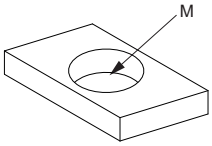

З'єднувальні елементи - високі навантаження

MT-FA-G's	MT-FPS-GS	MT-FPS-GL	MT-PS-GS	MT-PS-GL	MT-PS-U
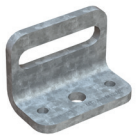	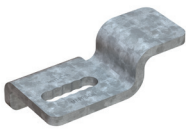	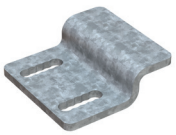	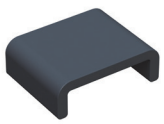	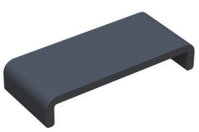	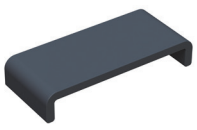
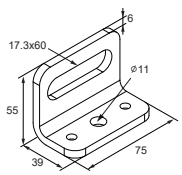	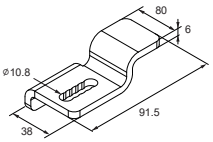	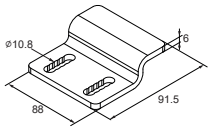	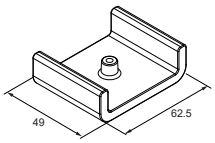	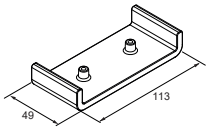	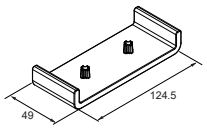

З'єднувальні елементи системи MT

Основні з'єднувальні елементи системи MT

MT-TL M10	MT-TLB	MT-TLB30	TFB
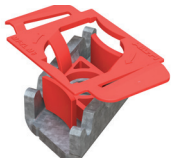			
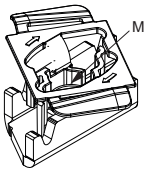	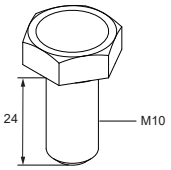	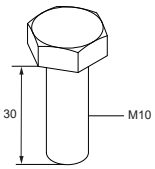	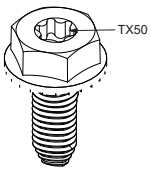

Елементи системи MQ, сумісні з системою MT

TT болт
HHK 41

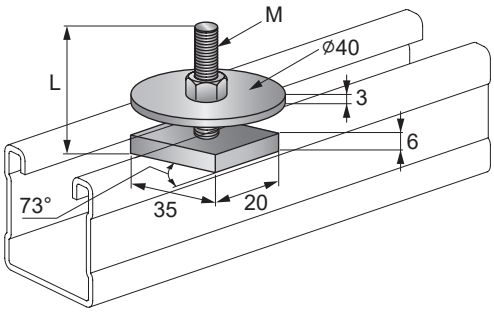

Монтажна шайба
MQZ-L та MQZ-L-

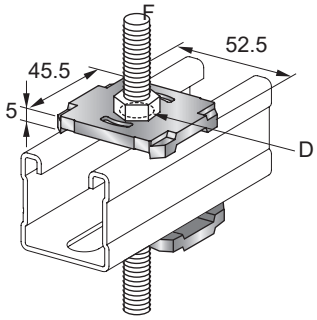

Звукоізоляційна
стрічка MQZ-RI

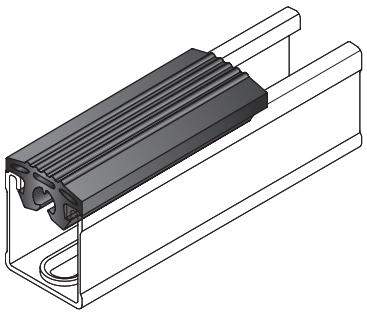

Монтажна шайба
MQZ-TZ



U-подібнй хомут MP-
UB та MP-UB OC



Омега подібний хомут
MP-US

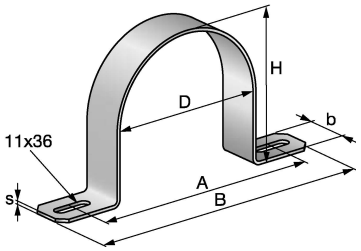

Поворотна монтажна гайка Twist-Lock MT-TL

ЗАСТОСУВАННЯ

- З'єднання усіх сумісних елементів до профілів MT
- Монтаж кріплень, що сприймають навантаження на зріз до опорних конструкцій з використанням профілів MT (лише версія M10)
- Підходить для сухих приміщень

ПЕРЕВАГИ

- Компонент системи Hilti MT – економічне та універсальне рішення для практично будь-яких модульних опорних конструкцій для інженерних мереж
- Високий опір навантаженням на зсув і на вирив забезпечується більш надійним механічним кріпленням до полиць профілів
- Легке встановлення – необхідно вставити у профіль, просто "натиснувши та повернувши" однією рукою

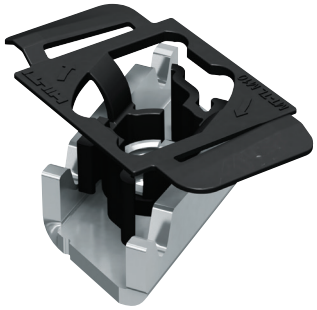

Технічні дані

Матеріал	Високоміцна сталь
Остаточна обробка поверхні	Електрооцинкований (5-13 мкм) – тільки для сухого внутрішнього використання

Позначення	Кількість в упаковці	Код товару
MT-TL M8	50 шт.	**2273630**
MT-TL M10 (основний з'єднувальний елемент)	50 шт.	**2272080**
MT-TL M12	30 шт.	**2273632**
MT-TL M16	30 шт.	2273634

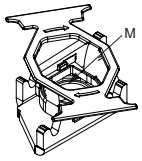

Поворотна монтажна гайка Twist-Lock MT-TL OC (гарячий цинк)

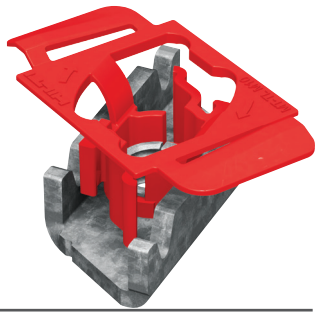

Технічні дані

Матеріал	Високоміцна сталь
Остаточна обробка поверхні	Гарячий цинк (40-56 мкм) – На відкритому повітрі. Від низького до помірного забруднення

Позначення	Кількість в упаковці	Код товару
MT-TL M8 OC	50 шт.	2273631
MT-TL M10 OC	50 шт.	2272082
MT-TL M12 OC	30 шт.	2273633
MT-TL M16 OC	30 шт.	2273635

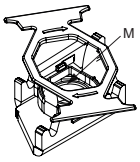

Схема навантажень	Позначення	± Fz	± Fx	± Fy
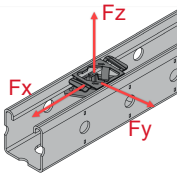	MT-TL M8 / MT-TL M8 OC	5.7 кН	3.5 кН	1.8 кН
	MT-TL M10, M12, M16 / MT-TL M10, M12, M16 OC	5.7 кН	5.1 кН	1.8 кН

	A SW 8.8	B
MT-TL M8	30 Nm	10 Nm
MT-TL M8 OC		
MT-TL M10	30 Nm	15 Nm
MT-TL M10 OC	40 Nm	25 Nm

Наведені значення навантаження є рекомендованими значеннями з частковими коефіцієнтами безпеки для дій і опору у використанні з 2мм профілем. Проектне значення = 1,4 * рекомендоване значення.

Болт із шестигранною головкою для використання з Twist-Lock MT-TLB



ЗАСТОСУВАННЯ

- З'єднання усіх сумісних елементів до профілів MT
- Монтаж кріплень, що сприймають навантаження на зріз до опорних конструкцій з використанням профілів MT (лише версія M10)
- Підходить для сухих приміщень

ПЕРЕВАГИ

- Компонент системи Hilti MT – економічне та універсальне рішення для практично будь-яких модульних опорних конструкцій для інженерних мереж
- Просте встановлення – сумісність із гайкою для профілів з поворотним замком Twist-Lock, швидша в установці альтернатива пружинним гайкам для збирання модульних опорних систем
- Сумісність з системою з регульованим крутним моментом Hilti – використовуйте акумуляторний ударний гайкокрут, щоб швидко затягнути болти до правильного попереднього натягу (потрібні сумісний інструмент і модуль SI-AT)

Технічні дані	
Матеріал	ISO 898-1 8.8
Остаточна обробка поверхні	Електрооцинкований (5-13 мкм)
Умови використання	Сухе приміщення або приміщення з тимчасовою конденсацією

Позначення	Кількість в упаковці	Код товару	
MT-TLB (основний з'єднувальний елемент)	200 шт.	2273254	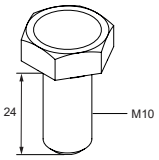
MT-TLB 30 (кріплення консолей до профілів)	200 шт.	2282190	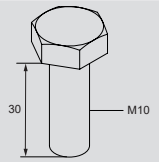

Шестигранний болт для використання з Twist-Lock MT-TLB OC (гарячий цинк)



ЗАСТОСУВАННЯ

- З'єднання усіх сумісних елементів до профілів MT
- Монтаж кріплень, що сприймають навантаження на зріз до опорних конструкцій з використанням профілів MT (лише версія M10)
- Підходить для сухих приміщень

ПЕРЕВАГИ

- Компонент системи Hilti MT – економічне та універсальне рішення для практично будь-яких модульних опорних конструкцій для інженерних мереж
- Просте встановлення – сумісність із гайкою для профілів з поворотним замком Twist-Lock, швидша в установці альтернатива пружинним гайкам для збирання модульних опорних систем
- Сумісність з системою з регульованим крутним моментом Hilti – використовуйте акумуляторний ударний гайкокрут, щоб швидко затягнути болти до правильного попереднього натягу (потрібні сумісний інструмент і модуль SI-AT)

Технічні дані	
Матеріал	ISO 898-1 8.8
Остаточна обробка поверхні	Гарячий цинк (40-56 мкм)
Умови використання	На відкритому повітрі. Від низького до помірного забруднення

Позначення	Кількість в упаковці	Код товару	
MT-TLB OC (основний з'єднувальний елемент)	200 шт.	2273256	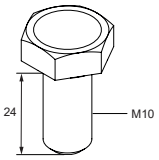
MT-TLB 30 OC (кріплення консолей до профілів)	200 шт.	2282191	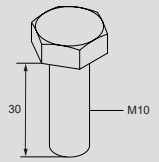

Болт самонарізний MT-TFB OC (гарячий цинк)

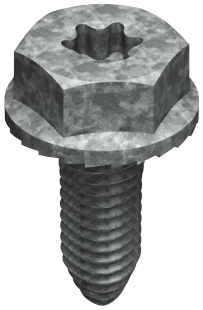

ЗАСТОСУВАННЯ

- Кріплення усіх сумісних компонентів до монтажних балок MT
- Збирання металевих каркасів для опорних конструкцій для інженерних мереж за допомогою кріплення сумісних з'єднувальних елементів MT
- Пряме кріплення профілів MT до монтажних балок від MT-70 до MT-80
- Підходить для використання у помірно корозійних середовищах

ПЕРЕВАГИ

- Компонент системи Hilti MT – економічне та універсальне рішення для практично будь-яких модульних опорних конструкцій для інженерних мереж
- Встановлення за один етап – гайки не потрібні
- Сумісність з системою з регульованим крутним моментом Hilti – використовуйте акумуляторний ударний гайкокрут, щоб швидко затягнути болти до правильного моменту затяжки (потрібні сумісний інструмент і модуль SI-AT)
- Універсальність – підходить для усіх монтажних балок MT і з'єднувальних елементів

Технічні дані	
Матеріал	Високоміцна сталь
Остаточна обробка поверхні	Гарячий цинк (40-56 мкм)
Умови використання	На відкритому повітрі. Від низького до помірного забруднення

Позначення	Кількість в упаковці	Код товару	
MT-TFB OC	250 шт.	2272084	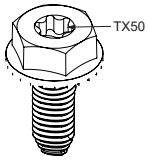

Схема навантажень	Позначення	± Fz	± Fx	± Fy
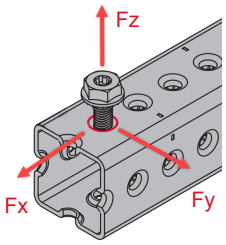	**MT-TFB:**			
	MT-70 & 80	7.3 кН	11.3 кН	11.3 кН
	MT-90	7.3 кН	13.3 кН	13.3 кН
	MT-100	11.3 кН	13.3 кН	13.3 кН

Наведені значення навантаження є рекомендованими значеннями з частковими коефіцієнтами безпеки для дій і опору. Проектне значення = 1,5 * рекомендоване значення.

Шайба монтажна з вбудованою гайкою для підвісів MQZ-TW

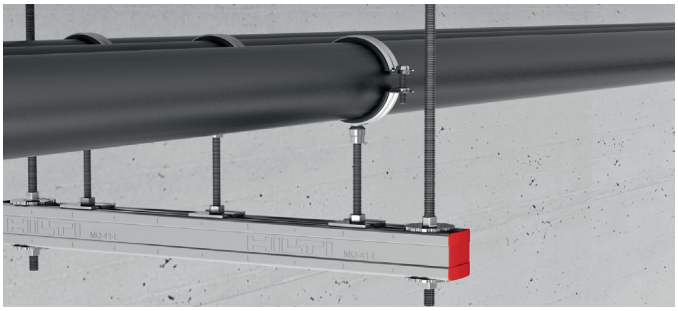

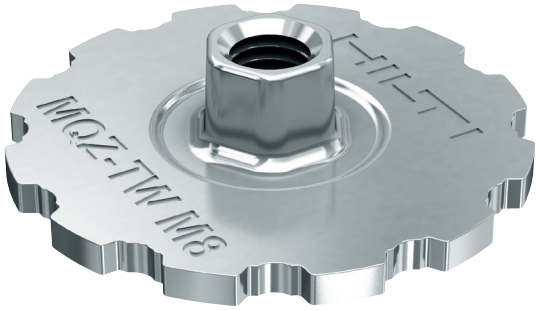

ЗАСТОСУВАННЯ

- Кріплення монтажних профілів на шпильках
- Регулювання висоти розташування профілів на різьбових шпильках

ПЕРЕВАГИ

- Цільна деталь, яка поєднує в собі гайку та шайбу
- Легке регулювання висоти кріплення
- Швидший і зручніший монтаж порівняно зі стандартними деталями

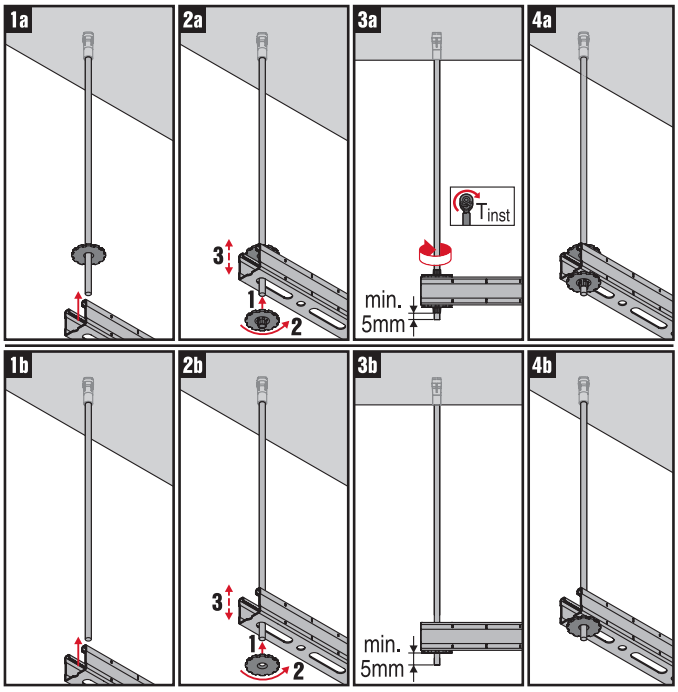

Технічні дані	
Склад матеріалу	DD11 MOD - HN 547, S235JR - DIN EN 10025, DC04 - DIN EN 10130
Остаточна обробка поверхні	Електрооцинкований (5-13 мкм) - тільки для використання в сухих приміщеннях
Товщина матеріалу	3 мм
Вага	37г

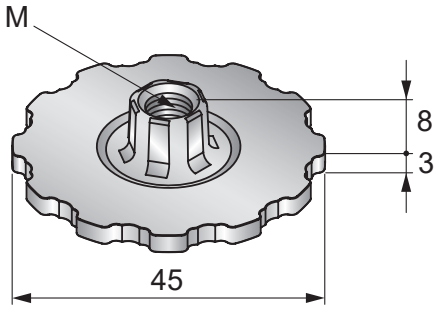

Позначення	Різьба	Рекомендоване навантаження на розтяг, Zrec і на зріз, Qrec (кН)	Момент затягування (Нм)	Розмір ключ	Кількість в упаковці	Код товару
MQZ-TW-M8	M8	2.5 кН	5 Нм	11 мм	50 шт.	2142030
MQZ-TW-M10	M10	3,0 кН	10 Нм	13 мм	50 шт.	2142031

Значення навантаження можна використовувати тільки в парі.
Наведені значення навантаження є рекомендованими значеннями з частковими коефіцієнтами безпеки для дій і опору.
Проектне значення = 1,4 * рекомендоване значення.

T-подібний болт HHK 41

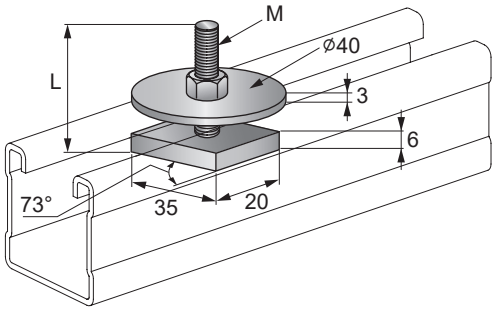

ЗАСТОСУВАННЯ

- Кріплення хомутів до відкритих профілів MT (крім MT-10 і MT-15)

ПЕРЕВАГИ

- Попередньо встановлений - спрощує кріплення до профілів
- Обертання на 90 градусів для закріплення T-подібного болта

Технічні дані	
Склад матеріалу	DD11 - DIN EN 10111
Остаточна обробка поверхні	Електрооцинкований (5-13 мкм) – тільки для сухого використання в приміщенні

Позначення	Різьба	Довжина - L	Кількість в упаковці	Код товару
HHK 41 M8x40	M8	40 мм	50 шт.	312361
HHK 41 M8x60	M8	60 мм	50 шт.	312363
HHK 41 M8x80	M8	80 мм	50 шт.	312365
HHK 41 M10x40	M10	40 мм	50 шт.	312371
HHK 41 M10x60	M10	60 мм	50 шт.	312373
HHK 41 M10x80	M10	80 мм	50 шт.	312374

Монтажна пластина з різьбовим отвором MT-FPT

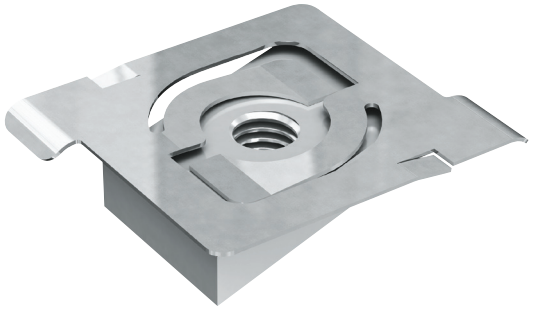

ЗАСТОСУВАННЯ

- Кріплення компонентів інженерних мереж (обладнання) до профілів MT в умовах, коли не потрібен опір зрізувальному навантаженню

ПЕРЕВАГИ

- Компонент системи Hilti MT – економічне та універсальне рішення для практично будь-яких модульних опорних конструкцій для інженерних мереж
- Простий спосіб кріплення компонентів, коли не потрібен опір зрізувальному навантаженню
- Легке встановлення – необхідно вставити у профіль, просто "натиснувши та повернувши" однією рукою

Технічні дані	
Матеріал	Марка сталі Q235 або вище
Остаточна обробка поверхні	Електрооцинкований (5-13 мкм)

Позначення	Момент затяжки	Кількість в упаковці	Код товару
MT-FPT M8	20 Нм	50 шт.	2281867
MT-FPT M10	30 Нм	50 шт.	2282193
MT-FPT M12	40 Нм	50 шт.	2282195

Монтажна пластина з різьбовим отвором MT-FPT (гаряче цинкування)

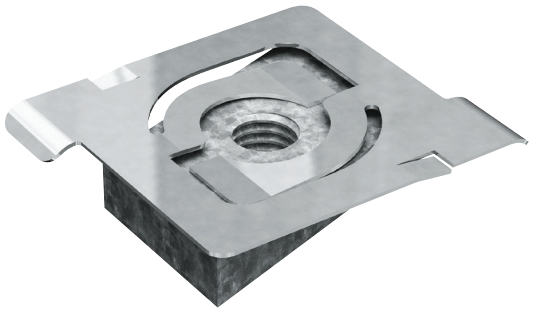

Технічні дані	
Матеріал	Марка сталі Q235 або вище
Остаточна обробка поверхні	Гарячий цинк (40-56 мкм)

Позначення	Момент затяжки	Кількість в упаковці	Код товару
MT-FPT M8 OC	20 Нм	50 шт.	2282192
MT-FPT M10 OC	30 Нм	50 шт.	2282194
MT-FPT M12 OC	40 Нм	50 шт.	2282196

Вогнестійка перфорована шайба MQZ-L

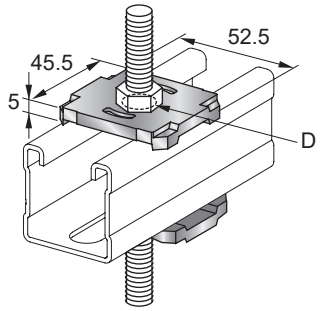

ЗАСТОСУВАННЯ

- Кріплення профілів і консолей на стінах, стелях або підлогах
- Використання баранчикових гайок або пружинних гайок з кутками, з'єднувальними елементами та консолями
- Анкерне кріплення монтажних профілів та різьбових шпильок до профілів MT

Технічні дані	
Матеріал	S235JR - DIN EN 10025
Остаточна обробка поверхні	Електрооцинкований (5-13 мкм) - тільки для використання в сухих приміщеннях

Позначення	Діаметр отвору - D	Кількість в упаковці	Код товару
MQZ-L11	11,5 мм	20 шт.	2199455
MQZ-L13	13,5 мм	20 шт.	2199456
MQZ-L17	17,5 мм	20 шт.	369681

Гарячеоцинкована перфорована шайба MQZ-LF

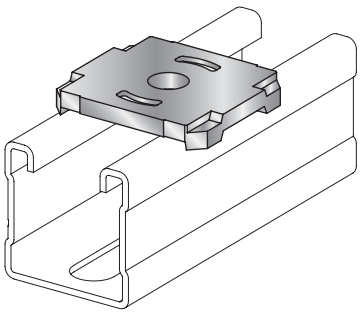

Технічні дані	
Матеріал	S235JR - DIN EN 10025
Остаточна обробка поверхні	Гаряче цинкування, 56 мкм - ASTM A153

Позначення	Діаметр отвору - D	Кількість в упаковці	Код товару
MQZ-L9-F	9,5 мм	20 шт.	304196
MQZ-L11-F	11,5 мм	20 шт.	304197
MQZ-L13-F	13,5 мм	20 шт.	304198

Кріпильний кутник для відкритих профілів MT-FA-C



ЗАСТОСУВАННЯ

- Кріплення компонентів інженерних мереж до профілів MT
- Підходить для використання у сухих приміщеннях

ПЕРЕВАГИ

- Компонент системи Hilti MT – економічне та універсальнерішення для практично будь-яких модульних опорних конструкцій для інженерних мереж
- Просте встановлення – сумісність із гайкою для профілів з поворотним замком Hilti MT,
- Простий спосіб кріплення конструкційних компонентів

Технічні дані	
Матеріал	Марка сталі Q235 або вище
Остаточна обробка поверхні	Електрооцинкований (5-13 мкм)

Позначення	Кількість в упаковці	Код товару
MT-FA-C M8	20 шт.	2273686
MT-FA-C M10	20 шт.	2273688
MT-FA-C M12	20 шт.	2273690
MT-FA-C M16	20 шт.	2273692

Кріпильний кутник для відкритих профілів MT-FA-C OC (гарячий цинк)



Технічні дані	
Матеріал	Марка сталі Q235 або вище
Остаточна обробка поверхні	ГГарячий цинк (40-56 мкм) Для помірно корозійних середовищ

Позначення	Кількість в упаковці	Код товару
MT-FA-C M8 OC	20 шт.	2273687
MT-FA-C M10 OC	20 шт.	2273689
MT-FA-C M12 OC	20 шт.	2273691
MT-FA-C M16 OC	20 шт.	2273652

Кутник для замкнутих (важких) профілів MT-FA-G OC (гарячий цинк)

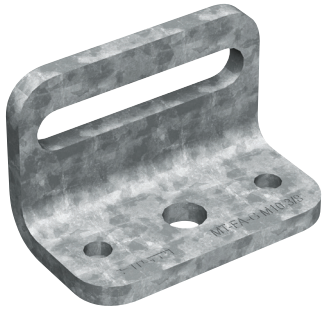

ЗАСТОСУВАННЯ

- Кріплення компонентів інженерних мереж до монтажних балок MT
- Підходить для використання у помірно корозійних середовищах

ПЕРЕВАГИ

- Компонент системи Hilti MT – економічне та універсальне рішення для практично будь-яких модульних опорних конструкцій для інженерних мереж
- Простота встановлення – кріплення за один етап з використанням різьбонарізних болтів Hilti MT-TFB
- Простий спосіб кріплення конструкційних компонентів
- Стійкість до корозії – гарячеоцинковане покриття для захисту від вологи та хімічної корозії

Технічні дані	
Матеріал	Марка сталі Q235 або вище
Остаточна обробка поверхні	Гарячий цинк (40-56 мкм) - для зовнішнього використання

Позначення	Кількість в упаковці	Код товару	
MT-FA-G M10 OC	10 шт.	2273681	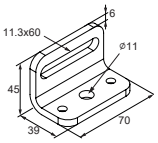
MT-FA-G M12 OC	10 шт.	2273682	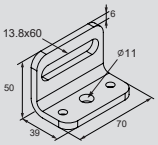
MT-FA-G M16 OC	10 шт.	2273683	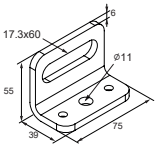
MT-FA-G M22 OC	10 шт.	2273684	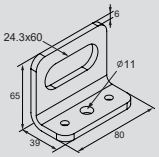
MT-FA-G M24 OC	10 шт.	2273685	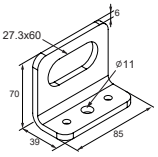

Направляюча трубної опори для важких профілів MT-FPS GS OC (гарячий цинк)



ЗАСТОСУВАННЯ

- Кріплення трубних опор до монтажних балок MT-70 та MT-80 без обмеження переміщення
- Підходить для використання у помірно корозійних середовищах

ПЕРЕВАГИ

- Компонент системи Hilti MT – економічне та універсальне рішення для практично будь-яких модульних опорних конструкцій для інженерних мереж
- Можливість регулювання – перфорований анкерний отвір для спрощення розміщення та встановлення трубної опори
- Простота встановлення – кріплення за один етап з використанням різьбонарізних болтів Hilti MT-TFB
- Пристосування до будь-якого розміру трубної опори

Технічні дані	
Матеріал	Марка сталі Q235 або вище
Остаточна обробка поверхні	Гарячий цинк (40-56 мкм) - для зовнішнього використання
Товщина матеріалу	6 мм

Позначення	Кількість в упаковці	Код товару	
MT-FPS-GS OC fixation	12 шт.	2273702	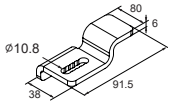

Направляюча трубної опори для важких профілів MT-FPS GL OC (гарячий цинк)

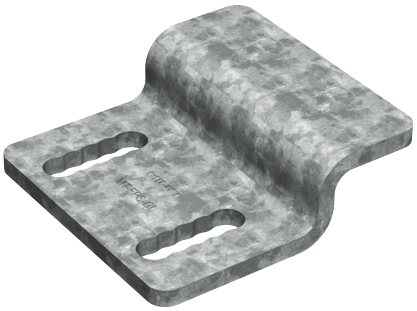

ЗАСТОСУВАННЯ

- Кріплення трубних опор до монтажних балок MT-90 та MT-100 без обмеження переміщення
- Підходить для використання у помірно корозійних середовищах

ПЕРЕВАГИ

- Компонент системи Hilti MT – економічне та універсальне рішення для практично будь-яких модульних опорних конструкцій для інженерних мереж
- Можливість регулювання – перфорований анкерний отвір для спрощення розміщення та встановлення трубної опори
- Простота встановлення – кріплення за один етап з використанням різьбонарізних болтів Hilti MT-TFB
- Пристосування до будь-якого розміру трубної опори

Технічні дані	
Матеріал	Марка сталі Q235 або вище
Остаточна обробка поверхні	Гарячий цинк (40-56 мкм) - для зовнішнього використання
Товщина матеріалу	6 мм

Позначення	Кількість в упаковці	Код товару	
MT-FPS-GL OC fixation	10 шт.	2273701	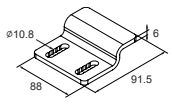

Ковзна пластина MT-PS-GS OC

ЗАСТОСУВАННЯ

- Покращення переміщення трубної опори завдяки термічному розширенню/стисканню
- Підвищення стійкості до пошкоджень внаслідок корозії або тертя об опорні монтажні балки
- Ізоляція для запобігання передаванню тепла від труб монтажним балкам
- Використання між трубними опорами й монтажними балками MT-70 та 80

ПЕРЕВАГИ

- Компонент системи Hilti MT – економічне та універсальне рішення для практично будь-яких модульних опорних конструкцій для інженерних мереж
- Простота встановлення – фіксується на монтажних балках MT без використання кріпильних елементів



Технічні дані	
Матеріал	Полімер з низьким коефіцієнтом тертя

Позначення	Кількість в упаковці	Код товару	
MT-PS-GS OC	10 шт.	2273694	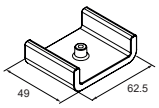

Ковзна пластина MT-PS-GL OC

ЗАСТОСУВАННЯ

- Покращення переміщення трубної опори завдяки термічному розширенню/стисканню
- Підвищення стійкості до пошкоджень внаслідок корозії або тертя об опорні монтажні балки
- Ізоляція для запобігання передаванню тепла від труб монтажним балкам
- Використання між трубними опорами й монтажними балками MT-90 та 100



Позначення	Кількість в упаковці	Код товару	
MT-PS-GL OC	10 шт.	2273695	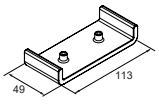

Ковзна пластина MT-PS-U OC



Позначення	Кількість в упаковці	Код товару	
MT-PS-U OC	10 шт.	2273696	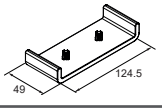

Кріпильна пластина з різьбовим отвором MT-FP



ЗАСТОСУВАННЯ

- Кріплення компонентів інженерних мереж (обладнання) до профілів MT в умовах, коли не потрібен опір зрізувальному навантаженню
- Підходить для використання у сухих приміщеннях

ПЕРЕВАГИ

- Компонент системи Hilti MT – економічне та універсальне рішення для практично будь-яких модульних опорних конструкцій для інженерних мереж
- Простий спосіб кріплення компонентів, коли не потрібен опір зрізувальному навантаженню

Технічні дані	
Матеріал	Марка сталі Q235 або вище
Остаточна обробка поверхні	Електрооцинкований (5-13 мкм)

Позначення	Момент затяжки	Кількість в упаковці	Код товару
MT-FP M6	5 Нм	100 шт.	2273653
MT-FP M8	9 Нм	100 шт.	2273655
MT-FP M10	15 Нм	100 шт.	2273657
MT-FP M12	20 Нм	100 шт.	2273659
MT-FP M16	20 Нм	100 шт.	2273671

Кріпильна пластина з різьбовим отвором MT-FP OC (гарячий цинк)

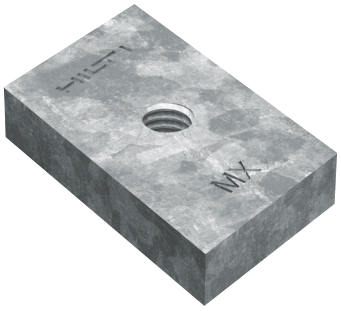

Технічні дані	
Матеріал	Марка сталі Q235 або вище
Остаточна обробка поверхні	Гарячий цинк (40-56 мкм)

Позначення	Момент затяжки	Кількість в упаковці	Код товару
MT-FP M6 OC	5 Нм	100 шт.	2273654
MT-FP M8 OC	9 Нм	100 шт.	2273656
MT-FP M10 OC	15 Нм	100 шт.	2273658
MT-FP M12 OC	20 Нм	100 шт.	2273670
MT-FP M16 OC	20 Нм	100 шт.	2273672

MT-CTAB / MT-CTAB OC Болт

ЗАСТОСУВАННЯ

- Кріплення монтажних профілів за задню стінку



ПЕРЕВАГИ

- Підвищена швидкість роботи – збільшена довжина болта спрощує його використання, що допомагає виконати більше роботи за меньший час
- Компонент системи Hilti MT – економічне та універсальне рішення для практично будь-яких модульних опорних конструкцій для інженерних мереж

Технічні дані	
Матеріал	Марка сталі Q235 або вище
Остаточна обробка поверхні	Електрооцинкований (5-13 мкм) / Гарячий цинк (40-56 мкм)

Позначення	Кількість в упаковці	Код товару
MT-CTAB	100 шт.	2332797
MT-CTAB OC	100 шт.	2332788

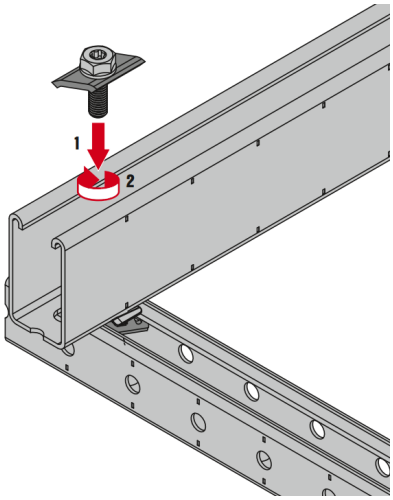

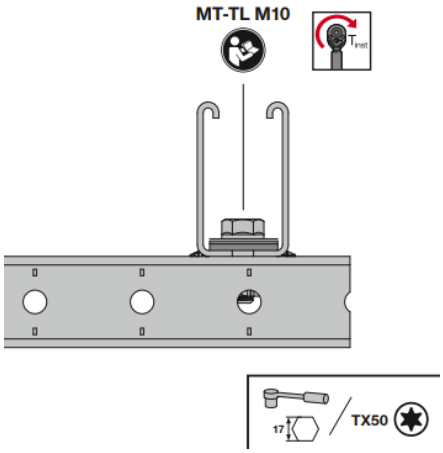

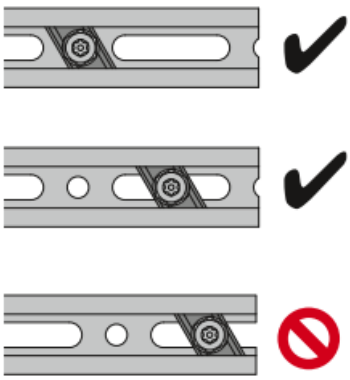

Шайба плоска широка MT-ZW OC (гарячий цинк)

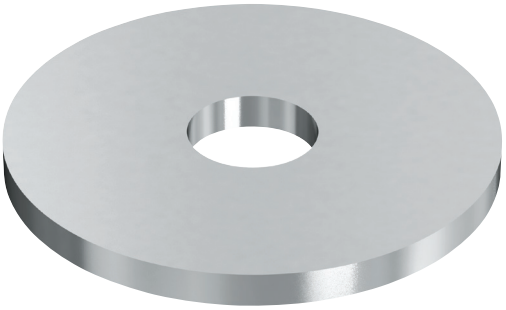

Технічні дані	
Матеріал	Марка сталі Q235 або вище
Остаточна обробка поверхні	Гарячий цинк (40-56 мкм)

Позначення	Кількість в упаковці	Код товару
MT-ZW M8 OC	100 шт.	2283114
MT-ZW M10 OC	100 шт.	2283115
MT-ZW M12 OC	100 шт.	2283116
MT-ZW M16 OC	100 шт.	2283117

Звукоізоляційна стрічка MT-RI



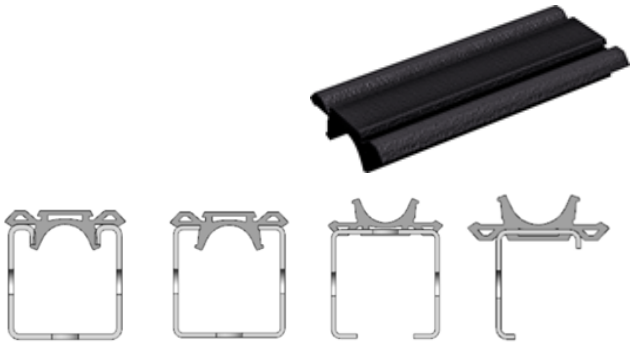

ЗАСТОСУВАННЯ

- Звукоізоляція для профілю MT для опор повітропроводів

ПЕРЕВАГИ

- Велика область контакту між ізоляційним компонентом профілю та повітропроводом забезпечує гарне розсіювання або повне усунення вібрації та шумів, що виникають у повітропроводі

Технічні дані	
Для використання з	Профілями MT-10...MT-60
Матеріал	EPDM
Термостійкість	- 40 - 110°C
Поглинання звуку	18 дБ(A)
Стійкість до	УФ-випромінювання, розведені кислоти та луги, спиртовмісні розчини, вода та розчини на водній основі
Стійкість до старіння	Перевірено відповідно до DIN 53508 і 53509
Міцність на стиск	6 Н/мм²
Твердість ізоляційного матеріалу	45° ±5° Шор A

Позначення	Довжина	Кількість в упаковці	Код товару
MT-RI 20m	20 м	1 шт.	2337452
MT-RI 10cm	10 см	100 шт.	2337453
MT-RI 2cm	2 см	100 шт.	2337454

Декоративна заглушка для профілів

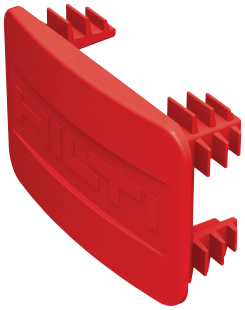

ЗАСТОСУВАННЯ

- Захист торців профілів від пошкоджень під час зберігання та транспортування

ПЕРЕВАГИ

- Безпечніший монтаж – захищає монтажників від гострих країв, які можуть залишитися після порізки профіля
- Підвищена довговічність – допомагає запобігти викривленню країв під час зберігання та транспортування до місця роботи

Технічні дані	
Матеріал	PPB-M02

Позначення	Сумісний профіль	Кількість в упаковці	Код товару	
MT-EC-20	MT20	50	2282197	
MT-EC-30	MT30	50	2273642	
MT-EC-40/50	MT40 & MT50	50	2273643	
MT-EC-60	MT60	50	2273644	
MT-EC-70	MT70	50	2273697	
MT-EC-80	MT80	25	2273698	
MT-EC-90	MT90	25	2273699	
MT-EC-100	MT100	25	2273700	

З'ЄДНУВАЧІ ДО БАЗОВОГО МАТЕРІАЛУ (ОПОРНІ П'ЯТИ) СИСТЕМИ MT

Легкі профілі	Відкриті профілі для середніх навантажень	Профілі замкнутого перерізу (важкі)
Без опорних п'ят	MT-B-L 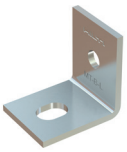 MT-B-T  MT-B-O2 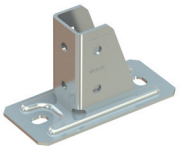 MT-B-O2B 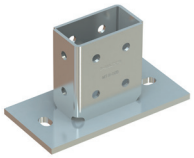 MT-B-O4 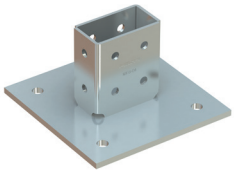	MT-C-GS  MT-C-GL  MT-B-GS T  MT-B-GS O4U 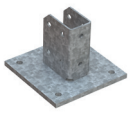 MT-B-GL O4 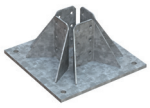 MT-B-GXL O4 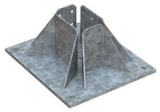 MT-B-GXL S1 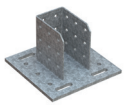 MT-B-GXL S2 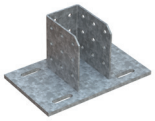 MT-B-GXL S3 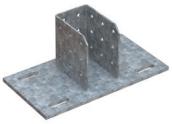 MT-P-GXL S1 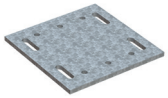 MT-B-G WS 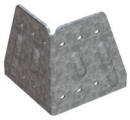 MT-BC-GS T MT-BC-GXL T 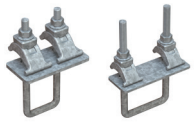

Опорні п'яти - відкриті профілі для середніх навантажень

MT-B-L

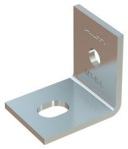

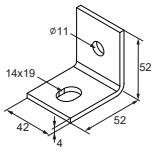

MT-B-T



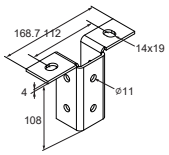

MT-B-O2



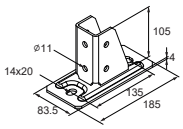

MT-B-O2B

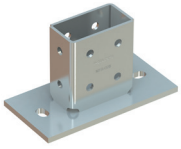

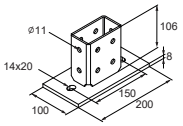

MT-B-O4

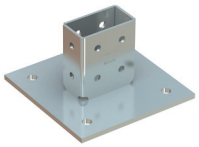

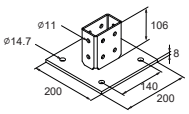

Опорні п'яти - профілі замкнутого перерізу (важкі)

MT-C-GS



MT-C-GL

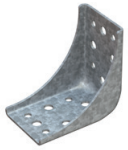

(équerres utilisables comme pieds de rail)

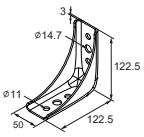

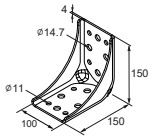

MT-B-GS T



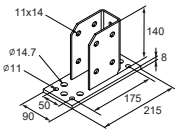

MT-B-GS O4U

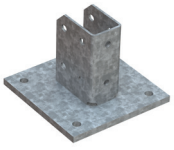

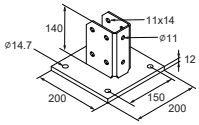

MT-B-GL O4

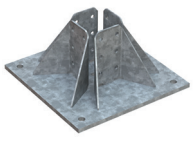

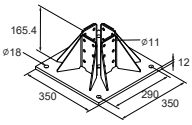

MT-B-GXL O4

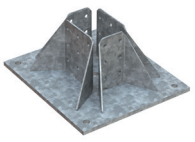

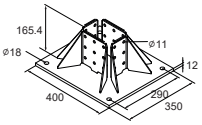

З'ЄДНУВАЧІ ДО БАЗОВОГО МАТЕРІАЛУ (ОПОРНІ П'ЯТИ) СИСТЕМИ MT

Пластини для з'єднання зі сталлю - профілі замкнутого перерізу (важкі)

MT-B-GXL S1

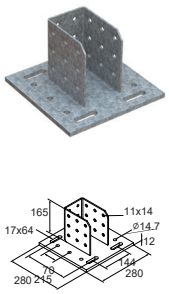

MT-B-GXL S2

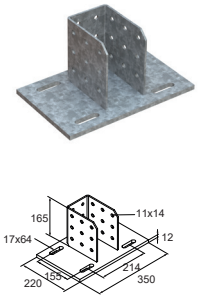

MT-B-GXL S3

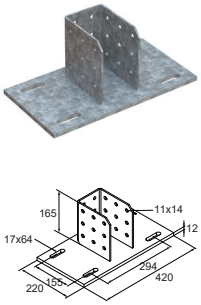

MT-P-GXL S1

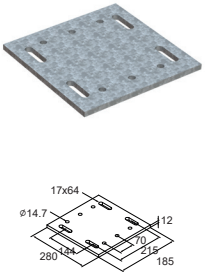

MT-B-G WS

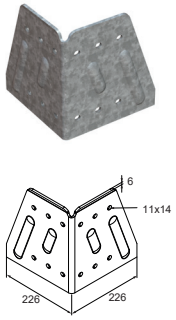

Кронштейни (також використовуються як опорні елементи для профілів)

MT-AB A

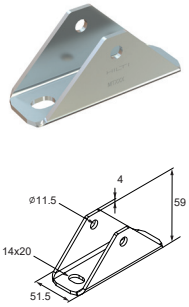

MT-AB-L 45

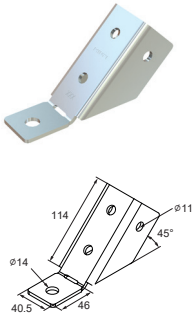

З'єднувачі до базового матеріалу систем MQ і MI, сумісні з системою MT

MQT-C-F

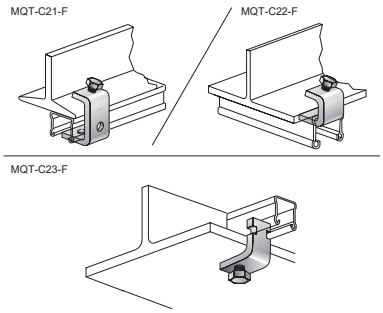

MAB

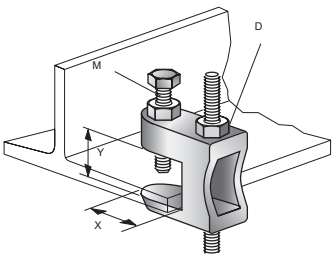

MQT-21-41 та MQT-41-82

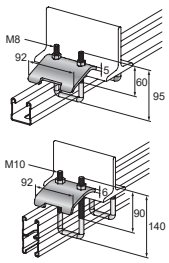

MI-SGC-M16

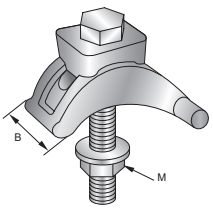

Опорний з'єднувальний елемент MT-BL



ЗАСТОСУВАННЯ

- Кріплення профілів MT до бетонних підлог, стін або стель
- Кріплення профілів MT до будівельної сталі
- Анкерне кріплення металевих каркасів та опорних конструкцій для інженерних мереж з невеликими навантаженнями до базового матеріалу
- Підходить для використання у помірно корозійних середовищах

ПЕРЕВАГИ

- Компонент системи Hilti MT – економічне та універсальне рішення для практично будь-яких модульних опорних конструкцій для інженерних мереж
- Просте встановлення – сумісність із гайкою для профілів з поворотним замком Hilti MT, швидша в установці альтернатива пружинним гайкам для збирання модульних опорних систем
- Компонент повної системи Hilti – сумісність з рішеннями для прямого монтажу та анкерування

Технічні дані	
Матеріал	Марка сталі Q235 або вище
Остаточна обробка поверхні	Електрооцинкований (5-13 мкм)
Товщина матеріалу	4 мм
Умови використання	Тільки в сухих приміщеннях

Позначення	Кількість в упаковці	Код товару	
MT-B-L	20 шт.	2272086	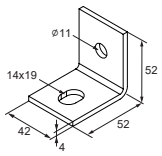

Опорний з'єднувальний елемент MT-BL OC (гарячий цинк)

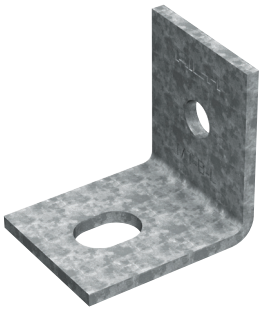

Технічні дані	
Матеріал	Марка сталі Q235 або вище
Остаточна обробка поверхні	Гарячий цинк (40-56 мкм)
Товщина матеріалу	4 мм
Умови використання	На відкритому повітрі. Від низького до помірного забруднення

Позначення	Кількість в упаковці	Код товару	
MT-B-L OC	20 шт.	2272088	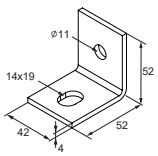

Схема навантажень	Позначення	+ Fz	- Fz	± Fx	± Fy
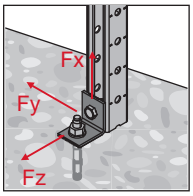	MT-B-L / MT-B-L OC	5.0 кН	2.1 кН	2.1 кН	0.0 кН

Наведені значення навантаження є рекомендованими значеннями з частковими коефіцієнтами безпеки для дій і опору. Проектне значення = 1,4 * рекомендоване значення.

Опорний з'єднувальний елемент MT-B-T



ЗАСТОСУВАННЯ

- Кріплення профілів MT до бетонних підлог, стін або стель
- Кріплення профілів MT-30...MT-50 до будівельної сталі
- Анкерне кріплення металевих каркасів та опорних конструкцій для інженерних мереж з невеликими навантаженнями до базового матеріалу
- Підходить для використання у помірно корозійних середовищах

ПЕРЕВАГИ

- Компонент системи Hilti MT – економічне та універсальне рішення для практично будь-яких модульних опорних конструкцій для інженерних мереж
- Просте встановлення – сумісність із гайкою для профілів з поворотним замком Hilti MT, швидша в установці альтернатива пружинним гайкам для збирання модульних опорних систем
- Компонент повної системи Hilti – сумісність з рішеннями для прямого монтажу та анкерування

Технічні дані	
Матеріал	Марка сталі Q235 або вище
Остаточна обробка поверхні	Електрооцинкований (5-13 мкм)
Товщина матеріалу	4 мм
Умови використання	Тільки в сухих приміщеннях

Позначення	Застосовується з профілем	Кількість в упаковці	Код товару	
MT-B-T	MT-30, MT-40, MT-50	20 шт.	2272090	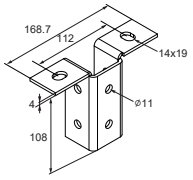

Опорний з'єднувальний елемент MT-B-T OC (гарчий цинк)

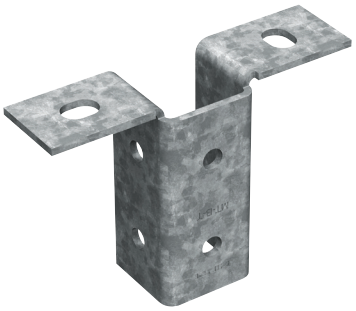

Технічні дані	
Матеріал	Марка сталі Q235 або вище
Остаточна обробка поверхні	Гарячий цинк (40-56 мкм)
Товщина матеріалу	4 мм
Умови використання	На відкритому повітрі. Від низького до помірного забруднення

Позначення	Кількість в упаковці	Код товару	
MT-B-T OC	20 шт.	2272092	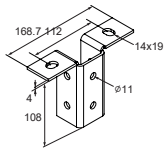

Схема навантажень	Позначення	+ Fz	- Fz	± Fx	± Fy
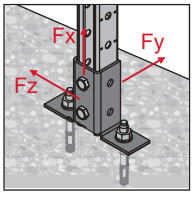	MT-B-T / MT-B-T OC	0.6 кН	0.6 кН	6.0 кН	1.2 кН

Наведені значення навантаження є рекомендованими значеннями з частковими коефіцієнтами безпеки для дій і опору. Проектне значення = 1,4 * рекомендоване значення.

Опорний з'єднувальний елемент MT-B-O2

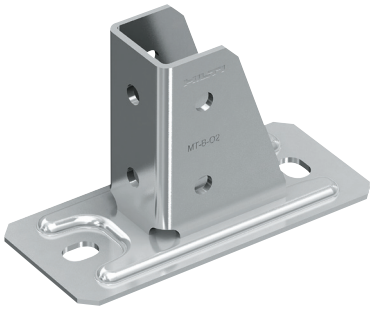

ЗАСТОСУВАННЯ

- Кріплення профілів MT до бетонних підлог, стін або стель
- Кріплення профілів MT-30...MT-60 до будівельної сталі
- Анкерне кріплення металевих каркасів та опорних конструкцій для інженерних мереж з невеликими навантаженнями до базового матеріалу
- Підходить для використання у помірно корозійних середовищах

ПЕРЕВАГИ

- Компонент системи Hilti MT – економічне та універсальне рішення для практично будь-яких модульних опорних конструкцій для інженерних мереж
- Просте встановлення – сумісність із гайкою для профілів з поворотним замком Hilti MT, швидша в установці альтернатива пружинним гайкам для збирання модульних опорних систем
- Компонент повної системи Hilti – сумісність з рішеннями для прямого монтажу та анкерування

Технічні дані	
Матеріал	Марка сталі Q235 або вище
Остаточна обробка поверхні	Електрооцинкований (5-13 мкм)
Товщина матеріалу	4 мм
Умови використання	Тільки в сухих приміщеннях

Позначення	Застосовується з профілем	Кількість в упаковці	Код товару	
MT-B-O2	MT-30, MT-40, MT-50, MT-60	12 шт.	2272094	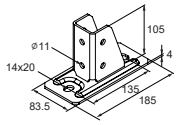

Опорний з'єднувальний елемент MT-B-O2 OC (гарячий цинк)

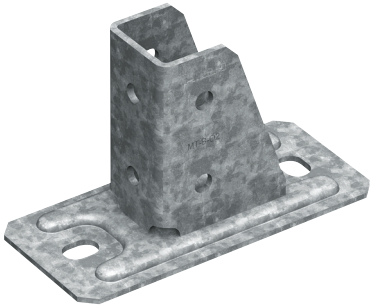

Технічні дані	
Матеріал	Марка сталі Q235 або вище
Остаточна обробка поверхні	Гарячий цинк (40-56 мкм)
Товщина матеріалу	4 мм
Умови використання	На відкритому повітрі. Від низького до помірного забруднення

Позначення	Кількість в упаковці	Код товару	
MT-B-O2 OC	12 шт.	2272096	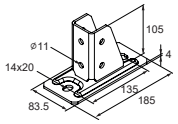

Схема навантажень	Позначення	+ Fz	- Fz	± Fx	± Fy
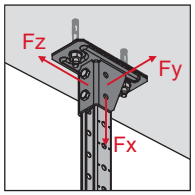	MT-B-O2 / MT-B-O2 OC	5.2 кН	5.2 кН	9.0 кН	1.7 кН

Наведені значення навантаження є рекомендованими значеннями з частковими коефіцієнтами безпеки для дій і опору. Проектне значення = 1,4 * рекомендоване значення.

Опорний з'єднувальний елемент MT-B-O2B

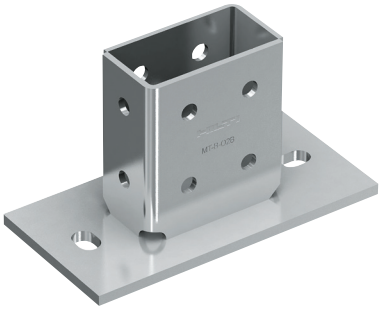

ЗАСТОСУВАННЯ

- Кріплення профілів MT до бетонних підлог, стін або стель
- Кріплення профілів MT-40D до будівельної сталі
- Анкерне кріплення металевих каркасів та опорних конструкцій для інженерних мереж з невеликими навантаженнями до базового матеріалу
- Підходить для використання у помірно корозійних середовищах

ПЕРЕВАГИ

- Компонент системи Hilti MT – економічне та універсальне рішення для практично будь-яких модульних опорних конструкцій для інженерних мереж
- Просте встановлення – сумісність із гайкою для профілів з поворотним замком Hilti MT, швидша в установці альтернатива пружинним гайкам для збирання модульних опорних систем
- Компонент повної системи Hilti – сумісність з рішеннями для прямого монтажу та анкерування

Технічні дані	
Матеріал	Марка сталі Q235 або вище
Остаточна обробка поверхні	Електрооцинкований (5-13 мкм)
Товщина матеріалу	8 мм
Умови використання	Тільки в сухих приміщеннях

Позначення	Застосовується з профілем	Кількість в упаковці	Код товару	
MT-B-O2B	MT-40D	6 шт.	2282212	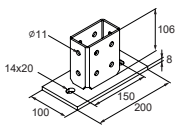

Опорний з'єднувальний елемент MT-B-O2B OC (гарячий цинк)

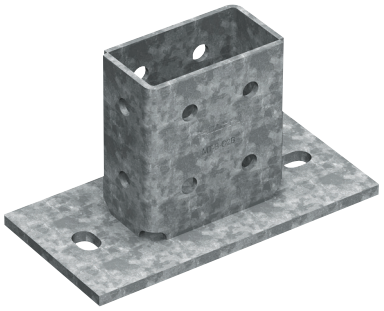

Технічні дані	
Матеріал	Марка сталі Q235 або вище
Остаточна обробка поверхні	Гарячий цинк (40-56 мкм)
Товщина матеріалу	4 мм
Умови використання	На відкритому повітрі. Від низького до помірного забруднення

Позначення	Кількість в упаковці	Код товару	
MT-B-O2B OC	6 шт.	2282213	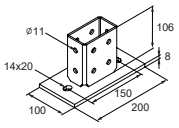

Схема навантажень	Позначення	+ Fz	- Fz	± Fx	± Fy
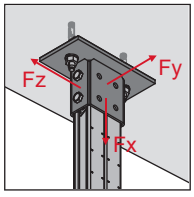	MT-B-O2B / MT-B-O2B OC	19.2 кН	19.2 кН	12.6 кН	3.6 кН

Наведені значення навантаження є рекомендованими значеннями з частковими коефіцієнтами безпеки для дій і опору. Проектне значення = 1,4 * рекомендоване значення.

Опорний з'єднувальний елемент MT-B-O4

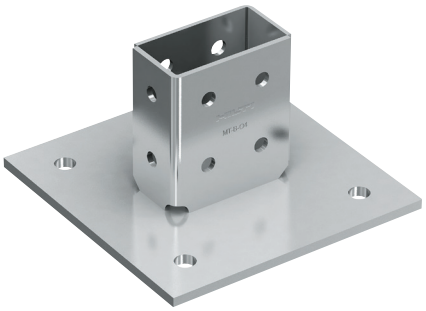

ЗАСТОСУВАННЯ

- Кріплення профілів MT до бетонних підлог, стін або стель
- Кріплення профілів MT-40D до будівельної сталі
- Анкерне кріплення металевих каркасів та опорних конструкцій для інженерних мереж з невеликими навантаженнями до базового матеріалу
- Підходить для використання у помірно корозійних середовищах

ПЕРЕВАГИ

Компонент системи Hilti MT – економічне та універсальне рішення для практично будь-яких модульних опорних конструкцій для інженерних мереж

Просте встановлення – сумісність із гайкою для профілів з поворотним замком Hilti MT, швидша в установці альтернатива пружинним гайкам для збирання модульних опорних систем

- Компонент повної системи Hilti – сумісність з рішеннями для прямого монтажу та анкерування

Технічні дані	
Матеріал	Марка сталі Q235 або вище
Остаточна обробка поверхні	Електрооцинкований (5-13 мкм)
Товщина матеріалу	8 мм
Умови використання	Тільки в сухих приміщеннях

Позначення	Застосовується з профілем	Кількість в упаковці	Код товару	
MT-B-O4	MT-40D	4 шт.	2272098	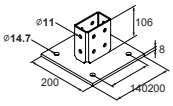

Опорний з'єднувальний елемент MT-B-O4 OC (гарячий цинк)

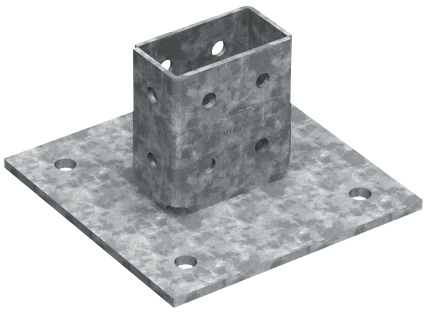

Технічні дані	
Матеріал	Марка сталі Q235 або вище
Остаточна обробка поверхні	Гарячий цинк (40-56 мкм)
Товщина матеріалу	4 мм
Умови використання	На відкритому повітрі. Від низького до помірного забруднення

Позначення	Кількість в упаковці	Код товару	
MT-B-O4 OC	4 шт.	2272099	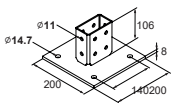

Схема навантажень	Позначення	± Fz	+ Fx	- Fx	± Fy
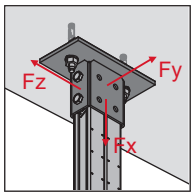	MT-B-O4 MT-B-O4 OC	19.2 кН	12.6 кН	13.1 кН	4.6 кН

Наведені значення навантаження є рекомендованими значеннями з частковими коефіцієнтами безпеки для дій і опору. Проектне значення = 1,4 * рекомендоване значення.

Зажим MQT-C-F (гарячий цинк)

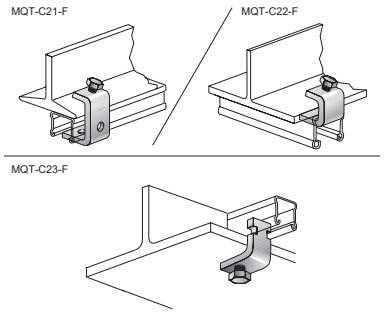

ЗАСТОСУВАННЯ

- Підходить для усіх сталевих балок з максимальною товщиною полиці 23 мм
- Кріплення профілів на сталевих балках

ПЕРЕВАГИ

- Просте встановлення та розміщення профілів без свердління або зварювання
- . ожливість швидкого підрегулювання

Технічні дані	
Склад матеріалу	S235JR - DIN EN 10025
Остаточна обробка поверхні	Гаряче цинкування, 46 мкм - DIN EN ISO 1461

Позначення	Кількість в упаковці	Код товару	
MQT-C21-F	4 шт.	304193	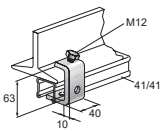
MQT-C23-F	6 шт.	304195	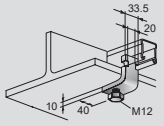
MQT-C22-F	10 шт.	304194	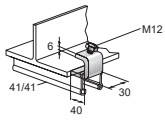

Схема навантажень	Позначення	F1
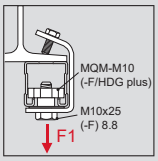	MQT-C21-F	4,5 кН
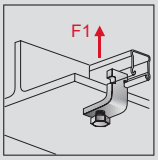	MQT-C23-F	2,5 кН
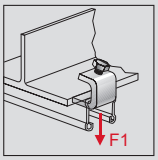	MQT-C22-F	2,5 кН

Усі навантаження відповідають за 1 затискач балки.
Наведені значення навантаження є рекомендованими значеннями з частковими коефіцієнтами безпеки для дій і опору. Проектне значення = 1,4 * рекомендоване значення.

Монтажна струбцина для фіксації різьбових шпильок MAB

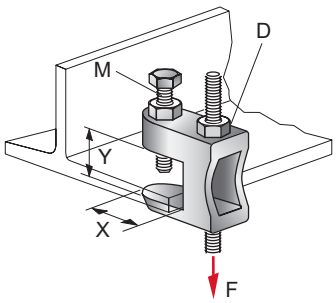

ЗАСТОСУВАННЯ

- Кріплення різьбових шпильок до сталевих балок без свердління та зварювання

ПЕРЕВАГИ

- Можливість регулювання висоти послабленням фіксуючої гайки навіть після початкового встановлення
- Кріплення до сталевих балок без свердління та зварювання
- Можливість регулювати висоту після послаблення фіксуючої гайки

Технічні дані

Тип базового матеріалу	Сталь
Матеріал	EN-GJMB - EN 1562
Остаточна обробка поверхні	Електрооцинкований (5-13 мкм)

Позначення	Різьба	Кількість в упаковці	Код товару
MAB-9	M8	12 шт.	375956
MAB-11	M10	12 шт.	375957
MAB-13	M12	12 шт.	375958
MAB-17	M16	12 шт.	228155

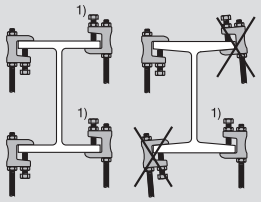

Vds/UL/FM

1) FM ≤ DN200

Позначення	Діаметр труби DN згідно з			Рекомендоване навантаження	Рекомендований момент затяжки для фіксуючого болта M_d
	VdS	UL	FM		
MAB-9	≤ 50	-	-	1200 кН	Затягнути вручну + ½ оберту ключем
MAB-11	> 50 ≤ 100	≤ 100	≤ 100	2500 кН	
MAB-13	> 100 ≤ 150	> 100 ≤ 200	> 100 ≤ 200	3500 кН	
MAB-17	> 150 ≤ 200	> 200 ≤ 300	> 200 ≤ 300 [1)]	5500 кН	

Значення навантаження: відповідно до правил VdS, UL та FM.

[1)] Тільки якщо напрямок сили вниз.

Монтажна струбцина MQT

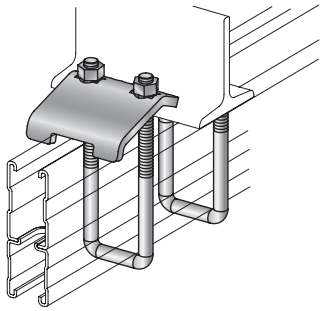

ЗАСТОСУВАННЯ

- Кріплення профілів до сталевих балок без свердління або зварювання

ПЕРЕВАГИ

- Просте встановлення та розміщення профілів
- Підходить для усіх стандартних балок (макс. товщина затискання = 23 мм)
- Швидке встановлення
- Можливість швидкого підрегулювання

Технічні дані

Тип базового матеріалу	Сталь
Матеріал	Пластина: S235JR-DIN EN 10025, U - болт: S235JRG2-DIN EN 10025, гайка - DIN 50961
Остаточна обробка поверхні	Електрооцинкований (5-13 мкм)

Позначення	Застосовується з профілем	Різьба	Код товару	
MQT-21-41	MT-30, MT-40, MT-50	M8	369675	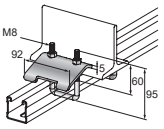
MQT-41-82	MT-40, MT-50, MT-60, MT-40D	M10	369676	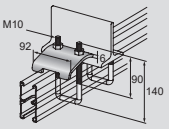
MQT-41-82-F[1)]	MT-40, MT-50, MT-60, MT-40D	M10	304191	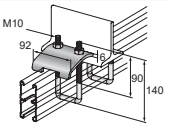

1) Гаряцеоцинкована версія

Схема навантажень	Позначення	F1	F2
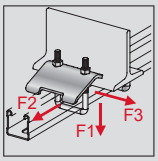	MQT-21-41	6 кН	0,54 кН
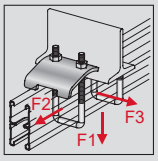	MQT-41-82	8 кН	0,9 кН

Значення навантаження дійсні лише для використання в парі
Значення навантаження дійсні тільки при навантаженні в одному напрямку.
Наведені значення навантаження є рекомендованими значеннями з частковими коефіцієнтами безпеки для дій і опору. Проектне значення = 1,4 * рекомендоване значення.

Опорний з'єднувальний елемент MT-B-GS T OC (гарячий цинк)

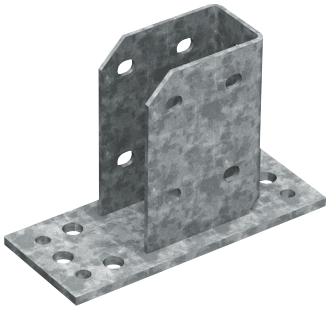

ЗАСТОСУВАННЯ

- Кріплення монтажних балок MT-70 і MT-80 до бетонних підлог, стін або стель та до будівельної сталі
- Анкерне кріплення металевих каркасів та опорних конструкцій для інженерних мереж з невеликими навантаженнями до базового матеріалу Підходить
- для використання у помірно корозійних середовищах

ПЕРЕВАГИ

- Компонент системи Hilti MT – економічне та універсальне рішення для практично будь-яких модульних опорних конструкцій для інженерних мереж
- Простота встановлення – збирання за один етап з використанням різьбонарізних болтів Hilti MT-TFB
- Можливість регулювання – на відміну від зварювання модульні металеві каркаси можна регулювати для майбутніх вимог інженерних мереж

Технічні дані	
Матеріал	Марка сталі Q335 або вище
Остаточна обробка поверхні	Гарячий цинк (40-56 мкм)
Товщина матеріалу	8 мм
Умови використання	На відкритому повітрі. Від низького до помірного забруднення

Позначення	Застосовується з профілем	Кількість в упаковці	Код товару	
MT-B-GS T OC	MT-70, MT-80	2 шт.	2272100	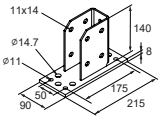

Схема навантажень	Позначення	+ Fz	- Fz	± Fx	± Fy
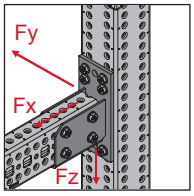	MT-B-GS T OC	17.3 кН	16.3 кН	22.3 кН	12.1 кН

Наведені значення навантаження є рекомендованими значеннями з частковими коефіцієнтами безпеки для дій і опору. Проектне значення = 1,5 * рекомендоване значення.

Опорний з'єднувальний елемент MT-B-GS O4U OC (гарячий цинк)

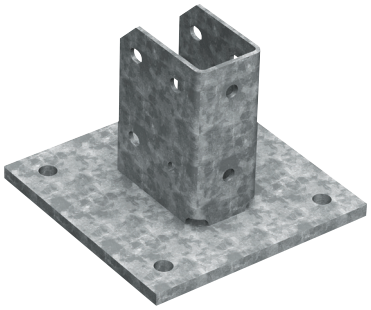

ЗАСТОСУВАННЯ

- Кріплення монтажних балок MT-70 і MT-80 до бетонних підлог, стін або стель та до будівельної сталі
- Анкерне кріплення металевих каркасів та опорних конструкцій для інженерних мереж з невеликими навантаженнями до базового матеріалу Підходить
- для використання у помірно корозійних середовищах

ПЕРЕВАГИ

- Компонент системи Hilti MT – економічне та універсальне рішення для практично будь-яких модульних опорних конструкцій для інженерних мереж
- Простота встановлення – збирання за один етап з використанням різьбонарізних болтів Hilti MT-TFB
- Можливість регулювання – на відміну від зварювання модульні металеві каркаси можна регулювати для майбутніх вимог інженерних мереж

Технічні дані	
Матеріал	Марка сталі Q335 або вище
Остаточна обробка поверхні	Гарячий цинк (40-56 мкм)
Товщина матеріалу	12 мм
Умови використання	На відкритому повітрі. Від низького до помірного забруднення

Позначення	Застосовується з профілем	Кількість в упаковці	Код товару	
MT-B-GS O4U OC	MT-70, MT-80	4 шт.	2272101	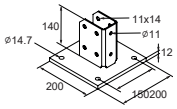

Схема навантажень	Позначення	+ Fz	- Fz	± Fx	± Fy
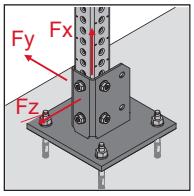	MT-B-GS O4U OC	60.1 кН	53.9 кН	18.0 кН	16.0 кН

Наведені значення навантаження є рекомендованими значеннями з частковими коефіцієнтами безпеки для дій і опору. Проектне значення = 1,5 * рекомендоване значення.

Опорний з'єднувальний елемент MT-B-GL O4 OC (гарячий цинк)

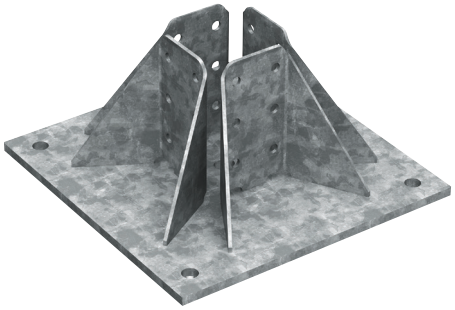

ЗАСТОСУВАННЯ

- Кріплення монтажних балок MT-90 до бетонних підлог, стін або стель та до будівельної сталі
- Анкерне кріплення металевих каркасів та опорних конструкцій для інженерних мереж з невеликими навантаженнями до базового матеріалу Підходить
- для використання у помірно корозійних середовищах

ПЕРЕВАГИ

- Компонент системи Hilti MT – економічне та універсальне рішення для практично будь-яких модульних опорних конструкцій для інженерних мереж
- Простота встановлення – збирання за один етап з використанням різьбонарізних болтів Hilti MT-TFB
- Можливість регулювання – на відміну від зварювання модульні металеві каркаси можна регулювати для майбутніх вимог інженерних мереж

Технічні дані	
Матеріал	Марка сталі Q335 або вище
Остаточна обробка поверхні	Гарячий цинк (40-56 мкм)
Товщина матеріалу	12 мм
Умови використання	На відкритому повітрі. Від низького до помірного забруднення

Позначення	Застосовується з профілем	Кількість в упаковці	Код товару	
MT-B-GL O4 OC	MT-90	1 шт.	2272103	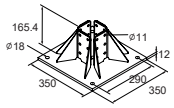

Схема навантажень	Позначення	+ Fz	- Fz	± Fx	± Fy
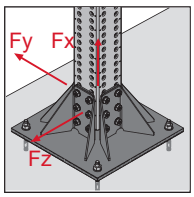	MT-B-GL O4 OC	55.2 кН	55.2 кН	122.4 кН	55.2 кН

Наведені значення навантаження є рекомендованими значеннями з частковими коефіцієнтами безпеки для дій і опору. Проектне значення = 1,5 * рекомендоване значення.

Опорний з'єднувальний елемент MT-B-GXL O4 OC (гарячий цинк)

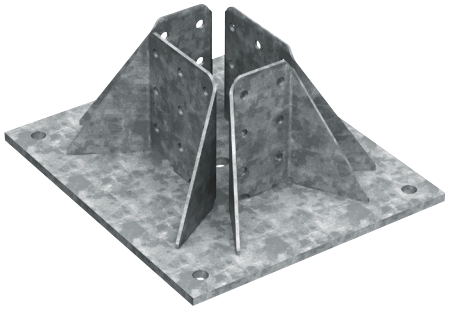

ЗАСТОСУВАННЯ

- Кріплення монтажних балок MT-100 до бетонних підлог, стін або стель та до будівельної сталі
- Анкерне кріплення металевих каркасів та опорних конструкцій для інженерних мереж з невеликими навантаженнями до базового матеріалу Підходить
- для використання у помірно корозійних середовищах

ПЕРЕВАГИ

- Компонент системи Hilti MT – економічне та універсальне рішення для практично будь-яких модульних опорних конструкцій для інженерних мереж
- Простота встановлення – збирання за один етап з використанням різьбонарізних болтів Hilti MT-TFB
- Можливість регулювання – на відміну від зварювання модульні металеві каркаси можна регулювати для майбутніх вимог інженерних мереж

Технічні дані	
Матеріал	Марка сталі Q335 або вище
Остаточна обробка поверхні	Гарячий цинк (40-56 мкм)
Товщина матеріалу	12 мм
Умови використання	На відкритому повітрі. Від низького до помірного забруднення

Позначення	Застосовується з профілем	Кількість в упаковці	Код товару	
MT-B-GXL O4 OC	MT-100	1 шт.	2272104	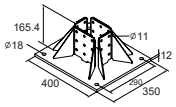

Схема навантажень	Позначення	+ Fz	- Fz	± Fx	± Fy
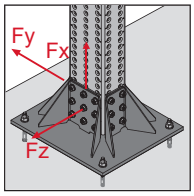	MT-B-GXL O4 OC	93.4 кН	93.4 кН	145.7 кН	87.7 кН

Наведені значення навантаження є рекомендованими значеннями з частковими коефіцієнтами безпеки для дій і опору. Проектне значення = 1,5 * рекомендоване значення.

Опорний елемент MT-B-GXL S1 OC (гарячий цинк)

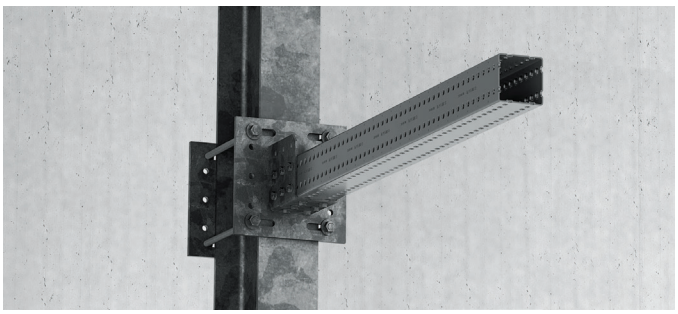

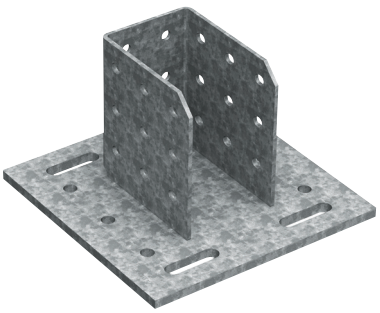

ЗАСТОСУВАННЯ

- Кріплення монтажних балок MT-90 і MT-100 до сталі
- Анкерне кріплення металевих каркасів та опорних конструкцій для інженерних мереж до базового
- матеріалу Підходить для використання у помірно корозійних середовищах

ПЕРЕВАГИ

- Компонент системи Hilti MT – економічне та універсальне рішення для практично будь-яких модульних опорних конструкцій для інженерних мереж
- Простота встановлення – збирання за один етап з використанням різьбонарізних болтів Hilti MT-TFB
- Можливість регулювання – чотири перфоровані анкерні отвори для спрощення розміщення та встановлення опорного компонента
- Легке корегування – на відміну від зварювання модульні опорні компоненти дозволяють змінювати металеві каркаси для майбутніх вимог інженерних мереж
- Компонент повної системи Hilti – сумісність з рішеннями для прямого монтажу та анкерування

Технічні дані	
Матеріал	Марка сталі Q335 або вище
Остаточна обробка поверхні	Гарячий цинк (40-56 мкм)
Товщина матеріалу	15 мм
Умови використання	На відкритому повітрі. Від низького до помірного забруднення

Позначення	Застосовується з профілем	Кількість в упаковці	Код товару	
MT-B-GXL S1 OC	MT-90, MT-100	2 шт.	2272106	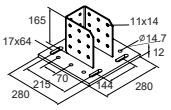

Схема навантажень	Позначення	+ Fz	- Fz	± Fx	± Fy
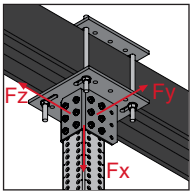	MT-B-GXL S1 OC	14.9 кН	14.9 кН	74.7 кН	14.9 кН

Наведені значення навантаження є рекомендованими значеннями з частковими коефіцієнтами безпеки для дій і опору. Проектне значення = 1,5 * рекомендоване значення.

Опорний елемент MT-B-GXL S2 OC (гарячий цинк)

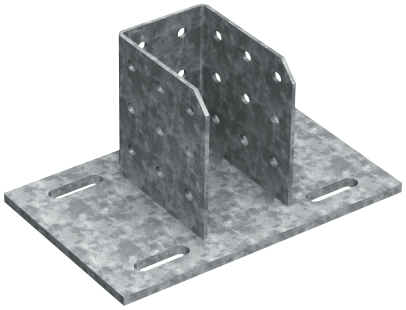

ЗАСТОСУВАННЯ

- Кріплення монтажних балок MT-90 і MT-100 до сталі
- Анкерне кріплення металевих каркасів та опорних конструкцій для інженерних мереж до базового матеріалу
- Підходить для використання у помірно корозійних середовищах

ПЕРЕВАГИ

- Компонент системи Hilti MT – економічне та універсальне рішення для практично будь-яких модульних опорних конструкцій для інженерних мереж
- Простота встановлення – збирання за один етап з використанням різьбонарізних болтів Hilti MT-TFB
- Можливість регулювання – чотири перфоровані анкерні отвори для спрощення розміщення та встановлення опорного компонента
- Легке корегування – на відміну від зварювання модульні опорні компоненти дозволяють змінювати металеві каркаси для майбутніх вимог інженерних мереж
- Компонент повної системи Hilti – сумісність з рішеннями для прямого монтажу та анкерування

Технічні дані	
Матеріал	Марка сталі Q335 або вище
Остаточна обробка поверхні	Гарячий цинк (40-56 мкм)
Товщина матеріалу	15 мм
Умови використання	На відкритому повітрі. Від низького до помірного забруднення

Позначення	Застосовується з профілем	Кількість в упаковці	Код товару	
MT-B-GXL S2 OC	MT-90, MT-100	2 шт.	2272107	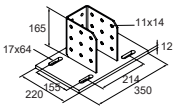

Схема навантажень	Позначення	+ Fz	- Fz	± Fx	± Fy
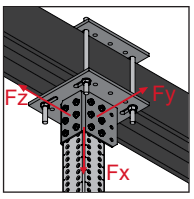	MT-B-GXL S2 OC	14.9 кН	14.9 кН	66.1 кН	14.9 кН

Наведені значення навантаження є рекомендованими значеннями з частковими коефіцієнтами безпеки для дій і опору. Проектне значення = 1,5 * рекомендоване значення.

Опорнаий елемент MT-B-GXL S3 OC (гарячий цинк)

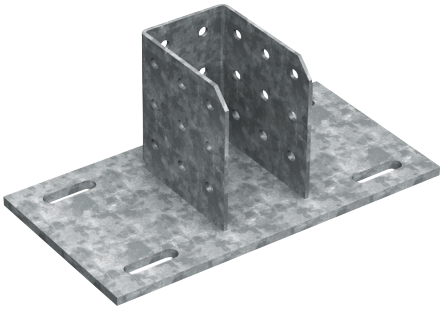

ЗАСТОСУВАННЯ

- Кріплення важких профілів MT-90 і MT-100 до конструкційної
- сталі Анкерування сталевих шпильок і опорних конструкцій MEP з легкими навантаженнями до опорного матеріалу
- Підходить для помірно корозійних середовищ

AVANTAGES

- Частина системи Hilti MT – економічне комплексне рішення для практично будь-якої модульної опорної конструкції MEP
- Простота встановлення – збирання за один етап з використанням різьбонарізних болтів Hilti MT-TFB
- Можливість регулювання – чотири перфоровані анкерні отвори для спрощення розміщення та встановлення опорного компонента

Технічні дані

Матеріал	Марка сталі Q335 або вище
Остаточна обробка поверхні	Гарячий цинк (40-56 мкм)
Товщина матеріалу	15 мм
Умови використання	Поза приміщеннями, низьке або помірне забруднення (C3 / C4)

Позначення	Застосовується з профілем	Кількість в упаковці, шт	Код товару	
MT-B-GXL S3 OC	MT-90, MT-100	2	**2272108**	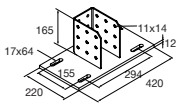

Схема навантаження	Найменування	+ Fz	- Fz	± Fx	± Fy
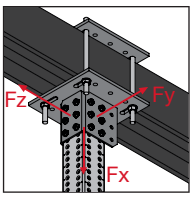	MT-B-GXL S3 OC	14.9 кН	14.9 кН	40.2 кН	14.9 кН

Наведені значення навантаження є рекомендованими значеннями з частковими коефіцієнтами безпеки для дій і опору. Проєктне значення = 1,5 * рекомендоване значення.

Опорна пластина для невеликих навантажень MT-P-GXL S1 OC (гарячий цинк)

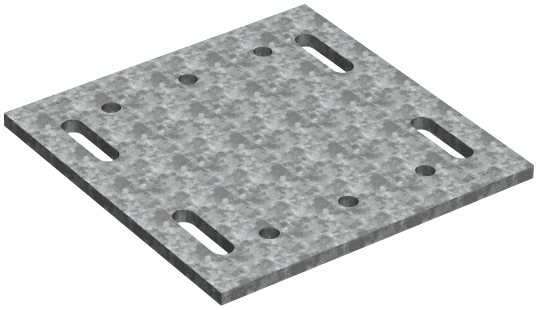

ЗАСТОСУВАННЯ

- Сумісний з опорною платиною MT-B-GXL S1
- Кріплення опорних частин системи MT, шляхом обжимки несучих сталевих конструкцій (додатково потрібні різьбові шпильки)
- Підходить для використання у помірно корозійних середовищах

ПЕРЕВАГИ

- Компонент системи Hilti MT – економічне та універсальне рішення для практично будь-яких модульних опорних конструкцій для інженерних мереж
- Простота встановлення – чотири перфоровані анкерні отвори для спрощення розміщення
- Без свердління, зварювання або анкерування – модульні опорні пластини встановлюються навколо сталевої балки без кріплення безпосередньо до неї

Технічні дані	
Матеріал	Марка сталі Q335 або вище
Остаточна обробка поверхні	Гарячий цинк (40-56 мкм)– для зовнішнього використання
Товщина матеріалу	15 мм
Умови використання	Поза приміщеннями, низьке або помірне забруднення (C3 / C4 – низьке)

Позначення	Ширина сталевої балки	Кількість в упаковці, шт	Код товару	
MT-P-GXL S1 OC	75-165 мм	2	**2272110**	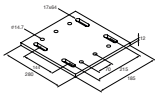

Затискна пластина MIB-SH (гарячий цинк)

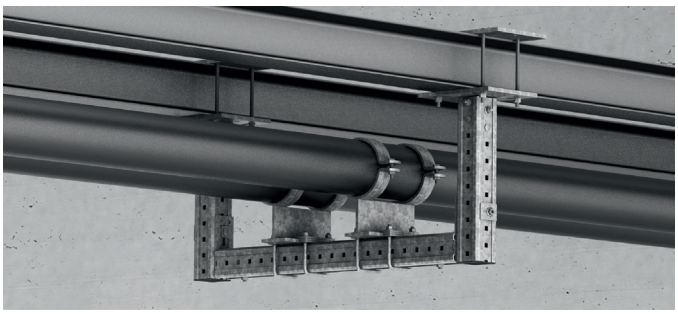

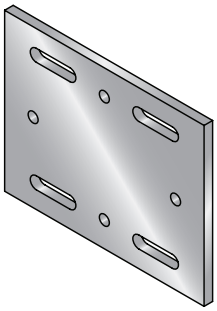

ЗАСТОСУВАННЯ

- З'єднання зі сталлю за допомогою різьбових шпильок M16
- Для монтажних балок MT-80, 90 і 100
- Промислове та важке комерційне застосування, що усуває необхідність зварювання

ПЕРЕВАГИ

- Для особливих випадків точку з'єднання балок можна розташувати за бажанням
- Усі сталеві балки шириною від 75 до 300 мм покриті лише 3 пластинами
- Високоміцна деталь, розроблена для надвисоких навантажень

Технічні дані	
Матеріал	DD11 MOD - HN 547, S235JR - DIN EN 10025
Остаточна обробка поверхні	Гаряче цинкування : min 55 µm - DIN EN ISO 1461

Позначення	Ширина сталевої балки	З'єднувач	Кількість в упаковці, шт	Код товару	
MIB-SBH	165 - 235 мм	MT-B-GXL S2	2	**2174675**	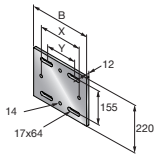
MIB-SCH	235 - 305 мм	MT-B-GXL S3	2	**2174676**	

Зварювальний кронштейн для кріплення на сталі MT-B-G WS OC (гарячий цинк)

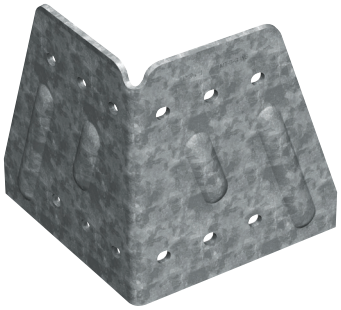

ЗАСТОСУВАННЯ

- Створення базових з'єднувальних елементів для монтажних балок MT-70, MT-80, MT-90 та MT-100 на будівельній сталі
- Підходить для помірно корозійних середовищ

ПЕРЕВАГИ

- Компонент системи Hilti MT – економічне та універсальне рішення для практично будь-яких модульних опорних конструкцій для інженерних мереж
- Універсальність – створює з'єднання у будь-якому місці на будівельній сталі
- Простота використання – один кронштейн WS може використовуватись з усіма монтажними балками MT: MT-70, 80, 90 та 100

Технічні дані

Матеріал	Марка сталі Q335 або вище
Остаточна обробка поверхні	Гарячий цинк (40-56 мкм) – для зовнішнього використання
Товщина матеріалу	6 мм
Умови використання	Поза приміщення, низьке або помірне

Позначення	Застосовується з профілем	Кількість в упаковці, шт	Код товару	
MT-B-G WS OC	MT-70, MT-80, MT-90, MT-100	4	2272109	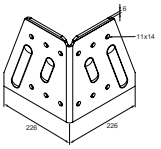

Схема навантаження	Найменування	+ Fz	- Fz	± Fx	± Fy
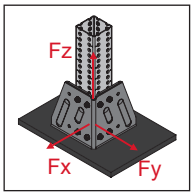	MT-B-GS WS OC	84.7 кН	84.7 кН	22.2 кН	22.2 кН

Зазначені значення навантаження дійсні для балок MT-90.
Наведені значення навантаження є рекомендованими значеннями з частковими коефіцієнтами безпеки для дій і опору. Проєктне значення = 1,5 * рекомендоване значення.

Монтажна струбцина для кріплення на сталь MT-BC-GS T OC (гарячий цинк)

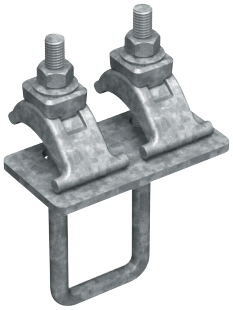

ЗАСТОСУВАННЯ

- Кріплення монтажних балок MT-70 та MT-80 на будівельній сталі
- Підходить для використання у помірно корозійних середовищах

ПЕРЕВАГИ

- Компонент системи Hilti MT – економічне та універсальне рішення для практично будь-яких модульних опорних конструкцій для інженерних мереж
- Без свердління або гарячої обробки – кріплення модульних монтажних балок на будівельній сталі без анкерування або зварювання
- Обширна підтримка програмного забезпечення – програми PROFIS Modular Support Engineering, MEP Support Selector та серії Revit®, а також додаткові плагіни для програм Staad Pro® і Smart 3D® спрощують проектування та оформлення замовлень

Технічні дані

Матеріал	Марка сталі Q235 або вище
Остаточна обробка поверхні	Гарячий цинк (40-56 мкм) – для зовнішнього використання
Умови використання	Поза приміщенням, низьке або помірне

Позначення	Застосовується з профілем	Кількість в упаковці, шт	Код товару	
MT-BC-GS T OC	MT-70, MT-80	12	2273587	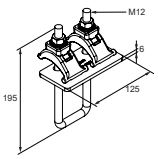

Схема навантаження	Найменування	+ Fz	- Fz	± Fx	± Fy
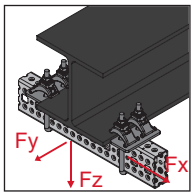	MT-BC-GS T	15.0 кН	15.0 кН	3.6 кН	2.5 кН

Наведені значення навантаження є рекомендованими значеннями з частковими коефіцієнтами безпеки для дій і опору. Проєктне значення = 1,5 * рекомендоване значення.

Монтажна струбцина для кріплення на сталь MT-BC-GXL T OC (гарячий цинк)

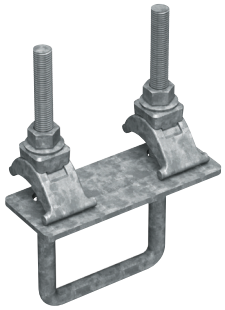

ЗАСТОСУВАННЯ

- Кріплення монтажних балок MT-90 та MT-100 на будівельній сталі
- Підходить для використання у помірно корозійних середовищах

ПЕРЕВАГИ

- Компонент системи Hilti MT – економічне та універсальне рішення для практично будь-яких модульних опорних конструкцій для інженерних мереж
- Без свердління або гарячої обробки – кріплення модульних монтажних балок на будівельній сталі без анкерування або зварювання
- Обширна підтримка програмного забезпечення – програми PROFIS Modular Support Engineering, MEP Support Selector та серії Revit®, а також додаткові плагіни для програм Staad Pro® і Smart 3D® спрощують проєктування та оформлення замовлень

Технічна інформація

Склад матеріалу	Марка сталі Q235 або вище
Остаточна обробка поверхні	Гарячий цинк (40-56 мкм) – для зовнішнього використання
Умови навколишнього середовища	Поза приміщення, низьке або помірне забруднення

Позначення	Застосовується з профілем	Кількість в упаковці, шт	Код товару	
MT-BC-GXL T OC	MT-90, MT-100	10	**2273589**	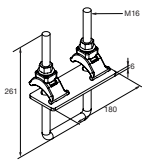

Схема навантаження	Найменування	+ Fz	- Fz	± Fx	± Fy
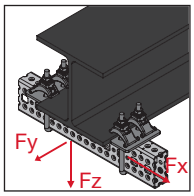	MT-BC-GXL T	30.0 кН	30.0 кН	5.0 кН	6.0 кН

Наведені значення навантаження є рекомендованими значеннями з частковими коефіцієнтами безпеки для дій і опору. Проєктне значення = 1,5 * рекомендоване значення.

Затискач одинарний MI-SGC M16

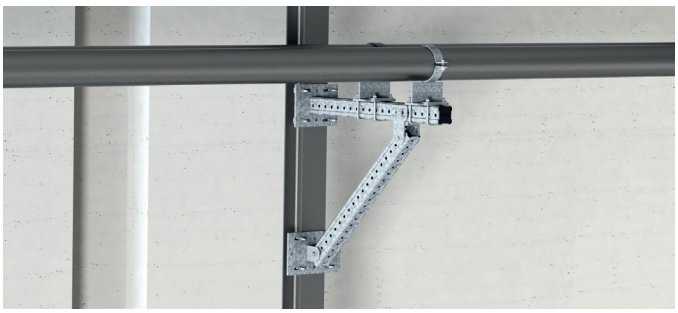

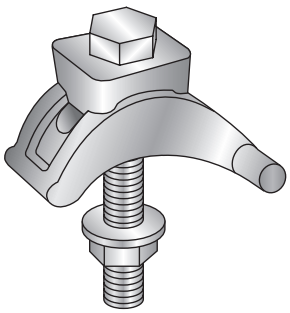

ЗАСТОСУВАННЯ

- Сумісний зі сталевими балками з товщиною полки від 12 до 28 мм і кутом до 15°

ПЕРЕВАГИ

- Для сталевих балок з товщиною полки від 3 до 36 мм і кутом нахилу до 15°
- Антикорозійний захист сталевої балки не пошкоджується при встановленні на неї затискача балки
- Затискач балки оснащений комплектом вібростійких шайб

Технічні дані

Різьбове з'єднання - M	M16
Вага	0,51 кг
Склад матеріалу	Затискний кронштейн: EN-GJMB-350-10 - DIN EN 1562, EN-GJMW-400-5 - DIN EN 1562, EN-GJMW-450-7 - DIN EN 1562; болт: сталь класу 8,8; Гайка: сталь класу 8
Остаточна обробка поверхні	Гаряче цинкування: затискач 55 µm - DIN EN ISO 1461; U-образний болт, гайка 45 µm - DIN EN ISO 1461
Момент затягування	180 Нм
Розмір ключа	19 мм

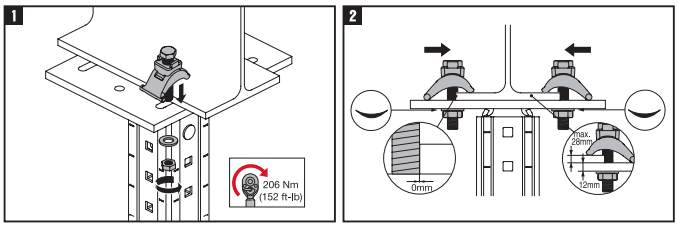

Позначення	Кількість в упаковці	Код товару
MI-SGC-M16	12	387398

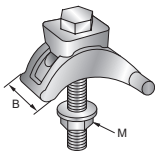

Позначення	±Fx	±Fy	±Fz	Схема навантаження
MI-SGC M16	16 кН	1,9 кН	1,9 кН	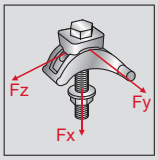

Усі збори застосовуються за 1 затиск балки.
Значення навантаження дійсні для використання на оцинкованій або гарячеоцинкованій сталі.
Наведені значення навантаження є рекомендованими значеннями з частковими коефіцієнтами безпеки для дій і опору. Проєктне значення = 1,5 * рекомендоване значення.

КРОНШТЕЙНИ ТА З'ЄДНУВАЧІ СИСТЕМИ MT

Кронштейни та поперечні або поздовжні з'єднувачі

Монтажні профілі для трапецій	Відкриті профілі для легкого та середнього навантаження				Закриті профілі для великих навантажень			
Без з'єднувачі	MT-C-L1	MT-C-L2	MT-C-LL1	MT-C-LL2	MT-C-L1	MT-C-L2	MT-C-LL1	MT-C-LL2
								
	MT-C-T/1	MT-C-T/2	MT-C-T A	MT-C-GSP L	MT-C-GSP T	MT-C-GLP T		
								
	MT-C-3D/2	MT-C-3D/3	MT-U-GL1					
			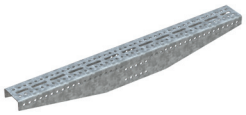					
	MT-ES 40	MT-ES 70	MT-ES 90					
								

З'єднувачі під кутом 45° або регульованим кутом

Відкриті профілі для легкого та середнього навантаження			Закриті профілі для великих навантажень
MT-AB A	MT-AB-L 45	MT-AB-LL2 45	MT-AB-G T
			

З'єднувачі - відкриті профілі, легкі та середні навантаження

MT-C-L	MT-C-LL	MT-C-T A	MT-C-T	MT-C-3D
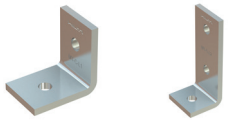	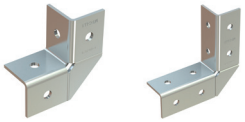			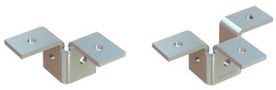
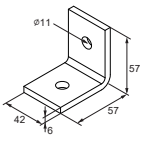	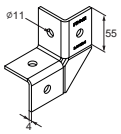	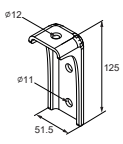	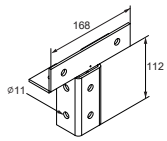	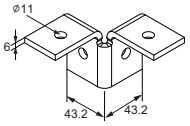
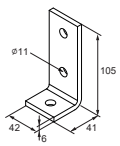	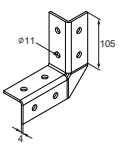		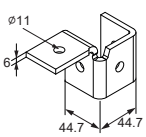	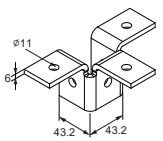

КРОНШТЕЙНИ ТА З'ЄДНУВАЧІ СИСТЕМИ MT

З'єднувачі – закриті профілі для великих навантажень

MT-C-GS	MT-C-GL	MT-C-GS A	MT-C-GL A	MT-C-GSP's	MT-C-GLP	MT-U-GL
				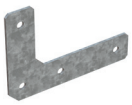		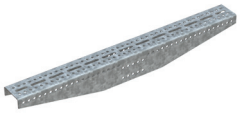
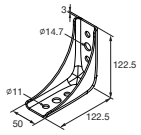	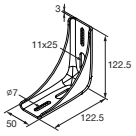	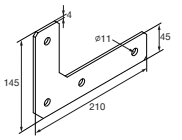	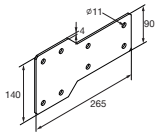	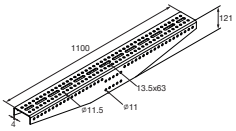		
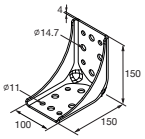	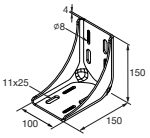	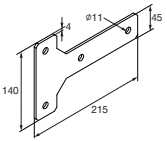				

З’єднувачі під кутом 45° або регульованим кутом

MT-AB A	MT-AB-L 45	MT-AB-LL2 45	MT-AB-G T
			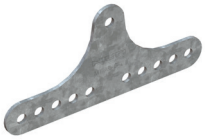
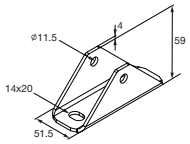	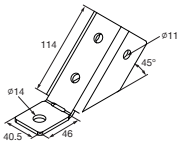	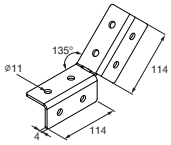	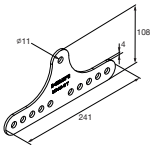

З'єднувач MT-C-L1



ЗАСТОСУВАННЯ

- З'єднання під необхідним кутом між будь-якими профілями MT або балками MT
- Збирання двомірних каркасів для опорних конструкцій для інженерних мереж з невеликими навантаженнями
- Підходить для використання у сухих приміщеннях

ПЕРЕВАГИ

- Компонент системи Hilti MT – економічне та універсальне рішення для практично будь-яких модульних опорних конструкцій MEP
- Просте встановлення – сумісність із гайкою для профілів Twist-Lock, швидша в установці альтернатива пружинним гайкам для збирання модульних опорних систем
- Можливість регулювання – на відміну від зварювання кутові кронштейни дозволяють регулювати каркас з розпірними профілями під час встановлення, а також для майбутніх вимог MEP

Технічна інформація

Склад матеріалу	Марка сталі Q335 або вище
Остаточна обробка поверхні	Електрооцинкований (5-13 мкм)
Товщина матеріалу	6 мм
Умови навколишнього середовища	Сухе приміщення або приміщення з тимчасовим утворенням конденсації

Позначення	Кількість в упаковці, шт	Код товару	
MT-C-L1	20	**2271514**	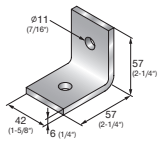

З'єднувач MT-C-L1 OC (гарячий цинк)



Технічні дані

Матеріал	Марка сталі Q335 або вище
Остаточна обробка поверхні	Гарячий цинк (40-56 мкм)– для зовнішнього використання
Товщина матеріалу	6 мм
Умови використання	Поза приміщеннями, низьке або помірне забруднення

Позначення	Кількість в упаковці, шт	Код товару	
MT-C-L1 OC	20	**2271516**	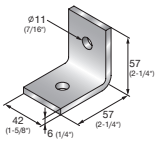

Схема навантаження	Найменування	+ Fz	- Fz	± Fx	± Fy
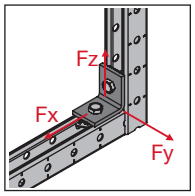	MT-C-L1 / MT-C-L1 OC	4.0 кН	3.3 кН	3.3 кН	-

Наведені значення навантаження є рекомендованими значеннями з частковими коефіцієнтами безпеки для дій і опору. Проєктне значення = 1,4 * рекомендоване значення.

З'єднувач MT-C-L2



ЗАСТОСУВАННЯ

- З'єднання під необхідним кутом між будь-якими профілями MT або балками MT
- Збирання двовимірних каркасів для опорних конструкцій для інженерних мереж

ПЕРЕВАГИ

- Компонент системи Hilti MT – економічне та універсальне рішення для практично будь-яких модульних опорних конструкцій для інженерних мереж
- Просте встановлення – сумісність із гайкою для профілів з поворотним замком Hilti MT, швидша в установці альтернатива пружинним гайкам для збирання модульних опорних систем
- Обширна підтримка програмного забезпечення – програми PROFIS Modular Support Engineering, MEP Support Selector та серії Revit®, а також додаткові плагіни для програм Staad Pro® і Smart 3D® спрощують проєктування та оформлення замовлень

Технічні дані

Матеріал	Марка сталі Q335 або вище
Остаточна обробка поверхні	Електрооцинкований (5-13 мкм)
Товщина матеріалу	6 мм
Умови використання	Сухе приміщення або приміщення з тимчасовим утворенням конденсації

Позначення	Кількість в упаковці, шт	Код товару	
MT-C-L2	20	2271518	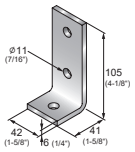

З'єднувач MT-C-L2 OC (гарячий цинк)

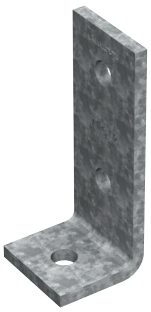

Технічні дані

Матеріал	Марка сталі Q335 або вище
Остаточна обробка поверхні	Гарячий цинк (40-56 мкм) – для зовнішнього використання
Товщина матеріалу	6 мм
Умови нвикористання	Поза приміщеннями, низьке або помірне забруднення

Позначення	Кількість в упаковці, шт	Код товару	
MT-C-L2 OC	20	2271519	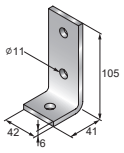

Схема навантаження	Найменування	+ Fz	- Fz	± Fx	± Fy
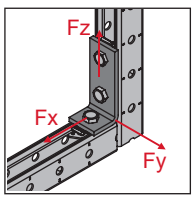	MT-C-L2 / MT-C-L2 OC	5.0 кН	5.0 кН	2.7 кН	1.1 кН

Наведені значення навантаження є рекомендованими значеннями з частковими коефіцієнтами безпеки для дій і опору. Проєктне значення = 1,4 * рекомендоване значення.

З'єднувач MT-C-LL1



ЗАСТОСУВАННЯ

- Створення L-подібних з'єднань між будь-якими розпірними профілями MT
- Збирання двомірних каркасів для опорних конструкцій для інженерних мереж, таких як трапецієподібні каркаси

ПЕРЕВАГИ

- Компонент системи Hilti MT – економічне та універсальне рішення для практично будь-яких модульних опорних конструкцій для інженерних мереж
- Просте встановлення – сумісність із гайкою для профілів з поворотним замком Hilti MT, швидша в установці альтернатива пружинним гайкам для збирання модульних опорних систем
- Можливість регулювання – на відміну від зварювання кутові кронштейни дозволяють регулювати каркас з розпірними профілями під час встановлення, а також для майбутніх вимог інженерних мереж

Технічні дані

Матеріал	Марка сталі Q335 або вище
Остаточна обробка поверхні	Електрооцинкований (5-13 мкм)
Товщина матеріалу	4 мм
Умови використання	Сухе приміщення або приміщення з тимчасовим утворенням конденсації

Позначення	Кількість в упаковці, шт	Код товару	
MT-C-LL1	10	**2272047**	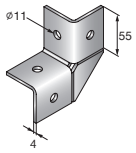

З'єднувач MT-C-LL1 OC (гарячий цинк)



Технічні дані

Матеріал	Марка сталі Q335 або вище
Остаточна обробка поверхні	Гарячий цинк (40-56 мкм)– для зовнішнього використання
Товщина матеріалу	4 мм
Умови використання	Поза приміщеннями, низьке або помірне забруднення

Позначення	Кількість в упаковці, шт	Код товару	
MT-C-LL1 OC	10	**2272049**	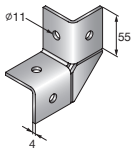

Схема навантаження	Найменування	+ Fz	- Fz	± Fx	± Fy
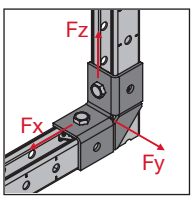	MT-C-LL1 / MT-C-LL1 OC	5.0 кН	3.7 кН	3.7 кН	0.5 кН

Наведені значення навантаження є рекомендованими значеннями з частковими коефіцієнтами безпеки для дій і опору. Проєктне значення = 1,4 * рекомендоване значення.

З'єднувач MT-C-LL2



ЗАСТОСУВАННЯ

- Створення L-подібних з'єднань між будь-якими розпірними профілями MT
- Збирання двомірних каркасів для опорних конструкцій для інженерних мереж, таких як трапецієподібні каркаси

ПЕРЕВАГИ

- Компонент системи Hilti MT – економічне та універсальне рішення для практично будь-яких модульних опорних конструкцій для інженерних мереж
- Просте встановлення – сумісність із гайкою для профілів з поворотним замком Hilti MT, швидша в установці альтернатива пружинним гайкам для збирання модульних опорних систем
- Можливість регулювання – на відміну від зварювання кутові кронштейни дозволяють регулювати каркас з розпірними профілями під час встановлення, а також для майбутніх вимог інженерних мереж

Технічні дані

Матеріал	Марка сталі Q335 або вище
Остаточна обробка поверхні	Електрооцинкований (5-13 мкм)
Товщина матеріалу	4 мм
Умови використання	Сухе приміщення або приміщення з тимчасовим утворенням конденсації

Позначення	Кількість в упаковці, шт	Код товару	
MT-C-LL2	10	**2272051**	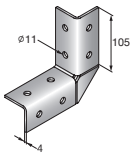

З'єднувач MT-C-LL2 OC (гарячий цинк)

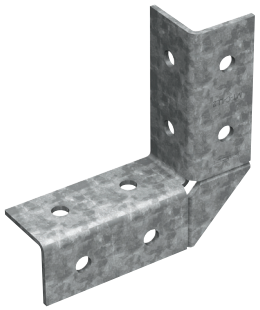

Технічні дані

Склад матеріалу	Марка сталі Q335 або вище
Остаточна обробка поверхні	Гарячий цинк (40-56 мкм) – для зовнішнього використання
Товщина матеріалу	4 мм
Умови використання	Поза приміщеннями, низьке або помірне забруднення

Позначення	Кількість в упаковці, шт	Код товару	
MT-C-LL2 OC	10	**2272053**	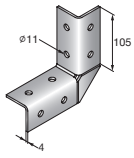

Схема навантаження	Найменування	+ Fz	- Fz	± Fx	± Fy
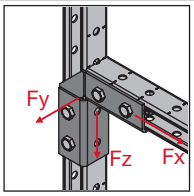	MT-C-LL2 / MT-C-LL2 OC	4.6 кН	4.1 кН	4.1 кН	0.6 кН

ені значення навантаження є рекомендованими значеннями з частковими коефіцієнтами безпеки для дій і опору. Проєктне значення = 1,4 * рекомендоване значення.

Поперечний з’єднувальний елемент MT-C-T/1

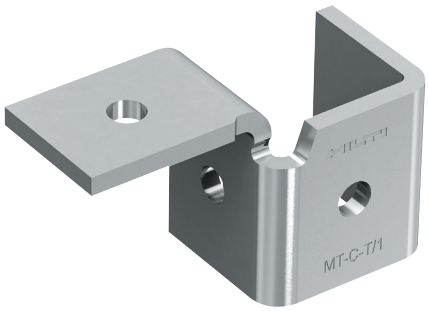

ЗАСТОСУВАННЯ

- З'єднання під необхідним кутом між будь-якими розпірними профілями MT, на будь-якому боці
- Збирання двовимірних каркасів для опорних конструкцій для інженерних мереж

ПЕРЕВАГИ

- Компонент системи Hilti MT – економічне та універсальне рішення для практично будь-яких модульних опорних конструкцій для інженерних мереж
- Просте встановлення – сумісність із гайкою для профілів з поворотним замком Hilti MT, швидша в установці альтернатива пружинним гайкам для збирання модульних опорних систем
- Гнучкість – дозволяє закріпляти горизонтальний розпірний елемент на будь-якому боці вертикального розпірного компонента

Технічні дані

Матеріал	Марка сталі Q335 або вище
Остаточна обробка поверхні	Електрооцинкований (5-13 мкм)
Товщина матеріалу	6 мм
Умови використання	Сухе приміщення або приміщення з тимчасовим утворенням конденсації

Позначення	Кількість в упаковці, шт	Код товару	
MT-C-T/1	20	**2272040**	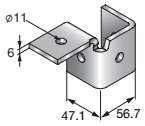

Поперечний з’єднувальний елемент MT-C-T/1 OC (гарячий цинк)

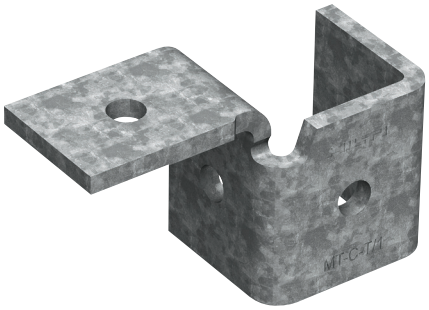

Технічні дані

Матеріал	Марка сталі Q335 або вище
Остаточна обробка поверхні	Гарячий цинк (40-56 мкм) – для зовнішнього використання
Товщина матеріалу	6 мм
Умови використ	Поза приміщеннями, низьке або помірне забруднення

Позначення	Кількість в упаковці, шт	Код товару	
MT-C-T/1 OC	20	**2272042**	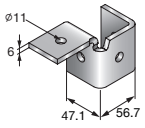

Схема навантаження	Найменування	+ Fz	- Fz	± Fx	± Fy
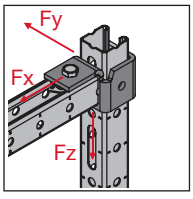	MT-C-T/1 / MT-C-T/1 OC	2.8 кН	3.9 кН	4.6 кН	0.9 кН

Наведені значення навантаження є рекомендованими значеннями з частковими коефіцієнтами безпеки для дій і опору. Проектне значення = 1,4 * рекомендоване значення.

T-подібний з’єднувальний елемент MT-C-T/2



ЗАСТОСУВАННЯ

- Створення Т-подібних з'єднань між двома або трьома профілями MT
- Збирання двомірних каркасів для опорних конструкцій для інженерних мереж

ПЕРЕВАГИ

- Компонент системи Hilti MT – економічне та універсальне рішення для практично будь-яких модульних опорних конструкцій для інженерних мереж
- Просте встановлення – сумісність із гайкою для профілів з поворотним замком Hilti MT, швидша в установці альтернатива пружинним гайкам для збирання модульних опорних систем
- Можливість регулювання - на відміну від зварювання кутові кронштейни дозволяють регулювати каркас з розпірними профілями під час встановлення, а також для майбутніх вимог інженерних мереж

Технічні дані

МАтеріал	Марка сталі Q335 або вище
Остаточна обробка поверхні	Електрооцинкований (5-13 мкм)
Товщина матеріалу	4 мм
Умови використання	Сухе приміщення або приміщення з тимчасовим утворенням конденсації

Позначення	Кількість в упаковці, шт	Код товару	
MT-C-T/2	15	**2272054**	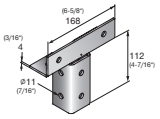

T-подібний з’єднувальний елемент MT-C-T/2 OC (гарячий цинк)



Технічні дані

Матеріал	Марка сталі Q335 або вище
Остаточна обробка поверхні	Гарячий цинк (40-56 мкм) – для зовнішнього використання
Товщина матеріалу	4 мм
Умови використання	Поза приміщеннями, низьке або помірне забруднення

Позначення	Кількість в упаковці, шт	Код товару	
MT-C-T/2 OC	15	**2272055**	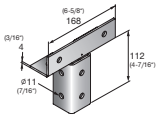

Схема навантаження	Найменування	+ Fz	- Fz	± Fx	± Fy
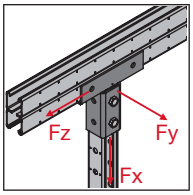	MT-C-T/2 / MT-C-T/2 OC	2.6 кН	2.6 кН	8.1 кН	1.1 кН

Наведені значення навантаження є рекомендованими значеннями з частковими коефіцієнтами безпеки для дій і опору. Проєктне значення = 1,4 * рекомендоване значення.

Двопелюстковий з'єднувач 3D MT-C-T 3D/2

ЗАСТОСУВАННЯ

- З'єднання разом трьох розпірних профілів MT
- Збирання тривимірних металевих каркасів для опорних конструкцій для інженерних мереж

ПЕРЕВАГИ

- Компонент системи Hilti MT – економічне та універсальне рішення для практично будь-яких модульних опорних конструкцій для інженерних мереж
- Просте встановлення – сумісність із гайкою для профілів з поворотним замком Hilti MT, швидша в установці альтернатива пружинним гайкам для збирання модульних
- опорних систем
  Гнучкість – дозволяє закріпляти 2 горизонтальні розпірні елементи на будь-яких прилеглих боках вертикального розпірного компонента

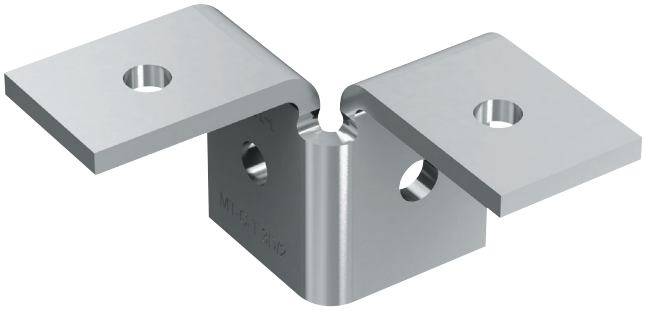

Технічна інформація

Склад матеріалу	Марка сталі Q335 або вище
Остаточна обробка поверхні	Електрооцинкований (5-13 мкм)
Товщина матеріалу	6 мм
Умови навколишнього середовища	Сухе приміщення або приміщення з тимчасовим утворенням конденсації

Найменування	Кількість в упаковці, шт	Артикул	
MT-C-T 3D/2	10	**2272058**	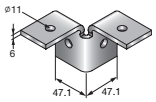

Двопелюстковий з'єднувач 3D MT-C-T 3D/2 OC (гарячий цинк)

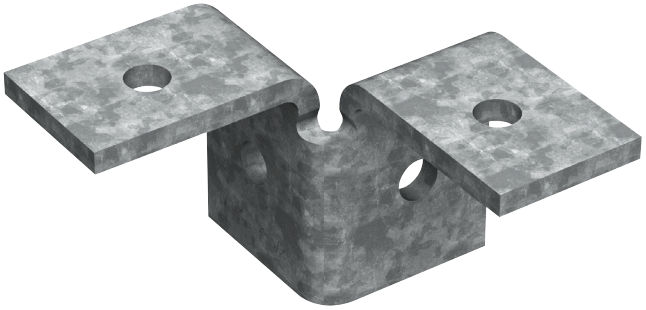

Технічні дані

Матеріал	Марка сталі Q335 або вище
Остаточна обробка поверхні	Гарячий цинк (40-56 мкм) – для зовнішнього використання
Товщина матеріалу	6 мм
Умови використання	Поза приміщеннями, низьке або помірне забруднення

Позначення	Кількість в упаковці, шт	Код товару	
MT-C-T 3D/2 OC	10	**2272059**	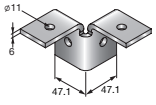

Схема навантаження	Найменування	+ Fz	- Fz	± Fx	± Fy
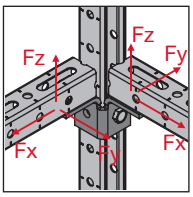	MT-C-T 3D/2 / MT-C-T 3D/2 OC	1.2 кН	2.1 кН	1.2 кН	0.4 кН

Наведені значення навантаження є рекомендованими значеннями з частковими коефіцієнтами безпеки для дій і опору. Проектне значення = 1,4 * рекомендоване значення.

Трипелюстковий з'єднувач 3D MT-C-T 3D/3



ЗАСТОСУВАННЯ

- З'єднання разом чотирьох розпірних профілів MT
- Збирання тримірних металевих каркасів для опорних конструкцій для інженерних мереж

ПЕРЕВАГИ

- Компонент системи Hilti MT – економічне та універсальне рішення для практично будь-яких модульних опорних конструкцій для інженерних мереж
- Просте встановлення – сумісність із гайкою для профілів з поворотним замком Hilti MT, швидша в установці альтернатива пружинним гайкам для збирання модульних опорних систем
- Гнучкість – дозволяє закріпляти 3 горизонтальні розпірні елементи на будь-якому боці вертикального розпірного компонента

Технічні дані

Матеріал	Марка сталі Q335 або вище
Остаточна обробка поверхні	Електрооцинкований (5-13 мкм)
Товщина матеріалу	6 мм
Умови використання	Сухе приміщення або приміщення з тимчасовим утворенням конденсації

Позначення	Кількість в упаковці, шт	Код товару	
MT-C-T 3D/3	10	**2272060**	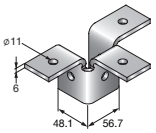

Трипелюстковий з'єднувач 3D MT-C-T 3D/3 OC (гарячий цинк)

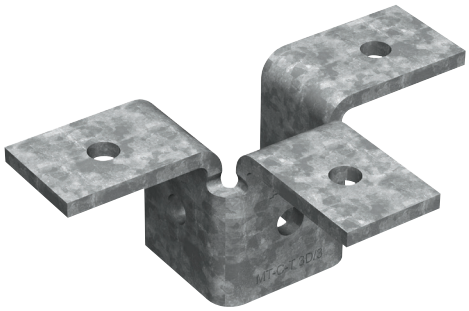

Технічні дані

Матеріал	Марка сталі Q335 або вище
Остаточна обробка поверхні	Гарячий цинк (40-56 мкм) – для зовнішнього використання
Товщина матеріалу	6 мм
Умови використання	Поза приміщеннями, низьке або помірне забруднення

Позначення	Кількість в упаковці, шт	Код товару	
MT-C-T 3D/3 OC	10	**2272061**	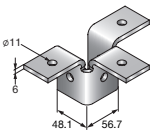

Схема навантаження	Найменування	+ Fz	- Fz	± Fx	± Fy
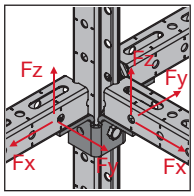	MT-C-T 3D/3 / MT-C-T 3D/3 OC	2.2 кН	2.2 кН	3.6 кН	0.8 кН

Наведені значення навантаження є рекомендованими значеннями з частковими коефіцієнтами безпеки для дій і опору. Проєктне значення = 1,4 * рекомендоване значення.

З'єднувач MT-C-T A



ЗАСТОСУВАННЯ

- Кріплення вертикального профілю MT до вертикальних монтажних балок MT, наприклад для збирання фальшпідлог у центрах обробки даних
- Збирання двомірних каркасів для опорних конструкцій для інженерних мереж

ПЕРЕВАГИ

- Компонент системи Hilti MT – економічне та універсальне рішення для практично будь-яких модульних опорних конструкцій для інженерних мереж
- Просте встановлення – сумісність із гайкою для профілів з поворотним замком Hilti MT, швидша в установці альтернатива пружинним гайкам для збирання модульних опорних систем
- Гнучкість – допуск до 25 мм під час встановлення горизонтальних елементів на верхній частині вертикальних елементів

Технічна інформація

Склад матеріалу	Марка сталі Q335 або вище
Остаточна обробка поверхні	Електрооцинкований (5-13 мкм)
Товщина матеріалу	4 мм
Умови навколишнього середовища	Сухе приміщення або приміщення з тимчасовим утворенням конденсації

Позначення	Кількість в упаковці, шт	Код товару	
MT-C-T A	20	**2272056**	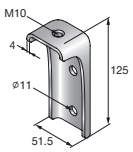

З'єднувач MT-C-T A OC (гарячий цинк)

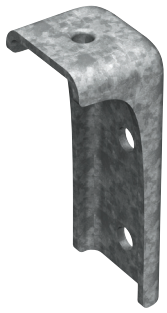

Технічні дані

Матеріал	Марка сталі Q335 або вище
Остаточна обробка поверхні	Гарячий цинк (40-56 мкм)– для зовнішнього використання
Товщина матеріалу	4 мм
Умови використання	Поза приміщеннями, низьке або помірне забруднення

Позначення	Кількість в упаковці, шт	Код товару	
MT-C-T A OC	20	**2272057**	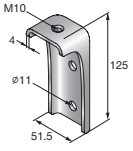

Схема навантаження	Найменування	+ Fz	- Fz	± Fx	± Fy
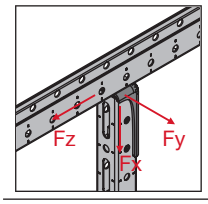	MT-C-T A / MT-C-T A OC	2.0 кН	2.0 кН	10.0 кН	2.0 кН

Наведені значення навантаження є рекомендованими значеннями з частковими коефіцієнтами безпеки для дій і опору. Проєктне значення = 1,4 * рекомендоване значення.

П-подібний з'єднувач MT-CC-30



Технічні дані

Матеріал	Марка сталі Q335 або вище
Остаточна обробка поверхні	Електрооцинкований (5-13 мкм)
Товщина матеріалу	4 мм
Умови використання	Сухе приміщення або приміщення з тимчасовим утворенням конденсації

Позначення	Застосовується з профілем	Кількість в упаковці, шт	Код товару
MT-CC-30	MT-30	10	**2322427**

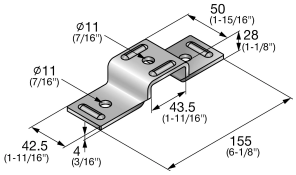

П-подібний з'єднувач MT-CC-40/50



Технічні дані	
Матеріал	Марка сталі Q335 або вище
Остаточна обробка поверхні	Електрооцинкований (5-13 мкм)
Товщина матеріалу	4 мм
Умови використання	Сухе приміщення або приміщення з тимчасовим утворенням конденсації

Позначення	Застосовується з профілем	Кількість в упаковці,шт	Код товару
MT-CC-40/50	MT-40, MT-50	20	**2322429**

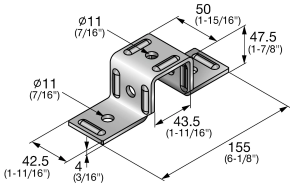

П-подібний з'єднувач MT-CC-40/50 OC (гарячий цинк)

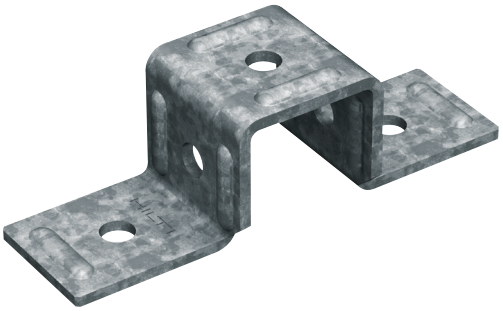

Технічні дані	
Матеріал	Марка сталі Q335 або вище
Остаточна обробка поверхні	Гарячий цинк (40-56 мкм) – для зовнішнього використання
Товщина матеріалу	4 мм
Умови використання	Поза приміщеннями, низьке або помірне забруднення

Позначення	Кількість в упаковці, шт	Код товару
MT-CC-40/50 OC	20	**2322391**

П-подібний з'єднувач MT-CC-40D

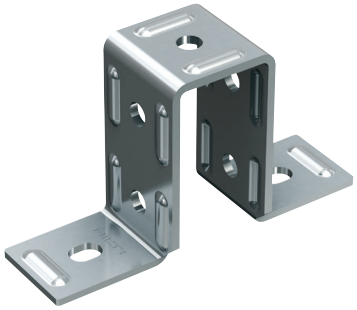

Технічні дані	
Матеріал	Марка сталі Q335 або вище
Остаточна обробка поверхні	Електрооцинкований (5-13 мкм)
Товщина матеріалу	4 мм
Умови використання	Сухе приміщення або приміщення з тимчасовим утворенням конденсації

Позначення	Застосовується з профілем	Кількість в упаковці, шт	Код товару
MT-CC-40D	MT-40D	10	**2322398**

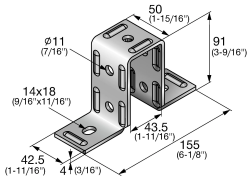

П-подібний з'єднувач MT-CC-40D OC (гарячий цинк)

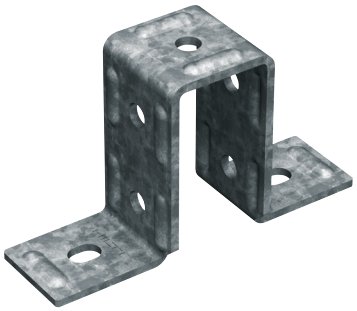

Технічні дані	
Матеріал	Марка сталі Q335 або вище
Остаточна обробка поверхні	Гарячий цинк (40-56 мкм) – для зовнішнього використання
Товщина матеріалу	4 мм
Умови використання	Поза приміщеннями, низьке або помірне забруднення

Позначення	Кількість в упаковці, шт	Код товару
MT-CC-40D OC	10	**2322399**

П-подібний з'єднувач MT-CC-60



Технічні дані

Матеріал	Марка сталі Q335 або вище
Остаточна обробка поверхні	Електрооцинкований (5-13 мкм)
Товщина матеріалу	4 мм
Умови використання	Сухе приміщення або приміщення з тимчасовим утворенням конденсації

Позначення	Застосовується з профілем	Кількість в упаковці, мм	Код товару
MT-CC-60	MT-60	15	**2322396**

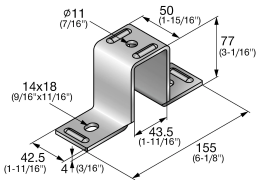

П-подібний з'єднувач MT-CC-60 OC (гарячий цинк)

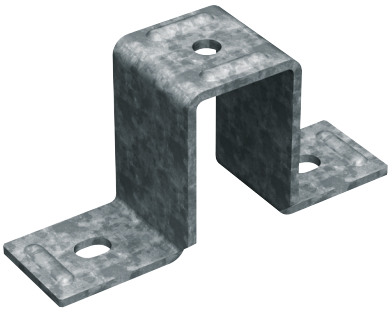

Технічні дані

Матеріал	Марка сталі Q335 або вище
Остаточна обробка поверхні	Гарячий цинк (40-56 мкм) – для зовнішнього використання
Товщина матеріалу	4 мм
Умови використання	Поза приміщеннями, низьке або помірне забруднення

Позначення	Кількість в упаковці, шт	Код товару
MT-CC-60 OC	15	**2322431**

П-подібний з'єднувач MT-CC-70 OC (гарячий цинк)

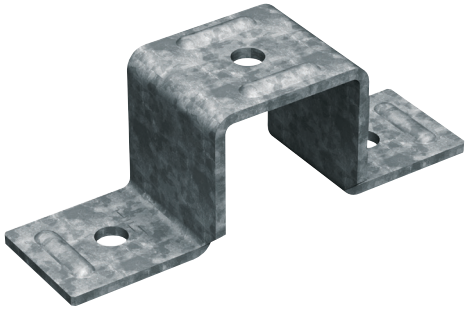

Технічні дані	
Матеріал	Марка сталі Q335 або вище
Остаточна обробка поверхні	Гарячий цинк (40-56 мкм)– для зовнішнього використання
Товщина матеріалу	4 мм
Умови використання	Поза приміщеннями, низьке або помірне забруднення

Позначення	Застосовується з профілем	Кількість в упаковці, мм	Код товару
MT-CC-70 OC	MT-70	16	**2322404**

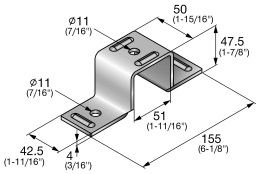

П-подібний з'єднувач MT-CC-40/50x2



Технічні дані	
Матеріал	Марка сталі Q335 або вище
Остаточна обробка поверхні	Електрооцинкований (5-13 мкм)
Товщина матеріалу	4 мм
Умови використання	Сухе приміщення або приміщення з тимчасовим утворенням конденсації

Позначення	Застосовується з профілем	Кількість в упаковці, шт	Код товару
MT-CC-40/50x2	MT-40, MT-50	10	**2322392**

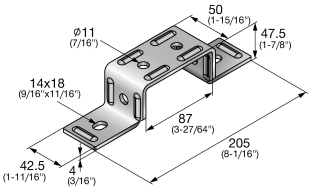

П-подібний з'єднувач MT-CC-40/50x2 OC (гарячий цинк)

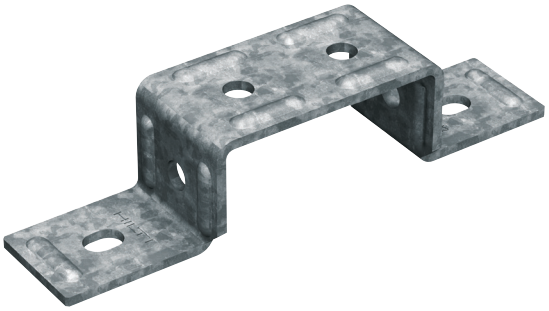

Технічні дані	
Матеріал	Марка сталі Q335 або вище
Остаточна обробка поверхні	Гарячий цинк (40-56 мкм) – для зовнішнього використання
Товщина матеріалу	4 мм
Умови використання	Поза приміщеннями, низьке або помірне забруднення

Позначення	Кількість в упаковці, шт	Код товару
MT-CC-40/50x2 OC	10	**2322393**

П-подібний з'єднувач MT-CC-BC 40/50



Технічні дані

Маеріал	Марка сталі Q335 або вище
Остаточна обробка поверхні	Електрооцинкований (5-13 мкм)
Товщина матеріалу	4 мм
Умови використання	Сухе приміщення або приміщення з тимчасовим утворенням конденсації

Позначення	Застосовується з профілем	Кількість в упаковці, шт	Код товару
MT-CC-BC 40/50	MT-40, MT-50	20	**2322432**

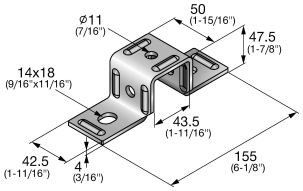

П-подібний з'єднувач MT-CC-BC 40/50 OC (гарячий цинк)

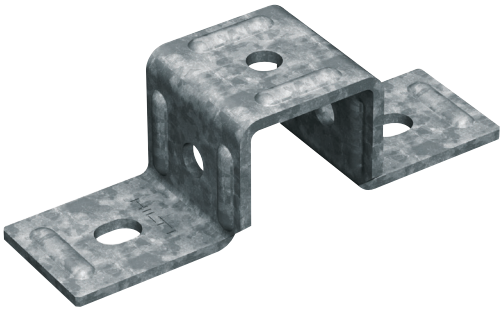

Технічні дані

Матеріал	Марка сталі Q335 або вище
Остаточна обробка поверхні	Гарячий цинк (40-56 мкм) – для зовнішнього використання
Товщина матеріалу	4 мм
Умови використаня	Поза приміщеннями, низьке або помірне забруднення

Позначення	Кількість в упаковці, шт	Код товару
MT-CC-BC 40/50 OC	20	**2322401**

П-подібний з'єднувач MT-CC-BS 40/50

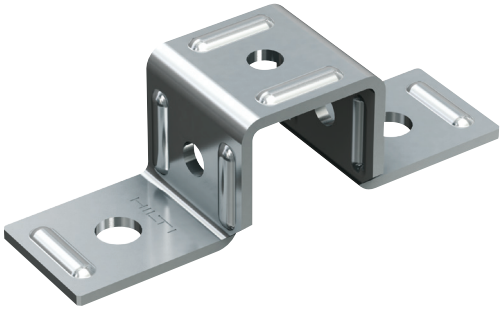

Технічні дані	
Матеріал	Марка сталі Q235 або вище
Остаточна обробка поверхні	Електрооцинкований (5-13 мкм)
Товщина матеріалу	4 мм
Умови використання	Сухе приміщення або приміщення з тимчасовою конденсацією

Позначення	Застосовується з профілем	Кількість в упаковці	Код товару
MT-CC-BS 40/50	MT-40, MT-50	20 шт.	**2322402**

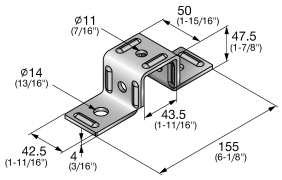

П-подібний з'єднувач MT-CC-BS 40/50 OC (гарячий цинк)

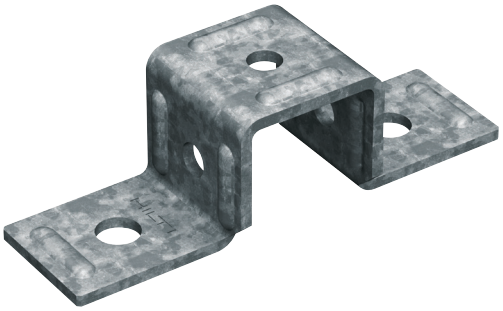

Технічні дані	
Матеріал	Марка сталі Q235 або вище
Остаточна обробка поверхні	Гарячий цинк (40-56 мкм)
Товщина матеріалу	4 мм
Умови використання	На відкритому повітрі. Від низького до помірного забруднення

Позначення	Кількість в упаковці	Код товару
MT-CC-BS 40/50 OC	20 шт.	**2322403**

Плаский з'єднувач MT-CT-H2



Технічні дані	
Матеріал	Марка сталі Q235 або вище
Остаточна обробка поверхні	Електрооцинкований (5-13 мкм)
Товщина матеріалу	4 мм
Умови використання	Сухе приміщення або приміщення з тимчасовою конденсацією

Позначення	Кількість в упаковці	Код товару
MT-CT-H2	15 шт.	**2322405**

Плаский з'єднувач MT-CT-H2 OC (гарячий цинк)

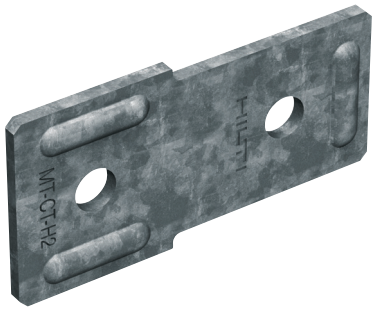

Технічні дані	
Матеріал	Марка сталі Q235 або вище
Остаточна обробка поверхні	Гарячий цинк (40-56 мкм)
Товщина матеріалу	4 мм
Умови використання	На відкритому повітрі. Від низького до помірного забруднення

Позначення	Кількість в упаковці	Код товару
MT-CT-H2 OC	15 шт.	**2322409**

Стикова накладка MT-CT-H4

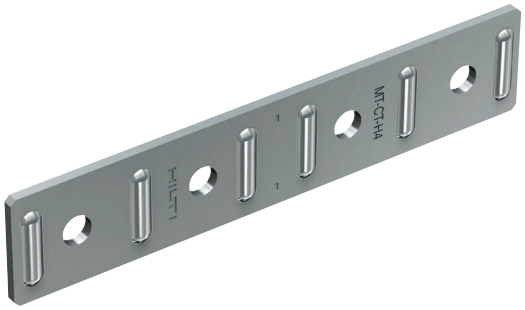

Технічні дані	
Матеріал	Марка сталі Q235 або вище
Остаточна обробка поверхні	Електрооцинкований (5-13 мкм)
Товщина матеріалу	4 мм
Умови використання	Сухе приміщення або приміщення з тимчасовою конденсацією

Позначення	Кількість в упаковці	Код товару
MT-CT-H4	15 шт.	**2322408**

Стикова накладка MT-CT-H2 OC (гарячий цинк)

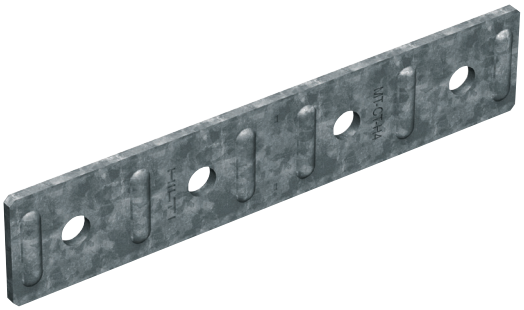

Технічні дані	
Матеріал	Марка сталі Q235 або вище
Остаточна обробка поверхні	Гарячий цинк (40-56 мкм)
Товщина матеріалу	4 мм
Умови використання	На відкритому повітрі. Від низького до помірного забруднення

Позначення	Кількість в упаковці	Код товару
MT-CT-H4 OC	15 шт.	**2322412**

T-подібна пластина T MT-CT-T



Технічні дані	
Матеріал	Марка сталі Q235 або вище
Остаточна обробка поверхні	Електрооцинкований (5-13 мкм)
Товщина матеріалу	4 мм
Умови використання	Сухе приміщення або приміщення з тимчасовою конденсацією

Позначення	Кількість в упаковці	Код товару
MT-CT-T	12 шт.	**2322407**

T-подібна пластина T MT-CT-T OC (гарячий цинк)

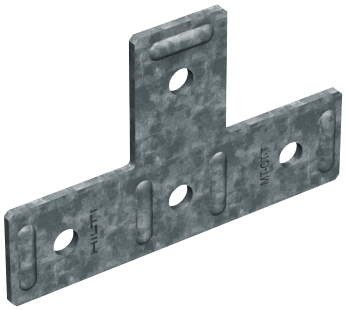

Технічні дані	
Матеріал	Марка сталі Q235 або вище
Остаточна обробка поверхні	Гарячий цинк (40-56 мкм)
Товщина матеріалу	4 мм
Умови використання	На відкритому повітрі. Від низького до помірного забруднення

Позначення	Кількість в упаковці	Код товару
MT-CT-T OC	12 шт.	**2322411**

Хрестова пластина MT-CT-H5



Технічні дані	
Матеріал	Марка сталі Q235 або вище
Остаточна обробка поверхні	Електрооцинкований (5-13 мкм)
Товщина матеріалу	4 мм
Умови використання	Сухе приміщення або приміщення з тимчасовою конденсацією

Позначення	Кількість в упаковці	Код товару
MT-CT-H5	8 шт.	**2322406**

Хрестова пластина MT-CT-H5 OC (гарячий цинк)



Технічні дані	
Матеріал	Марка сталі Q235 або вище
Остаточна обробка поверхні	Гарячий цинк (40-56 мкм)
Товщина матеріалу	4 мм
Умови використання	На відкритому повітрі. Від низького до помірного забруднення

Позначення	Кількість в упаковці	Код товару
MT-CT-H5 OC	8 шт.	**2322410**

Поворотний з'єднувальний елемент MT-AB-A



ЗАСТОСУВАННЯ

- Кріплення розпірних профілів MT на бетонних підлогах, стінах або стелях з поворотним з'єднанням
- Кріплення розпірних профілів MT на будівельній сталі з поворотним з'єднанням
- Створення поворотного з'єднання між двома розпірними профілями MT

ПЕРЕВАГИ

- Компонент системи Hilti MT – економічне та універсальне рішення для практично будь-яких модульних опорних конструкцій для інженерних мереж
- Легке пристосування – на відміну від зварювання модульні металеві каркаси з розпірними профілями можна регулювати для майбутніх вимог інженерних мереж
- Використовується опорний елемент для профіля

Технічні дані	
Матеріал	Марка сталі Q235 або вище
Остаточна обробка поверхні	Електрооцинкований (5-13 мкм)
Товщина матеріалу	4 мм
Умови використання	Сухе приміщення або приміщення з тимчасовою конденсацією

Позначення	Кількість в упаковці	Код товару	
MT-AB A	12 шт.	**2346395**	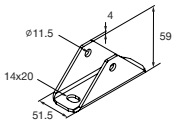

Поворотний з'єднувальний елемент MT-AB-A OC (гарячий цинк)



Технічні дані	
Матеріал	Марка сталі Q235 або вище
Остаточна обробка поверхні	Гарячий цинк (40-56 мкм)
Товщина матеріалу	4 мм
Умови використання	На відкритому повітрі. Від низького до помірного забруднення

Позначення	Кількість в упаковці	Код товару	
MT-AB A OC	12 шт.	**2346396**	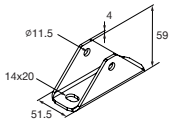

Схема навантажень	Позначення	+ Fz	- Fz	± Fx	± Fy
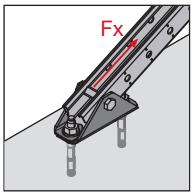	MT-AB A / MT-AB A OC	-	-	9.9 кН	-

Наведені значення навантаження є рекомендованими значеннями з частковими коефіцієнтами безпеки для дій і опору.
Проєктне значення = 1,4 * рекомендоване значення.

Кутовий з'єднувач з кутом 45° MT-AB-L 45

ЗАСТОСУВАННЯ

- Анкерне кріплення розпірних профілів MT-40 або MT-50 до бетону під кутом 45°
- Поперечне кріплення легких металевих каркасів та опорних конструкцій для інженерних мереж

ПЕРЕВАГИ

- Компонент системи Hilti MT – економічне та універсальне рішення для практично будь-яких модульних опорних конструкцій для інженерних мереж
- Просте встановлення – сумісність із гайкою для профілів з поворотним замком Hilti MT, швидша в установці альтернатива пружинним гайкам для збирання модульних опорних систем
- Використовується як кронштейн або ніжка для профіля
- Згинається на +/- 5 градусів для регулювання кута нахилу



Технічні дані

Матеріал	Марка сталі Q235 або вище
Остаточна обробка поверхні	Електрооцинкований (5-13 мкм)
Товщина матеріалу	4 мм
Умови використання	Сухе приміщення або приміщення з тимчасовою конденсацією

Позначення	Кількість в упаковці	Код товару	
MT-AB-L 45	10 шт.	2272113	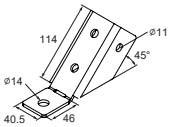

Кутовий з'єднувач з кутом 45° MT-AB-L 45 OC (гарячий цинк)

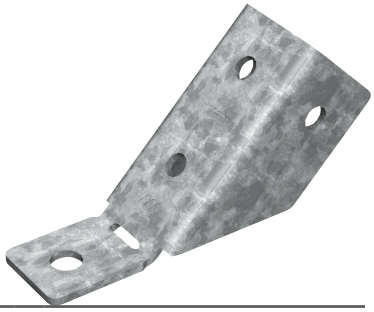

Технічні дані

Матеріал	Марка сталі Q235 або вище
Остаточна обробка поверхні	Гарячий цинк (40-56 мкм)
Товщина матеріалу	4 мм
Умови використання	На відкритому повітрі. Від низького до помірного забруднення

Позначення	Кількість в упаковці	Код товару	
MT-AB-L 45 OC	10 шт.	2272114	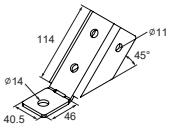

Схема навантажень	Позначення	+ Fz	- Fz	± Fx	± Fy
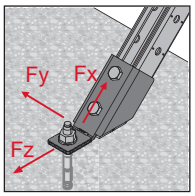	MT-AB-L 45 / MT-AB-L 45 OC	-	-	3.8 кН	-

Наведені значення навантаження є рекомендованими значеннями з частковими коефіцієнтами безпеки для дій і опору.
Проектне значення = 1,4 * рекомендоване значення.

Кутовий кронштейн з кутом 45° MT-AB-LL2 45



ЗАСТОСУВАННЯ

- Створення надійного з'єднання під кутом 45° між двома розпірними профілями MT-40 або MT-50

ПЕРЕВАГИ

- Компонент системи Hilti MT – економічне та універсальне рішення для практично будь-яких модульних опорних конструкцій для інженерних мереж
- Просте встановлення – сумісність із гайкою для профілів з поворотним замком Hilti MT, швидша в установці альтернатива пружинним гайкам для збирання модульних опорних систем
- Обширна підтримка програмного забезпечення – програми PROFIS Modular Support Engineering, MEP Support Selector та серії Revit®, а також додаткові плагіни для програм Staad Pro® і Smart 3D® спрощують проектування та оформлення замовлень

Технічні дані	
Матеріал	Марка сталі Q235 або вище
Остаточна обробка поверхні	Електрооцинкований (5-13 мкм)
Товщина матеріалу	4 мм
Умови використання	Сухе приміщення або приміщення з тимчасовою конденсацією

Позначення	Кількість в упаковці	Код товару	
MT-AB-LL2 45	10 шт.	2272115	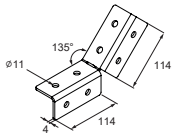

Кутовий кронштейн з кутом 45° MT-AB-LL2 45 OC (гарячий цинк)



Технічні дані	
Матеріал	Марка сталі Q235 або вище
Остаточна обробка поверхні	Гарячий цинк (40-56 мкм)
Товщина матеріалу	4 мм
Умови використання	На відкритому повітрі. Від низького до помірного забруднення

Позначення	Кількість в упаковці	Код товару	
MT-AB-LL2 45 OC	10 шт.	2273585	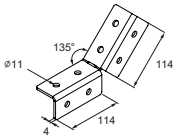

Схема навантажень	Позначення	+ Fz	- Fz	± Fx	± Fy
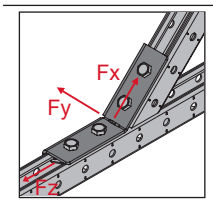	MT-AB-LL2 45 / MT-AB-LL2 45 OC	-	-	5.0 кН	-

Наведені значення навантаження є рекомендованими значеннями з частковими коефіцієнтами безпеки для дій і опору.

Проектне значення = 1,4 * рекомендоване значення.

З’єднувач профілів MT-ES-40

ЗАСТОСУВАННЯ

- Збільшення довжини профілів MT, з'єднавши їх між собою
- Збирання металевих каркасів для опорних конструкцій для інженерних мереж в умовах, коли необхідно збільшити прольоти встановлення на підлогах або стелях

ПЕРЕВАГИ

- Компонент системи Hilti MT – економічне та універсальне рішення для практично будь-яких модульних опорних конструкцій для інженерних мереж
- Просте встановлення – сумісність із гайкою для профілів з поворотним замком Hilti MT, швидша в установці альтернатива пружинним гайкам для збирання модульних опорних систем
- Можливість регулювання – на відміну від зварювання дозволяють регулювати каркас з розпірними профілями під час встановлення, а також для майбутніх вимог інженерних мереж



Технічні дані	
Матеріал	Марка сталі Q235 або вище
Остаточна обробка поверхні	Електрооцинкований (5-13 мкм)
Товщина матеріалу	4 мм
Умови використання	Сухе приміщення або приміщення з тимчасовою конденсацією

Позначення	Застосовується з профілем	Кількість в упаковці	Код товару	
MT-ES-40	MT-40, MT-50	12 шт.	**2272062**	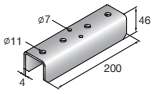

З’єднувач профілів MT-ES-40 OC (гарячий цинк)

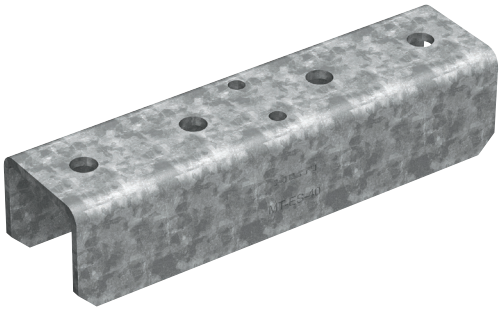

Технічні дані	
Матеріал	Марка сталі Q235 або вище
Остаточна обробка поверхні	Гарячий цинк (40-56 мкм)
Товщина матеріалу	4 мм
Умови використання	На відкритому повітрі. Від низького до помірного забруднення

Позначення	Кількість в упаковці	Код товару	
MT-ES-40 OC	12 шт.	**2272063**	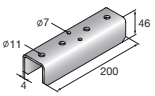

Схема навантажень	Позначення	+ Fz	- Fz	± Fx	± Fy	± My
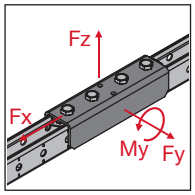	MT-ES-40 / MT-ES-40 OC	10.0 кН	10.0 кН	10.0 кН	0.6 кН	0.3 кНм

Наведені значення навантаження є рекомендованими значеннями з частковими коефіцієнтами безпеки для дій і опору.
Проектне значення = 1,4 * рекомендоване значення.

З’єднувач профілів MT-ES-60



Технічні дані	
Матеріал	Марка сталі Q235 або вище
Остаточна обробка поверхні	Електрооцинкований (5-13 мкм)
Товщина матеріалу	4 мм
Умови використання	Сухе приміщення або приміщення з тимчасовою конденсацією

Позначення	Застосовується з профілем	Кількість в упаковці	Код товару
MT-ES-60	MT-60	8 шт.	**2322415**

З’єднувач профілів MT-ES-60 OC (гарячий цинк)

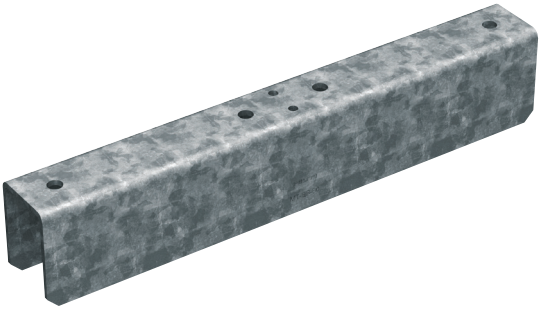

Технічні дані	
Матеріал	Марка сталі Q235 або вище
Остаточна обробка поверхні	Гарячий цинк (40-56 мкм)
Товщина матеріалу	4 мм
Умови використання	На відкритому повітрі. Від низького до помірного забруднення

Позначення	Кількість в упаковці	Код товару
MT-ES-60 OC	8 шт.	**2322416**

Кутовий кронштейн MT-C-GL OC (гарячий цинк)



ЗАСТОСУВАННЯ

- З'єднання під необхідним кутом між монтажними балками MT-80, MT-90 та MT-100
- Збирання металевих каркасів для опорних конструкцій для інженерних мереж в умовах, коли необхідна стійкість до тривимірних навантажень
- Кріплення розпірних профілів MT на бетонних підлогах, стінах або стелях

ПЕРЕВАГИ

- Компонент системи Hilti MT – економічне та універсальне рішення для практично будь-яких модульних опорних конструкцій для інженерних мереж
- Простота встановлення – збирання за один етап з використанням різьбонарізних болтів Hilti MT-TFB
- Можливість регулювання – на відміну від зварювання кутові кронштейни дозволяють регулювати каркас з розпірними профілями під час встановлення, а також для майбутніх вимог інженерних мереж

Технічні дані	
Матеріал	Марка сталі Q335 або вище
Остаточна обробка поверхні	Гарячий цинк (40-56 мкм)
Товщина матеріалу	3 мм
Умови використання	На відкритому повітрі. Від низького до помірного забруднення

Позначення	Кількість в упаковці	Код товару
MT-C-GS OC	10 шт.	2272064

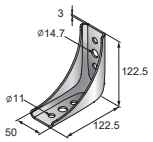

Кутовий кронштейн MT-C-GL A OC (гарячий цинк)



ЗАСТОСУВАННЯ

- З'єднання під необхідним кутом між монтажними балками MT-80, MT-90 та MT-100
- Збирання металевих каркасів для опорних конструкцій для інженерних мереж в умовах, коли необхідна стійкість до тривимірних навантажень
- Підходить для використання у помірно корозійних середовищах

ПЕРЕВАГИ

- Компонент системи Hilti MT – економічне та універсальне рішення для практично будь-яких модульних опорних конструкцій для інженерних мереж
- Простота встановлення – збирання за один етап з використанням різьбонарізних болтів Hilti MT-TFB
- Можливість регулювання – спеціальні отвори дозволяють регулювати висоту з кроком 5мм.

Технічні дані	
Матеріал	Марка сталі Q335 або вище
Остаточна обробка поверхні	Гарячий цинк (40-56 мкм)
Товщина матеріалу	3 мм
Умови використання	На відкритому повітрі. Від низького до помірного забруднення

Позначення	Кількість в упаковці	Код товару
MT-C-GS A OC	10 шт.	2272068

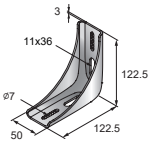

Схема навантажень	Позначення	+ Fz	- Fz	± Fx	± Fy
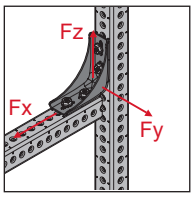	MT-C-GS OC / MT-C-GS A OC	11.9 кН	7.6 кН	5.2 кН	2.6 кН

Наведені значення навантаження є рекомендованими значеннями з частковими коефіцієнтами безпеки для дій і опору.
Зазначені значення навантаження є рекомендованими значеннями для з'єднання важкої балки до іншої важкої балки (MT-70 до MT-100). Для інших конфігурацій зверніться до наших інженерів. Проектне значення = 1,4 * рекомендоване значення.

Кутовий кронштейн MT-C-GL OC (гарячий цинк)

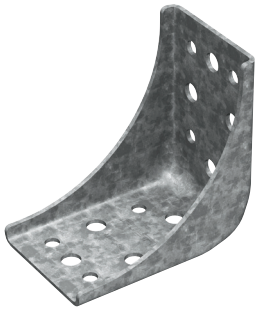

ЗАСТОСУВАННЯ

- З'єднання під необхідним кутом між монтажними балками MT-80, MT-90 та MT-100
- Збирання металевих каркасів для опорних конструкцій для інженерних мереж в умовах, коли необхідна стійкість до тривимірних навантажень
- Кріплення розпірних профілів MT на бетонних підлогах, стінах або стелях

ПЕРЕВАГИ

- Компонент системи Hilti MT – економічне та універсальне рішення для практично будь-яких модульних опорних конструкцій для інженерних мереж
- Простота встановлення – збирання за один етап з використанням різьбонарізних болтів Hilti MT-TFB
- Можливість регулювання – на відміну від зварювання кутові кронштейни дозволяють регулювати каркас з розпірними профілями під час встановлення, а також для майбутніх вимог інженерних мереж

Технічні дані	
Матеріал	Марка сталі Q335 або вище
Остаточна обробка поверхні	Гарячий цинк (40-56 мкм)
Товщина матеріалу	4 мм
Умови використання	На відкритому повітрі. Від низького до помірного забруднення

Позначення	Кількість в упаковці	Код товару	
MT-C-GL OC	10 шт.	2272066	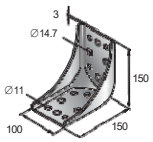

Кутовий кронштейн MT-C-GL A OC (гарячий цинк)

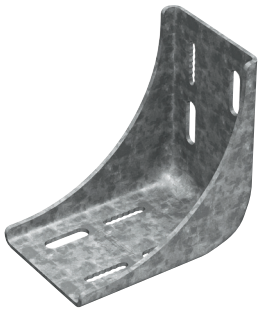

ЗАСТОСУВАННЯ

- З'єднання під необхідним кутом між монтажними балками MT-80, MT-90 та MT-100
- Збирання металевих каркасів для опорних конструкцій для інженерних мереж в умовах, коли необхідна стійкість до тривимірних навантажень
- Кріплення розпірних профілів MT на бетонних підлогах, стінах або стелях

ПЕРЕВАГИ

- Компонент системи Hilti MT – економічне та універсальне рішення для практично будь-яких модульних опорних конструкцій для інженерних мереж
- Простота встановлення – збирання за один етап з використанням різьбонарізних болтів Hilti MT-TFB
- Можливість регулювання – спеціальні отвори дозволяють регулювати висоту з кроком 5мм.

Технічні дані	
Матеріал	Марка сталі Q335 або вище
Остаточна обробка поверхні	Гарячий цинк (40-56 мкм)
Товщина матеріалу	4 мм
Умови використання	На відкритому повітрі. Від низького до помірного забруднення

Позначення	Кількість в упаковці	Код товару	
MT-C-GL A OC	10 шт.	2272069	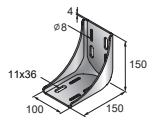

Схема навантажень	Позначення	+ Fz	- Fz	± Fx	± Fy
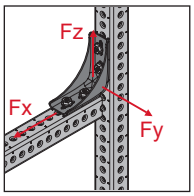	MT-C-GS OC / MT-C-GS A OC	11.9 кН	7.6 кН	5.2 кН	2.6 кН

Наведені значення навантаження є рекомендованими значеннями з частковими коефіцієнтами безпеки для дій і опору.
Зазначені значення навантаження є рекомендованими значеннями для з'єднання важкої балки до іншої важкої балки (MT-70 до MT-100). Для інших конфігурацій зверніться до наших інженерів. Проектне значення = 1,4 * рекомендоване значення.

Підсилювальна накладка L MT-C-GSP L OC (гарячий цинк)

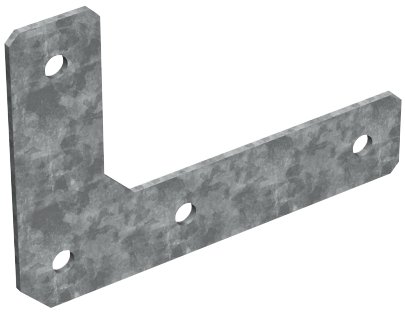

ЗАСТОСУВАННЯ

- Створення L-подібних з'єднань між двома монтажними балками MT-70 або MT-80
- Підходить для використання у помірно корозійних середовищах

ПЕРЕВАГИ

- Компонент системи Hilti MT – економічне та універсальне рішення для практично будь-яких модульних опорних конструкцій для інженерних мереж
- Простота встановлення – збирання за один етап з використанням різьбонарізних болтів Hilti MT-TFB Легке
- пристосування – на відміну від зварювання підсилювальні накладки дозволяють змінювати модульні металеві каркаси під час встановлення, а також для майбутніх вимог інженерних мереж

Технічні дані	
Матеріал	Марка сталі Q335 або вище
Остаточна обробка поверхні	Гарячий цинк (40-56 мкм)
Товщина матеріалу	4 мм
Умови використання	На відкритому повітрі. Від низького до помірного забруднення

Позначення	Застосовується з профілем	Кількість в упаковці	Код товару	
MT-C-GSP L OC	MT-40, MT-50	10 шт.	**2272073**	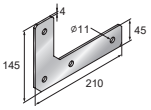

Схема навантажень	Позначення	+ Fz	- Fz	± Fx	± Fy
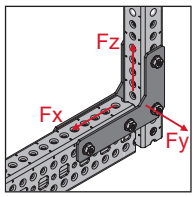	MT-C-GSP L OC	10.9 кН	11.1 кН	13.7 кН	3.5 кН

Наведені значення навантаження є рекомендованими значеннями з частковими коефіцієнтами безпеки для дій і опору.
Зазначені значення навантаження є рекомендованими значеннями для з'єднання важкої балки до іншої важкої балки (MT-70 до MT-100). Для інших конфігурацій зверніться до наших інженерів. Проєктне значення = 1,5 * рекомендоване значення.

Підсилювальна накладка T MT-C-GLP T OC (гарячий цинк)

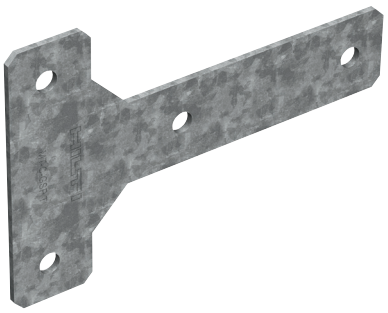

Технічні дані	
Матеріал	Марка сталі Q335 або вище
Остаточна обробка поверхні	Гарячий цинк (40-56 мкм)
Товщина матеріалу	4 мм
Умови використання	На відкритому повітрі. Від низького до помірного забруднення

Позначення	Кількість в упаковці	Код товару	
MT-C-GSP T OC	10 шт.	2272074	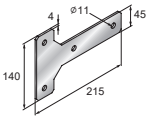

Схема навантажень	Позначення	+ Fz	- Fz	± Fx	± Fy
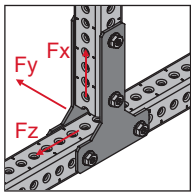	MT-C-GSP T OC	7.6 кН	7.6 кН	50.0 кН	6.3 кН

Наведені значення навантаження є рекомендованими значеннями з частковими коефіцієнтами безпеки для дій і опору.
Зазначені значення навантаження є рекомендованими значеннями для з'єднання важкої балки до іншої важкої балки (MT-70 до MT-100). Для інших конфігурацій зверніться до наших інженерів. Проектне значення = 1,4 * рекомендоване значення.

T- підсилювальна накладка MT-C-GLP T OC (гарячий цинк)

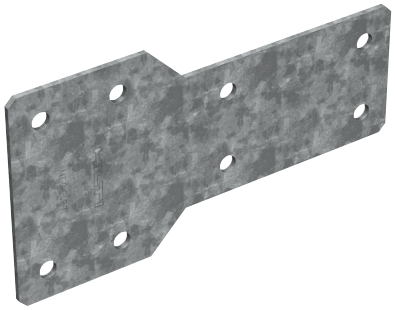

ЗАСТОСУВАННЯ

- Створення Т-подібних з'єднань між двома або монтажними балками MT-80, MT-90 або MT-100
- Підходить для використання у помірно корозійних середовищах

ПЕРЕВАГИ

- Компонент системи Hilti MT – економічне та універсальне рішення для практично будь-яких модульних опорних конструкцій для інженерних мереж
- Простота встановлення – збирання за один етап з використанням різьбонарізних болтів Hilti MT-TFB
- Легке пристосування – на відміну від зварювання підсилювальні накладки дозволяють змінювати модульні металеві каркаси для майбутніх вимог інженерних мереж

Технічні дані	
Матеріал	Марка сталі Q335 або вище
Остаточна обробка поверхні	Гарячий цинк (40-56 мкм)
Товщина матеріалу	4 мм
Умови використання	На відкритому повітрі. Від низького до помірного забруднення

Позначення	Кількість в упаковці	Код товару	
MT-C-GLP T OC	8 шт.	2272075	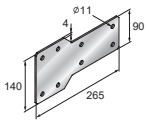

Схема навантажень	Позначення	+ Fz	- Fz	± Fx	± Fy
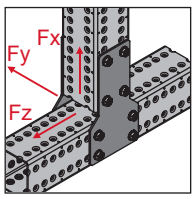	MT-C-GLP T OC	25.0 кН	25.0 кН	86.7 кН	8.4 кН

Наведені значення навантаження є рекомендованими значеннями з частковими коефіцієнтами безпеки для дій і опору.
Зазначені значення навантаження є рекомендованими значеннями для з'єднання важкої балки до іншої важкої балки (MT-70 до MT-100). Для інших конфігурацій зверніться до наших інженерів. Проєктне значення = 1,4 * рекомендоване значення.

T-подібна балка MT-U-GL1 OC (гарячий цинк)

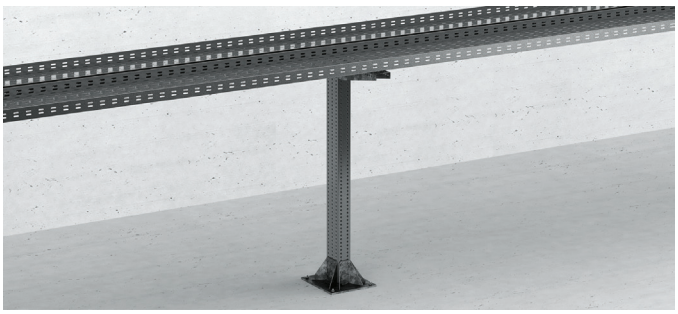

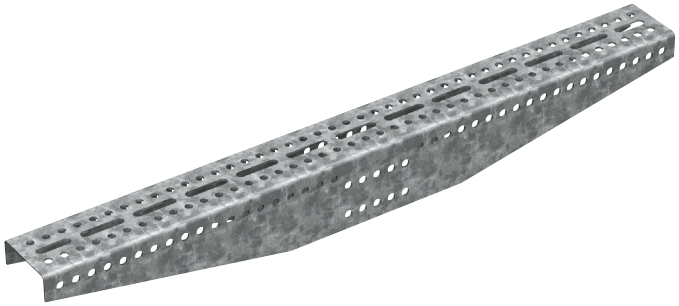

ЗАСТОСУВАННЯ

- Збирання Т-подібних балок для встановлення компонентів інженерних мереж з великими навантаженнями за допомогою кріплення до вертикальних монтажних балок MT-90 або MT-100
- Підходить для використання у помірно корозійних середовищах

ПЕРЕВАГИ

- Компонент системи Hilti MT – економічне та універсальне рішення для практично будь-яких модульних опорних конструкцій для інженерних мереж
- Простота встановлення – збирання за один етап з використанням різьбонарізних болтів Hilti MT-TFB
- Оптимізоване співвідношення навантаження й ваги – розроблено для максимального утримування трубних хомутів або кабельних лотків з мінімальною вагою самого компонента

Технічні дані

Матеріал	Марка сталі Q335 або вище
Остаточна обробка поверхні	Гарячий цинк (40-56 мкм)
Товщина матеріалу	4 мм
Умови використання	На відкритому повітрі. Від низького до помірного забруднення

Позначення	**Кількість в упаковці**	**Код товару**	
MT-U-GL1 OC	2 шт.	2272070	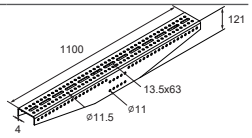

Схема навантажень	**Позначення**	+ Fz	- Fz	± Fx	± Fy
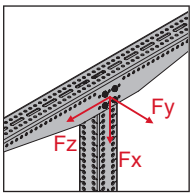	MT-C-U-GL1 OC	51.8 кН	51.8 кН	68.8 кН	6.8 кН

Наведені значення навантаження є рекомендованими значеннями з частковими коефіцієнтами безпеки для дій і опору.
Зазначені значення навантаження є рекомендованими значеннями для з'єднання важкої балки до іншої важкої балки (MT-70 до MT-100). Для інших конфігурацій зверніться до наших інженерів. Проєктне значення = 1,4 * рекомендоване значення.

З’єднувач профілів MT-ES-70 OC (гарячий цинк)

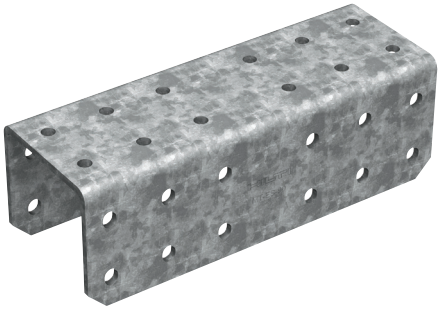

ЗАСТОСУВАННЯ

- Збільшення довжини монтажних балок MT-70 або MT-80, підлогах або стелях
- Збирання металевих каркасів для опорних конструкцій для інженерних мереж в умовах, коли необхідно збільшити прольоти встановлення або проміжки на підлогах або стелях
- Підходить для використання у помірно корозійних середовищах

ПЕРЕВАГИ

- Компонент системи Hilti MT – економічне та універсальне рішення для практично будь-яких модульних опорних конструкцій для інженерних мереж
- Простота встановлення – збирання за один етап з використанням різьбонарізних болтів Hilti MT-TFB
- Легке пристосування – на відміну від зварювання з'єднувачі профілів дозволяють змінювати модульні металеві каркаси для майбутніх вимог інженерних мереж

Технічні дані	
Матеріал	Марка сталі Q335 або вище
Остаточна обробка поверхні	Гарячий цинк (40-56 мкм)
Товщина матеріалу	5 мм
Умови використання	На відкритому повітрі. Від низького до помірного забруднення

Позначення	Застосовується з профілем	Кількість в упаковці	Код товару	
MT-ES-70 OC	MT-70	8 шт.	**2272078**	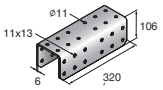

Схема навантажень	Позначення	+ Fz	- Fz	± Fx	± Fy	± My
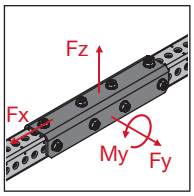	MT-ES-70 OC	1.8 кН	1.8 кН	28.2 кН	2.5 кН	1.7 кНм

Наведені значення навантаження є рекомендованими значеннями з частковими коефіцієнтами безпеки для дій і опору. Проектне значення = 1,5 * рекомендоване значення.

З’єднувач профілів MT-ES-90 OC (гарячий цинк)

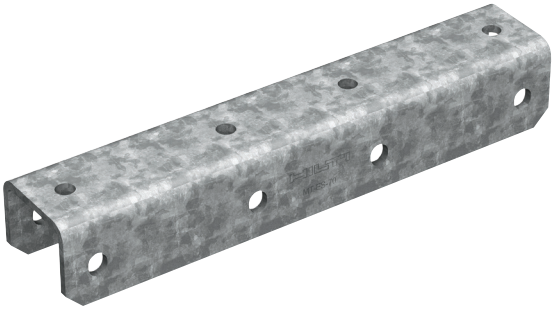

ЗАСТОСУВАННЯ

- Збільшення довжини монтажних балок MT-90 або MT-80, з'єднавши їх між собою
- Збирання металевих каркасів для опорних конструкцій для інженерних мереж в умовах, коли необхідно збільшити прольоти встановлення або проміжки на підлогах або стелях
- Підходить для використання у помірно корозійних середовищах

ПЕРЕВАГИ

- Компонент системи Hilti MT – економічне та універсальне рішення для практично будь-яких модульних опорних конструкцій для інженерних мереж
- Простота встановлення – збирання за один етап з використанням різьбонарізних болтів Hilti MT-TFB
- Легке пристосування – на відміну від зварювання з'єднувачі профілів дозволяють змінювати модульні металеві каркаси для майбутніх вимог інженерних мереж

Технічні дані

Матеріал	Марка сталі Q335 або вище
Остаточна обробка поверхні	Гарячий цинк (40-56 мкм)
Товщина матеріалу	6 мм
Умови використання	На відкритому повітрі. Від низького до помірного забруднення

Позначення	Застосовується з профілем	Кількість в упаковці	Код товару	
MT-ES-90 OC	MT-90	4 шт.	**2272076**	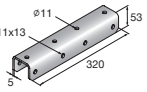

Схема навантажень	Позначення	+ Fz	- Fz	± Fx	± Fy	± My
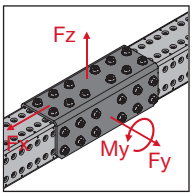	MT-ES-90 OC	5.0 кН	4.7 кН	44.3 кН	4.7 кН	3.5 кНм

Наведені значення навантаження є рекомендованими значеннями з частковими коефіцієнтами безпеки для дій і опору. Проектне значення = 1,5 * рекомендоване значення.

Кутник консольний MT-AB-G T OC (гарячий цинк)

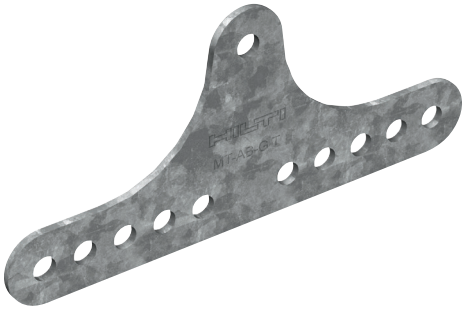

ЗАСТОСУВАННЯ

- Створення поворотного з'єднання між двома монтажними балками MT
- З'єднання металевих каркасів та опорних конструкцій для інженерних мереж
- Підходить для використання у помірно корозійних середовищах

ПЕРЕВАГИ

- Компонент системи Hilti MT – економічне та універсальне рішення для практично будь-яких модульних опорних конструкцій для інженерних мереж
- Можливість регулювання – на відміну від зварювання модульні металеві каркаси можна регулювати для майбутніх вимог інженерних мереж
- Обширна підтримка програмного забезпечення – програми PROFIS Modular Support Engineering, MEP Support Selector та серії Revit®, а також додаткові плагіни для програм Staad Pro® і Smart 3D® спрощують проектування та оформлення замовлень

Технічні дані	
Матеріал	Марка сталі Q335 або вище
Остаточна обробка поверхні	Гарячий цинк (40-56 мкм)
Товщина матеріалу	4 мм
Умови використання	На відкритому повітрі. Від низького до помірного забруднення

Позначення	Застосовується з профілем	Кількість в упаковці	Код товару	
MT-AB-G T OC	MT-70, MT-80, MT-90, MT-100	4 шт.	2272116	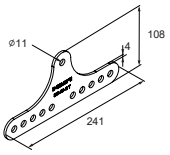

Схема навантажень	Позначення	+ Fz	- Fz	± Fx	± Fy
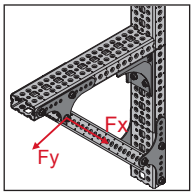	MT-AB-G T OC	4.3 кН	4.3 кН	21.4 кН	-

Наведені значення навантаження є рекомендованими значеннями з частковими коефіцієнтами безпеки для дій і опору. Проектне значення = 1,5 * рекомендоване значення.

Посилювач різьбових шпильок MT-S-RS

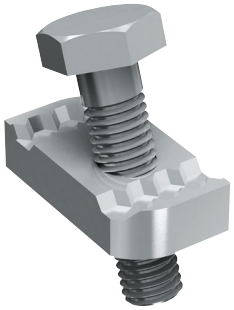

ЗАСТОСУВАННЯ

- Кріплення різьбових шпильок у поздовжньому напрямку всередині розпірних профілів MT
- Збільшення міцності при стисканні різьбових шпильок для використання у якості сейсмостійкого посилення опорних конструкцій для інженерних мереж
- Підходить для використання у сухих приміщеннях

ПЕРЕВАГИ

- Компонент системи Hilti MT – економічне та універсальне рішення для практично будь-яких модульних опорних конструкцій для інженерних мереж
- Збільшення міцності при стисканні різьбових шпильок для використання у якості сейсмостійкого посилення опорних конструкцій для інженерних мереж
- Легке пристосування – на відміну від зварювання посилювачі різьбових шпильок дозволяють змінювати профільні каркаси для майбутніх вимог інженерних мереж

Технічні дані	
Матеріал	Марка сталі Q235 або вище
Остаточна обробка поверхні	Електрооцинкований (5-13 мкм)
Умови використання	Тільки в сухих приміщеннях

Позначення	Кількість в упаковці	Код товару
MT-S-RS	25 шт.	2282198

Посилювач різьбових шпильок MT-S-RS OC (гарячий цинк)

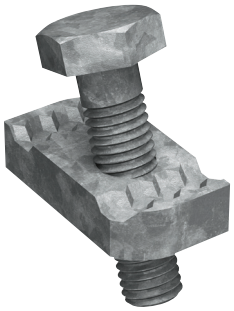

Позначення	Кількість в упаковці	Код товару
MT-S-RS OC	25 шт.	2273584

Сейсмічний опорний елемент MT-S-H1



ЗАСТОСУВАННЯ

- Сейсмостійке посилення каркасів з профілів
- Анкерування кріпильних профільних елементів на бетоні для використання у якості сейсмостійкого кріплення
- З'єднання кріпильних профільних елементів з сейсмічними кутовими кронштейнами MT-S-L для використання у якості сейсмостійкого кріплення

ПЕРЕВАГИ

- Компонент системи Hilti MT – економічне та універсальне рішення для практично будь-яких модульних опорних конструкцій для інженерних мереж
- Простота встановлення – шарнірне з'єднання спрощує збирання й кріплення
- Обширна підтримка програмного забезпечення – програми PROFIS Modular Support Engineering, MEP Support Selector та серії Revit®, а також додаткові плагіни для програм Staad Pro® і Smart 3D® спрощують проектування та оформлення замовлень

Технічні дані	
Матеріал	Марка сталі Q235 або вище
Остаточна обробка поверхні	Електрооцинкований (5-13 мкм)
Умови використання	Тільки в сухих приміщеннях

Позначення	Кількість в упаковці	Код товару
MT-S-H1 M10	10 шт.	**2273645**
MT-S-H1 M12	10 шт.	**2273646**

Сейсмічний опорний елемент MT-S-H1 OC (гарячий цинк)



Технічні дані	
Матеріал	Марка сталі Q235 або вище
Остаточна обробка поверхні	Гарячий цинк (40-56 мкм)
Умови використання	На відкритому повітрі. Від низького до помірного забруднення

Позначення	Кількість в упаковці	Код товару
MT-S-H1 M10 OC	10 шт.	**2282199**
MT-S-H1 M12 OC	10 шт.	**2282200**

Сейсмічний опорний елемент MT-S-H2



ЗАСТОСУВАННЯ

- Сейсмостійке посилення каркасів з профілів
- Анкерування кріпильних профільних елементів на бетоні для використання у якості сейсмостійкого кріплення
- З'єднання кріпильних профільних елементів з сейсмічними кутовими кронштейнами MT-S-L для використання у якості сейсмостійкого кріплення

ПЕРЕВАГИ

- Компонент системи Hilti MT – економічне та універсальне рішення для практично будь-яких модульних опорних конструкцій для інженерних мереж
- Простота встановлення – шарнірне з'єднання спрощує збирання й кріплення
- Обширна підтримка програмного забезпечення – програми PROFIS Modular Support Engineering, MEP Support Selector та серії Revit®, а також додаткові плагіни для програм Staad Pro® і Smart 3D® спрощують проектування та оформлення замовлень

Технічні дані

Матеріал	Марка сталі Q235 або вище
Остаточна обробка поверхні	Електрооцинкований (5-13 мкм)
Умови використання	Тільки в сухих приміщеннях

Позначення	Кількість в упаковці	Код товару
MT-S-H2 M10	10 шт.	**2273647**
MT-S-H2 M12	10 шт.	**2273648**

Сейсмічний опорний елемент MT-S-H2 OC (гарячий цинк)



Технічні дані

Матеріал	Марка сталі Q235 або вище
Остаточна обробка поверхні	Гарячий цинк (40-56 мкм)
Умови використання	На відкритому повітрі. Від низького до помірного забруднення

Позначення	Кількість в упаковці	Код товару
MT-S-H2 M10 OC	10 шт.	**2282201**
MT-S-H2 M12 OC	10 шт.	**2282202**

Сейсмічний кутовий кронштейн MT-S-L 40-50

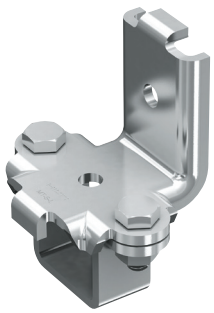

ЗАСТОСУВАННЯ

- З'єднання під необхідним кутом між розпірними профілями MT-40 із з'єднанням до сейсмостійких кріплень
- Збирання металевих каркасів для опорних конструкцій для інженерних мереж у сейсмоактивних зонах
- Підходить для використання у сухих приміщеннях

ПЕРЕВАГИ

- Компонент системи Hilti MT – економічне та універсальне рішення для практично будь-яких модульних опорних конструкцій для інженерних мереж
- Просте встановлення – сумісність із гайкою для профілів з поворотним замком Hilti MT, швидша в установці альтернатива пружинним гайкам для збирання модульних опорних систем
- Кутовий з'єднувач з крильцями – має точки кріплення до елементів MT-S-H1 та MT-S-H2

Технічні дані	
Матеріал	Марка сталі Q235 або вище
Остаточна обробка поверхні	Електрооцинкований (5-13 мкм)
Умови використання	Тільки в сухих приміщеннях

Позначення	Кількість в упаковці	Код товару
MT-S-L 40-50	10 шт	**2273649**

Сейсмічний кутовий кронштейн MT-S-L 40-50 OC (гарячий цинк)

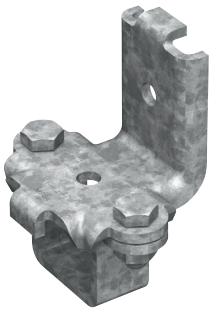

Технічні дані	
Матеріал	Марка сталі Q235 або вище
Остаточна обробка поверхні	Гарячий цинк (40-56 мкм)
Умови використання	На відкритому повітрі. Від низького до помірного забруднення

Позначення	Кількість в упаковці	Код товару
MT-S-L 60 OC	10 шт	**2282204**

Сейсмічний кутовий кронштейн MT-S-L 40D

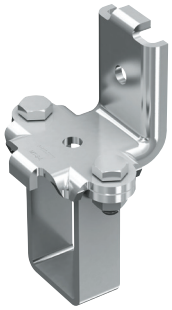

ЗАСТОСУВАННЯ

- З'єднання під необхідним кутом між здвоєними розпірними профілями MT-40D із з'єднанням до сейсмостійких кріплень
- Збирання металевих каркасів для опорних конструкцій для інженерних мереж у сейсмоактивних зонах
- Підходить для використання у сухих приміщеннях

ПЕРЕВАГИ

- Компонент системи Hilti MT – економічне та універсальне рішення для практично будь-яких модульних опорних конструкцій для інженерних мереж
- Просте встановлення – сумісність із гайкою для профілів з поворотним замком Hilti MT, швидша в установці альтернатива пружинним гайкам для збирання модульних опорних систем
- Легке пристосування – на відміну від зварювання сейсмічні кронштейни дозволяють змінювати профільні каркаси для майбутніх вимог інженерних мереж

Технічні дані	
Матеріал	Марка сталі Q235 або вище
Остаточна обробка поверхні	Електрооцинкований (5-13 мкм)
Умови використання	Тільки в сухих приміщеннях

Позначення	Кількість в упаковці	Код товару
MT-S-L 40D	10 шт.	2273651

Сейсмічний кутовий кронштейн MT-S-L 40D OC (гарячий цинк)



Технічні дані	
Матеріал	Марка сталі Q235 або вище
Остаточна обробка поверхні	Гарячий цинк (40-56 мкм)
Умови використання	На відкритому повітрі. Від низького до помірного забруднення

Позначення	Кількість в упаковці	Код товару
MT-S-L 40D OC	10 шт.	2282205

Сейсмічний кутовий кронштейн MT-S-L 60

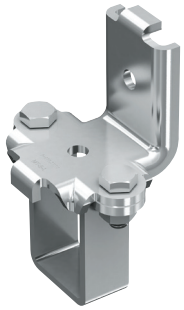

ЗАСТОСУВАННЯ

- З'єднання під необхідним кутом між розпірними профілями MT-60 із з'єднанням до сейсмостійких кріплень
- Збирання металевих каркасів для опорних конструкцій для інженерних мереж у сейсмоактивних зонах
- Підходить для використання у сухих приміщеннях

ПЕРЕВАГИ

- Компонент системи Hilti MT – економічне та універсальне рішення для практично будь-яких модульних опорних конструкцій для інженерних мереж
- Просте встановлення – сумісність із гайкою для профілів з поворотним замком Hilti MT, швидша в установці альтернатива пружинним гайкам для збирання модульних опорних систем
- Легке пристосування – на відміну від зварювання сейсмічні кронштейни дозволяють змінювати профільні каркаси для майбутніх вимог інженерних мереж

Технічні дані

Матеріал	Марка сталі Q235 або вище
Остаточна обробка поверхні	Електрооцинкований (5-13 мкм)
Умови використання	Тільки в сухих приміщеннях

Позначення	Кількість в упаковці	Код товару
MT-S-L 60	10 шт	**2273650**

Сейсмічний кутовий кронштейн MT-S-L 60 OC (гарячий цинк)

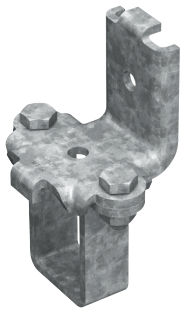

Технічні дані

Матеріал	Марка сталі Q235 або вище
Остаточна обробка поверхні	Гарячий цинк (40-56 мкм)
Умови використання	На відкритому повітрі. Від низького до помірного забруднення

Позначення	Кількість в упаковці	Код товару
MT-S-L 60 OC	10 шт	**2282204**

Трубні хомути

для легких та середніх навантажень

Типи труб, габарити, вага, інтервали розташування кріплень.

DN	Розмір труби	Зовнішн. діаметр труби	Товщина стінки труби	Вага труб пуста	Вага труб з водою	Вага труб з ізоляцією	Інтервал між кріпленнями без метал. підкладки	Інтервал між кріпленнями з метал. підкладкою
NW	дюйми	мм	мм	кг/м	кг/м	кг/м	м	м
Труби з різьбою згідно стандарту DIN 2440 (середнього класу тяжкості)								
8	1/4	13,5	2,35	0,65				
10	3/8	17,2	2,35	0,89	1,01	1,3	1,35	–
15	1/2	21,3	2,65	1,27	1,47	1,8	1,50	–
20	3/4	26,9	2,65	1,65	2,02	2,4	1,80	–
25	1	33,7	3,25	2,55	3,13	3,9	2,10	–
32	1 1/4	42,4	3,25	3,28	4,30	5,7	2,40	–
40	1 1/2	48,3	3,25	3,77	5,15	6,6	2,60	–
50	2	60,3	3,65	5,33	7,55	9,9	3,00	–
65	2 1/2	76,1	3,65	6,80	10,52	15,0	3,20	–
80	3	88,9	4,05	8,85	13,98	19,9	3,50	–
100	4	114,3	4,50	12,60	21,30	30,9	4,20	–
125	5	139,7	4,85	16,90	30,17	40,6	4,60	–
150	6	165,1	4,85	20,10	39,06	50,4	5,30	–
Сталеві труби (бойлерні) згідно стандарту DIN 2448								
10	3/8	17,2	1,80	0,69	0,83	1,5	1,40	–
15	1/2	21,3	2,00	0,96	1,20	2,5	1,60	–
20	3/4	26,9	2,30	1,41	1,80	3,2	1,85	–
25	1	33,7	2,60	2,01	2,65	4,3	2,15	–
32	1 1/4	44,5	2,60	2,70	3,91	5,5	2,50	–
40	1 1/2	48,3	2,60	2,95	4,41	6,0	2,60	–
46	–	51,0	2,60	3,12	4,77	6,5	2,70	–
50	–	57,0	2,90	3,90	5,96	7,6	2,80	–
50	2	60,3	2,90	4,14	6,47	9,0	3,00	–
57	–	63,5	2,90	4,36	6,97	9,5	3,00	–
65	2 1/2	76,1	2,90	5,28	9,16	13,9	3,50	–
76	–	82,5	3,20	6,31	10,86	15,2	3,65	–
80	3	88,9	3,20	6,81	12,15	18,4	3,80	–
94	–	101,6	3,60	8,76	15,76	24,8	4,00	–
100	–	108,0	3,60	9,33	17,31	27,5	4,10	–
100	4	114,3	3,60	9,90	18,90	28,8	4,20	–
–	–	127,0	4,00	12,20	23,32	35,1	4,35	–
125	–	133,0	4,00	12,80	25,07	36,5	4,40	–
125	5	139,7	4,00	13,50	27,12	38,2	4,50	–
–	–	152,4	4,50	16,40	32,54	46,5	4,75	–
150	–	159,0	4,50	17,10	34,76	48,9	4,80	–
150	6	168,3	4,50	18,10	36,93	50,6	4,90	–
–	–	177,8	5,00	21,30	43,40	58,9	5,00	–
–	–	193,7	5,40	25,00	51,26	66,5	5,20	–
200	–	219,1	5,90	31,00	64,73	79,5	5,50	–
–	–	267,0	6,30	40,60	91,40	108,5	5,90	–
250	–	273,0	6,30	41,60	95,40	111,7	5,90	–
–	–	298,5	7,10	51,10	117,60	137,5	6,20	–
–	–	318,0	7,10	57,40	129,50	150,0	6,40	–
300	–	323,9	7,10	55,60	130,85	150,0	6,40	–
350	–	355,6	8,00	68,60	159,20	198,2	6,00	–
400	–	406,4	8,80	85,90	204,40	227,7	7,10	–
500	–	508,0	11,00	135,00	320,50	345,5	8,00	–
Каналізаційні труби (GA) згідно стандарту DIN 19 500								
50	–	60,0	3,50	5,30	7,50	–	0,60	–
70	–	80,0	3,50	7,10	11,28	–	0,80	–
100	–	112,0	4,00	10,30	18,79	–	1,15	–
125	–	137,0	4,00	13,70	26,76	–	1,35	–
150	–	162,0	5,00	17,30	35,43	–	1,60	–
200	–	212,0	6,00	32,70	64,10	–	2,00	–
Чавунні каналізаційні труби (SML, ML)								
40	–	48,0	3,5	3,00	4,40	–	1,50	–
50	–	58,0	3,5	4,30	6,40	–		
70	–	78,0	3,5	5,90	9,90	–		
100	–	110,0	3,5	8,40	17,70	–		
125	–	135,0	4,0	11,80	24,50	–		
150	–	160,0	4,0	14,10	32,30	–		
200	–	210,0	5,0	23,10	54,60	–		
250	–	274,0	5,5	33,30	87,70	–		
300	–	326,0	6,0	43,20	120,80	–		
400	–	429,0	8,1	75,50	208,80	–		
500	–	532,0	9,0	104,30	311,80	–		
600	–	635,0	9,9	137,10	434,20	–		
Каналізаційні труби (PE, Geberit)								
30	–	32,0	3,0	0,27	0,80	–	0,32	–
40	–	40,0	3,0	0,34	1,25	–	0,40	–
40	–	48,0	3,0	0,39	1,77	–	0,48	–
50	–	50,0	3,0	0,44	1,96	–	0,50	1,00
56	–	56,0	3,0	0,50	2,46	–	0,56	1,00
60	–	63,0	3,0	0,56	3,11	–	0,63	1,00
70	–	75,0	3,0	0,67	4,41	–	0,75	1,20
80	–	90,0	3,5	0,95	6,36	–	0,90	1,40
100	–	110,0	4,3	1,43	9,50	–	1,10	1,70
125	–	125,0	4,9	1,81	12,27	–	1,25	1,90
150	–	160,0	6,2	3,00	20,10	–	1,60	2,40
200	–	200,0	6,2	3,83	31,45	–	2,00	3,00
250	–	250,0	7,8	6,01	49,15	–	2,50	3,00
300	–	315,0	9,8	9,66	78,19	–	3,00	3,00
Труби «Silent»								
56	–	56,0	3,2	0,90	2,83	–	0,55	0,85
60	–	63,0	3,2	1,02	3,53	–	0,65	0,95
70	–	75,0	3,6	1,37	4,97	–	0,75	1,15
90	–	90,0	5,5	2,48	7,38	–	0,90	1,35
100	–	110,0	6,0	3,33	10,87	–	1,10	1,65
125	–	135,0	6,0	4,13	16,00	–	–	–
Каналізаційні труби із полівінілхлориду, (жорсткі)								
50	–	50,0	1,8	0,24	1,28	–	0,50	–
60	–	63,0	1,9	0,30	1,99	–	0,60	–
70	–	75,0	1,9	0,49	3,93	–	0,75	–
100	–	110,0	2,7	1,02	8,00	–	1,10	–
125	–	125,0	3,1	1,35	12,43	–	1,25	–
150	–	160,0	3,9	2,15	18,03	–	1,60	–

Примітка фірми-виробника:
на кожен відрізок труби відповідної довжини повинно бути встановлено не менш, ніж два кріплення; на кожну фасонну частину трубопровода - додатково одне кріплення.

Згідно виробнику, 10 м

Таблиця перерасчета

	Таб	Таб	Таб	Таб
1 кгс	–	1	10	0,01
1 кг	1	–	10	0,01
1 Н	0,1	0,1	–	0,001
1 кН	100	100	100	–

DN	Розмір труби	Зовнішн. діаметр труби	Товщина стінки труби	Вага труб пуста	Вага труб з водою	Вага труб з ізоляцією	Інтервал між кріпленнями без метал. підкладки	Інтервал між кріпленнями з метал. підкладкою
NW	дюйми	мм	мм	кг/м	кг/м	кг/м	м	м
Мідні труби згідно стандарту DIN 1787 (без покриття)								
5,08	1/4	6,320	0,75	0,100	0,30	0,4	0,50	–
8,00	3/8	9,525	0,75	0,187	0,30	0,4	0,50	–
10,92	1/2	12,700	0,90	0,297	0,38	0,5	0,50	–
13,84	5/8	15,875	1,10	0,424	0,52	0,8	1,00	–
16,92	3/4	19,050	1,10	0,538	0,67	1,0	1,00	–
19,94	7/8	22,220	1,13	0,677	0,90	1,3	1,00	–
26,03	1 1/8	28,575	1,30	0,975	1,60	2,4	1,00	–
32,13	1 3/8	34,925	1,38	1,315	2,21	3,1	1,50	–
38,23	1 5/8	41,275	1,50	1,696	2,89	4,4	1,50	–
50,42	2 1/8	53,975	1,80	2,604	4,87	7,3	1,50	–
62,61	2 5/8	66,675	2,00	3,690	6,29	9,8	1,50	–
74,80	3 1/8	79,375	2,30	4,955	7,87	13,5	2,00	–
86,99	3 5/8	92,075	2,70	6,383	8,89	14,7	2,00	–
99,19	4 1/8	104,775	2,80	8,000	13,55	25,5	К 2,00-3,00	–
Мідні труби згідно стандарту DIN 1786 і 1754 (без покриття)								
10	–	10	1,0	0,25	0,30	0,40	0,50	–
12	–	12	1,0	0,30	0,39	0,50	0,60	–
15	–	15	1,0	0,39	0,52	0,80	1,00	–
18	–	18	1,0	0,47	0,68	1,00	1,10	–
22	–	22	1,0	0,58	0,90	1,30	1,30	–
28	–	28	1,5	1,10	1,59	2,40	1,30	–
35	–	35	1,5	1,39	2,20	3,10	1,50	–
42	–	42	1,5	1,68	2,88	4,40	1,60	–
54	–	54	2,0	2,88	4,84	7,30	1,70	–
64	–	64	2,0	3,43	6,26	9,80	2,00	–
76	–	76	2,0	4,14	7,83	13,50	2,00	–
89	–	89	2,0	4,87	8,85	14,70	2,00	–
108	–	108	2,5	7,38	13,50	25,50	2,50	–
114	–	114	3,0	9,31	18,47	31,00	2,50	–
133	–	133	3,0	10,90	22,89	35,00	2,50	–
Мідні труби (згідно стандарту DIN 1787, ізоляція - DIN 30672) – (12-22 мідь напівжорстка/28-54 мідь жорстка)								
–	–	12	1,0	0,308	0,387	0,59	1,25	–
–	–	15	1,0	0,391	0,524	0,80	1,25	–
–	–	18	1,0	0,475	0,679	1,00	1,50	–
–	–	22	1,0	0,587	0,905	1,28	2,00	–
–	–	28	1,5	1,110	1,607	1,86	2,25	–
–	–	35	1,5	1,410	2,225	2,76	2,75	–
–	–	42	1,5	1,700	2,910	3,85	3,00	–
–	–	54	2,0	2,910	4,899	6,20	3,50	–

Параметри монтажу хомутів

Розмір	Розмір під ключ	Маркування	Матеріал
M 8 - M 10	SW 13	**A**	Стандартний
M 8 - M 10	SW 17	**B**	Стандартний
M 16	SW 21	**C**	Стандартний
1/2"	–	**D**	Стандартний
3/4"	–	**E**	Стандартний
M 8 - M 10/1/2"	–	**F**	Стандартний
M 10 - M 12	SW 17	**G**	Стандартний
M 8	SW 13	**K**	Стандартний
M 10	SW 17	**L**	Стандартний
M 10	SW 17	**H**	Стандартний
M 12	SW 17	**J**	Стандартний

Показники допустимого навантаження для опорних пластин

Опорна пластина із оцинкованої сталі	Опорна пластина із нержавіючої сталі (A4)	Навантаження на вирив max. Z (кН)	Згинальний момент max Mb (Нм)
MGL 1-1/2", MGL 1-M 8/1/2"		Згідно змонтованого анкера	–
MGL 2-1/2"	MGL 2-R-1/2"	4,5	220
MGS 2-1/2"	MGLS 2-R-1/2"	5,0	220
MGS 2-3/4"	MGLS 2-R-3/4"	5,5	250
ESM M 8/1/2"		Згідно змонтованого анкера	–
ESM M 10/1/2"		Згідно змонтованого анкера	–
MFP-GP 1/2"		12,5	600
MFP-GP 3/4", MFP-GP 1/4"		14,0	600
MFP-GP 1"		14,0	600
MFP-GP M 20		14,0	600
MGM 2-1/2"		7,5	220
MGM 2-3/4", MGM 2-1"		8,2	250
MGM 4-1/2"		6,2	220
MGM 4-3/4", MGM 4-1"		8,2	400
MGZ 2-1/2"		7,5	220
MGZ 2-3/4"		8,0	250
MGZ 4-1"		8,0	400
MGL 3-M 10		2,0	90
MGL 2-M 8	MGL 2-R-M 8	1,9	–
MGL 2-M10		2,5	60
MGL 2-M 12		3,0	140
MGS 2-M 10	MGS 2-R-M 10	2,0	90
MGS 2-M 12	MGS 2-R-M 12	3,0	200
MGS 2-M 16	MGS 2-R-M 16	3,5	200
MF-B-1/2"	MF-RB-1/2"	9,0	–
DS-1 & 2	DSR 1 & 2	1.0	–

a **Для труб зі стандартною товщиною стінок**

b **Для труб з товщиною ізоляції 20 мм (якщо не зазначене інше)**

*** З мінеральною ватою 60 мм;**

Трубний хомут MP-PI M8 / M10

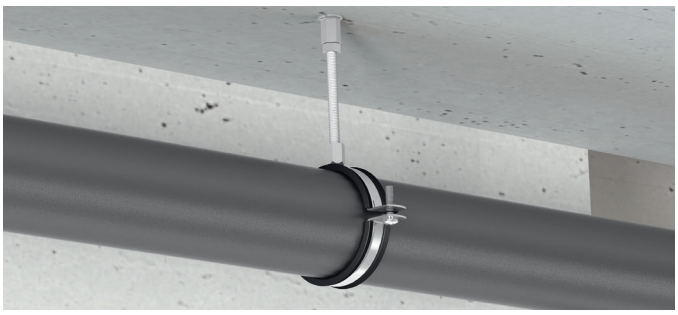



ОБЛАСТІ ЗАСТОСУВАННЯ

- Установка труб до 6” зі стандартними навантаженнями
- Кріплення трубопроводів систем водопроводу і каналізації
- Використання для внутрішніх комунікацій

ПЕРЕВАГИ

- Економічне рішення
- Надійна фіксація каучукової ізоляції до хомута - запобігання втрати ізоляції
- Подвійна сполучна гайка

Технічні дані	
Склад матеріалу	SPCC-SD FB - Q / BQB402, DC01 - EN 10130
Остаточна обробка поверхні	Холодне цинкування
Діапазон робочих температур	від -40 до 110 ° C
Ізоляційний матеріал	Етилен-пропіленовий каучук. Твердість по Шору 75 ° ± 5 °, шкала A
Зменшення шуму	- 16 дБ (A)
Додаткова інформація по продукту	Різьбові шпильки необхідно повністю вкрутити в сполучну гайку для досягнення зазначених навантажень. Макс. момент затяжки фіксуючого гвинта: M5 - 2,0 нм; M6 - 2,0 нм; M8 - 3,0 нм

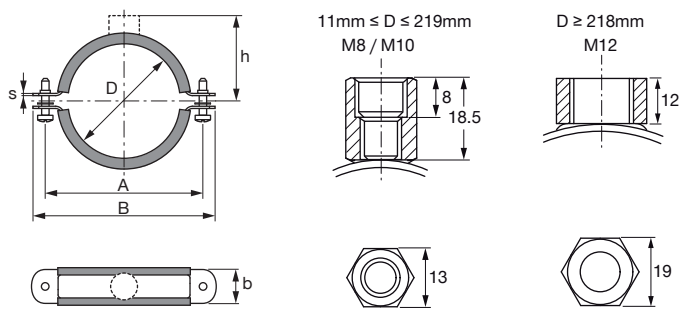

Позначення	Діапазон затяжки хомутів - D, мм	Номінальний розмір труби (брит.), Дюйм	Ширина B, мм	Ширина і товщина поперечного перерізу (b × s), мм	Відстань від центра труби до верха приєднувальної гайки - h, мм	Максимальне навантаження - F, кН	Кількість в упаковці	Код товару
MP-PI 11-15 1/4” M8/M10	11 - 15	1/4”	54	20 x 1.2	22	0.75	150	**2126900**
MP-PI 16-20 3/8” M8/M10	16 - 20	3/8”	58	20 x 1.2	24	0.75	150	**2126901**
MP-PI 20-24 1/2” M8/M10	20 - 24	1/2”	62	20 x 1.2	26	0.75	150	**2126902**
MP-PI 25-28 3/4” M8/M10	25 - 28	3/4”	68	20 x 1.2	30	0.75	150	**2126903**
MP-PI 32-36 1” M8/M10	32 - 36	1”	76	20 x 1.2	32	0.75	150	**2126904**
MP-PI 38-46 11/4” M8/M10	38 - 46	1-1/4”	91	20 x 1.2	37	0.75	100	**2126905**
MP-PI 48-53 11/2” M8/M10	48 - 53	1-1/2”	98	20 x 1.2	40	0.75	100	**2126906**
MP-PI 54-58 M8/M10	54 - 58		105	20 x 1.5	44	1.25	100	**2126907**
MP-PI 59-66 2” M8/M10	59 - 66	2”	111	20 x 1.5	48	1.25	100	**2126908**
MP-PI 67-73 M8/M10	67 - 73		121	20 x 1.5	62	1.25	50	***2073470**
MP-PI 75-80 21/2” M8/M10	75 - 80	2-1/2”	124	20 x 1.5	64	1.25	50	**2073471**
MP-PI 81-87 M8/M10	81 - 87		134	20 x 1.5	68	1.25	50	***2073472**
MP-PI 87-92 3” M8/M10	87 - 92	3”	137	20 x 1.5	72	1.25	50	**2073473**
MP-PI 99-105 31/2” M8/M10	99 - 105	3-1/2”	150	20 x 1.5	77	1.25	50	**2073474**
MP-PI 107-115 4” M8/M10	107 - 115		163	20 x 2	83	1.5	50	**2073475**
MP-PI 120-128 M8/M10	120 - 128		185	20 x 2	92	1.5	50	**2073476**
MP-PI 129-134 M8/M10	129 - 134		190	20 x 2	94	1.5	50	***2073477**
MP-PI 135-143 5” M8/M10	135 - 143	5”	201	20 x 2	101	1.5	50	**2073478**
MP-PI 149-161 M8/M10	149 - 161		213	20 x 2	108	1.5	50	**2073479**
MP-PI 162-170 6” M8/M10	162 - 170	6”	228	20 x 2	113	1.5	50	**2073480**
MP-PI 177-182 M8/M10	177 - 182		237	25 x 2	118	1.75	25	***2073481**
MP-PI 192-204 M8/M10	192 - 204		261	25 x 2	131	1.75	25	**2073482**
MP-PI 207-219 M8/M10	207 - 219		284	25 x 2.5	144	2.25	25	**2073483**
MP-PI 218-226 8” M12	218 - 226	8”	295	25 x 2.5	146	2.25	25	***2073484**
MP-PI 242-253 M12	242 - 253		322	30 x 3	148	2.5	10	***2073485**
MP-PI 272-281 10” M12	272 - 281	10”	351	30 x 3	162	2.5	10	***2073486**
MP-PI 313-326 12” M12	313 - 326	12”	395	30 x 3	185	2.5	10	***2073487**

* Спеціальні терміни поставки. Для уточнення інформації, будь ласка, зверніться до представника Hilti.

Трубний хомут MP-P M8 / M10

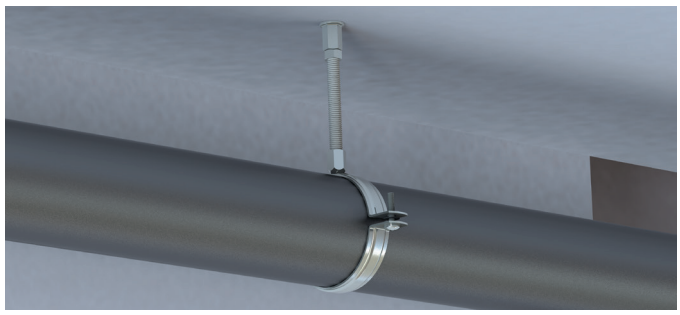



ОБЛАСТІ ЗАСТОСУВАННЯ

- Установка трубопроводів з малим або середнім навантаженням
- Кріплення трубопроводів при будівництві житлових і промислових будівель
- Кріплення труб для систем подачі питної води, каналізації та опалення в житлових і промислових будівлях
- Рекомендується для використання в сухих приміщеннях

ПЕРЕВАГИ

- Хомут з двома гвинтами для простого монтажу труб
- Коротка з'єднувальна голова дозволяє виконувати установку на невеликій відстані від підлоги, стін або стель
- Широкий діапазон затяжок підходить для всіх стандартних пластикових і сталевих труб

Технічні дані	
Склад матеріалу	SPCC-SD FB - Q / BQB402, DC01 - EN 10130
Остаточна обробка поверхні	Холодне цинкування
Сертифікати	RAL-GZ 655-B
Термостійкість, ºC	від -40 до 110 ° C
Момент затяжки, Нм	2

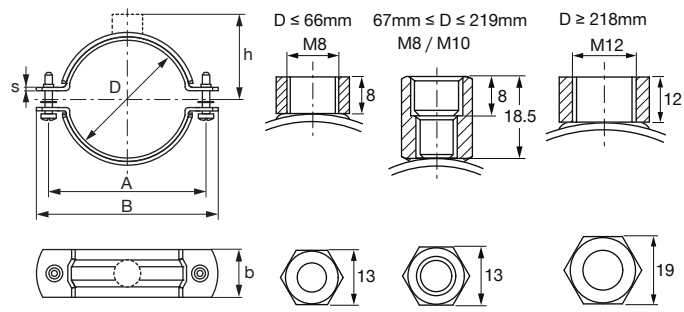

Позначення	Діапазон затяжки хомутів - D, мм	Номінальний розмір труби (брит.), Дюйм	Максимальне навантаження F, H	Затисний гвинт	Товщина поперечного перерізу s, (мм)	Ширина поперечного перерізу b, (мм)	Ширина B, мм	Відстань між гвинтами A, мм	Відстань від центра труби до верха приєднувальної гайки - h, мм	Кількість в упаковці шт.	Код товару
MP-P 15-18 3/8 "	15-18	3/8	750	M5	1,2	20	48	33	36	150	**2167445**
MP-P 18-23 1/2 "	18-23	1/2	750	M5	1,2	20	54	39	41	150	**2167446**
MP-P 24-26 3/4 "	24-26	3/4	750	M5	1,2	20	58	42	45	150	**2167447**
MP-P 27-31	27-31		750	M5	1,2	20	62	47	48	150	**2167448**
MP-P 32-36 1 "	32-36	1	750	M5	1,2	20	68	53	52	150	**2167449**
MP-P 38-43 11/4 "	38-43	1 1/4	750	M5	1,2	20	76	61	60	150	**2167450**
MP-P 44-49 11/2 "	44-49	1 1/2	750	M5	1,2	20	87	70	64	100	**2167451**
MP-P 50-54	50-54		750	M6	1,2	20	91	74	67	100	**2167452**
MP-P 57-61 2 "	57-61	2	750	M6	1,5	20	98	82	75	100	**2167453**
MP-P 63-67	63-67		1250	M6	1,5	20	105	88	81	100	**2167454**
MP-P 68-74	68-74		1250	M6	1,5	20	111	94	87	100	**2167455**
MP-P 75-82 "21/2"	75-82	2 1/2	1250	M6	1,5	20	119	102	95	50	**2167456**
MP-P 81-87	81-87		1250	M6	1,5	20	124	107	100	50	**2167457**
MP-P 89-96 3 "	89-96	3	1250	M6	1,5	20	134	116	107	50	**2167458**
MP-P 94-102	94-10		1250	M6	1,5	20	137	120	111	50	**2167459**
MP-P 107-115 4 "	107-115	4	1250	M6	1,5	20	150	132	126	50	**2167460**
MP-P 124-128	124-128		1500	M6	1,5	20	174	157	146	50	**2167461**
MP-P 132-141 5 "	132-141	5	1500	M6	1,5	20	185	168	149	50	**2167462**
MP-P 139-145	139-145		1500	M6	1,5	20	188	171	157	50	**2167463**
MP-P 148-156	148-156		1500	M6	1,5	20	201	184	163	50	**2167464**
MP-P 159-170 6 "	159-170	6	1500	M6	1,5	20	213	196	178	50	**2167465**

Трубний хомут з ізоляцією MP-L-I





ОБЛАСТІ ЗАСТОСУВАННЯ

- Монтаж труб до 6” з невисокими навантаженнями
- Кріплення труб для систем подачі питної води, каналізації та опалення в житлових і промислових приміщеннях
- Підходить для монтажу на стелях, підлозі і стінах

ПЕРЕВАГИ

- Закріплений шарнір з можливістю регулювання великого кута розкриття
- Серія трубних хомутів охоплює весь діапазон розмірів
- Одноґвинтовий механізм замикання з використанням запобіжника - просте закривання і відкривання однією рукою

Технічні дані	
Матеріал	DC01 - DIN EN 10130
Остаточна обробка поверхні	Холодне цинкування
Термостійкість	від -40 до 100 ° C
Затисний гвинт	M5
Міцність ізоляційного матеріалу	Твердість по Шору 60 ° ± 5 °, шкала A
Зменшення шуму	18,5 дБ (A)
Різьба - M	M8, M10
Ізоляційний матеріал	Етилен-пропіленовий каучук

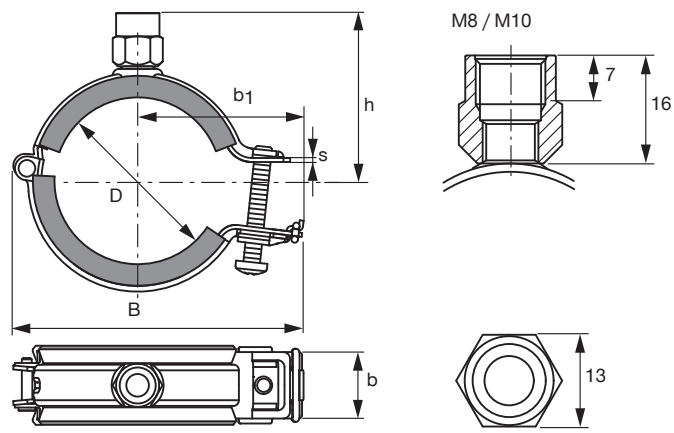

Позначення	Діапазон затяжки хомутів - D, мм	Ширина - B, мм	Макс. віддалення від центру - b_1, мм	Максимальне навантаження - F, H	Код товару
MP-L-I 10-14 M8/M10	10-14	46	29	400	**2172815***
MP-L-I 15-20 M8/M10	15-20	51	31	400	**2172816***
MP-L-I 20-26 M8/M10	20-26	56	34	400	**2172817***
MP-L-I 26-32 M8/M10	26-32	64	38	400	**2172818***
MP-L-I 32-38 M8/M10	32-38	71	41	400	**2172819***
MP-L-I 38-45 M8/M10	38-45	78	45	400	**2172920***
MP-L-I 45-53 M8/M10	45-53	88	50	800	**2172921***
MP-L-I 54-63 M8/M10	54-63	98	55	800	**2172922***
MP-L-I 63-72 M8/M10	63-72	108	60	800	**2172923***
MP-L-I 73-82 M8/M10	73-82	118	65	800	**2172924***
MP-L-I 83-92 M8/M10	83-92	128	70	800	**2172925***
MP-L-I 93-103 M8/M10	93-103	138	75	800	**2172926***
MP-L-I 104-114 M8/M10	104-114	149	81	800	**2172927***
MP-L-I 115-128 M8/M10	115-128	165	88	1350	**2172928***
MP-L-I 129-142 M8/M10	129-142	179	95	1350	**2172929***
MP-L-I 143-156 M8/M10	143-156	193	102	1350	**2172930***
MP-L-I 157-170 M8/M10	157-170	207	109	1350	**2172931***

* Спеціальні терміни поставки. Для уточнення інформації, будь ласка, зверніться до представника Hilti.

Хомут для труб MP-U M8/M10





ОБЛАСТІ ЗАСТОСУВАННЯ

- Трубопроводи з середнім навантаженням до 6”
- Кріплення труб питної води, каналізації та опалення в житлових і промислових будівлях
- Монтаж труб у зонах з вимогами протипожежного захисту, наприклад на шляхах евакуації та рятувальних шляхах

Технічні дані

Матеріал	DC01 - DIN EN 10130, DD11 – DIN EN 10111
Остаточна обробка поверхні	Холодне цинкування
Затисний гвинт	M5
Різьба - M	M8, M10

ПЕРЕВАГИ

- 3-ступінчастий замок безпеки - для швидшого, легшого та надійнішого монтажу, особливо над головою
- Надзвичайно широкий отвір - легкий безперешкодний доступ під час вставлення труб у хомут завдяки поворотному півкільцю
- Більша гнучкість – трубні хомути доступні з різними з’єднувальними різьбами

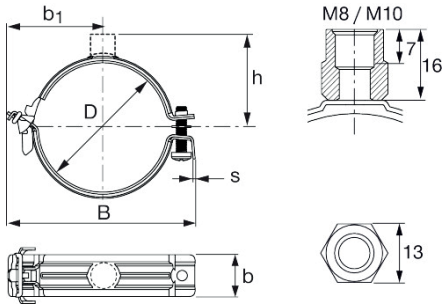

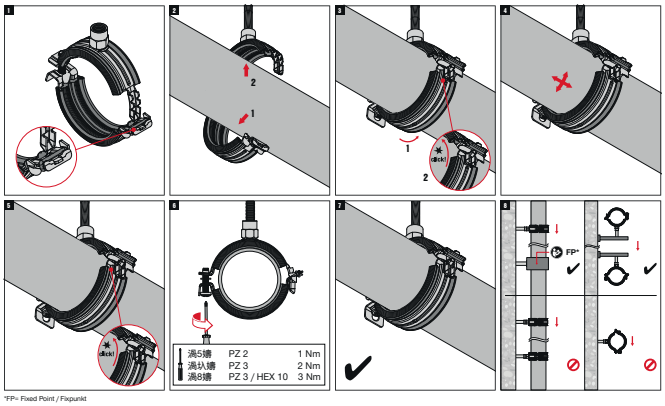

*FP= Fixed Point / Fixpunkt

Позначення	Діапазон затяжки хомутів – D	Номінальний розмір труби (дюйми)	Ширина – B	Шир. і товщ. поперечного перерізу (b x s)	Макс.відстань від центру – b1	Відстань від сер.труби до верх. краю – h	Максимальне навантаження - F	Кіл-ть в упаковці	Код товару
MP-U 13-17 1/4" M8/10	13 - 17 мм	1/4"	45,9 мм	20 x 1,0 мм	23,4 мм	27,5 мм	800 H	25	**2242334**
MP-U 16-20 3/8" M8/10	16 - 20 мм	3/8"	49,1 мм	20 x 1,0 мм	25,1 мм	29 мм	800 H	25	**2242335**
MP-U 20-24 1/2" M8/10	20 - 24 мм	1/2"	53,3 мм	20 x 1,0 мм	27,2 мм	31 мм	800 H	25	**2242336**
MP-U 25-29 3/4" M8/10	25 - 29 мм	3/4"	56,4 мм	20 x 1,0 мм	29,3 мм	33,5 мм	800 H	25	**2242337**
MP-U 30-34 1" M8/10	30 - 34 мм	1"	61,5 мм	20 x 1,0 мм	31,9 мм	36 мм	800 H	25	**2242338**
MP-U 34-38 M8/10	34 - 38 мм		65,8 мм	20 x 1,0 мм	33,9 мм	38 мм	800 H	25	**2242339**
MP-U 38-42 M8/10	38 - 42 мм		69,9 мм	20 x 1,0 мм	35,9 мм	40 мм	800 H	25	**2242340**
MP-U 42-47 1 1/4“ M8/10	42 - 47 мм	1 ¼"	74,9 мм	20 x 1,0 мм	38,4 мм	42,5 мм	800 H	25	**2242341**
MP-U 47-52 1 1/2“ M8/10	47 - 52 мм	1 ½"	80 мм	20 x 1,0 мм	40,9 мм	45 мм	800 H	25	**2242342**
MP-U 52-57 M8/10	52 - 57 мм		85,2 мм	20 x 1,0 мм	43,5 мм	47,5 мм	800 H	25	**2242343**
MP-U 57-62 2“ M8/10	57 - 62 мм	2"	90,3 мм	20 x 1,0 мм	46 мм	50 мм	800 H	10	**2242344**
MP-U 62-67 M8/10	62 - 67 мм		95,3 мм	20 x 1,0 мм	48,5 мм	52,5 мм	800 H	10	**2242345**
MP-U 67-72 M8/10	67 - 72 мм		109,7 мм	24 x 1,5 мм	55,7 мм	55,7 мм	1400 H	10	**2242346**
MP-U 72-77 2 1/2“ M8/10	72 - 77 мм	2 ½"	114,7 мм	24 x 1,5 мм	58,2 мм	58,2 мм	1400 H	10	**2242347**
MP-U 77-82 M8/10	77 - 82 мм		119,7 мм	24 x 1,5 мм	60,7 мм	60,7 мм	1400 H	10	**2242348**
MP-U 83-89 3“ M8/10	83 - 89 мм	3"	126,7 мм	24 x 1,5 мм	64,2 мм	64,2 мм	1400 H	10	**2242349**
MP-U 89-95 M8/10	89 - 95 мм		132,7 мм	24 x 1,5 мм	67,2 мм	67,2 мм	1400 H	10	**2242350**
MP-U 95-101 M8/10	95 - 101 мм		138,7 мм	24 x 1,5 мм	70,2 мм	70,2 мм	1400 H	10	**2242351**
MP-U 102-108 M8/10	102 - 108 мм		152,4 мм	24 x 1,8 мм	75,1 мм	74 мм	1800 H	10	**2242352**
MP-U 109-115 4“ M8/10	109 - 115 мм	4"	159,5 мм	24 x 1,8 мм	78,6 мм	77,5 мм	1800 H	10	**2242353**
MP-U 115-121 M8/10	115 - 121 мм		165,5 мм	24 x 1,8 мм	81,6 мм	80,5 мм	1800 H	10	**2242354**
MP-U 121-127 M8/10	121 - 127 мм		171,5 мм	24 x 1,8 мм	84,6 мм	83,5 мм	1800 H	10	**2242355**
MP-U 128-134 M8/10	128 - 134 мм		178,5 мм	24 x 1,8 мм	88,1 мм	87 мм	1800 H	10	**2242356**
MP-U 135-141 5“ M8/10	135 - 141 мм	5"	185,5 мм	24 x 1,8 мм	91,7 мм	90,5 мм	1800 H	10	**2242357**
MP-U 141-147 M8/10	141 - 147 мм		191,5 мм	24 x 1,8 мм	94,7 мм	93,5 мм	1800 H	10	**2305351**
MP-U 147-153 M8/10	147 - 153 мм		201 мм	24 x 2,0 мм	100,7 мм	96,5 мм	2400H	10	**2305352**
MP-U 153-159 M8/10	153 - 159 мм		207 мм	24 x 2,0 мм	103,7 мм	99,5 мм	2400H	10	**2305353**
MP-U 160-166 6“ M8/10	160 - 166 мм	6"	214 мм	24 x 2,0 мм	107,2 мм	103 мм	2400H	10	**2305354**
MP-U 166-172 M8/10	166 - 172 мм		220 мм	24 x 2,0 мм	110,2 мм	106 мм	2400H	10	**2305355**
MP-U 170-176 M8/10	170 - 176 мм		224 мм	24 x 2,0 мм	112,2 мм	108 мм	2400H	10	**2305356**

Діапазон затяжки хомутів – D	Шир. і товщ. поперечного перерізу (b x s)	З'єднувальна різьба	Затискний гвинт	Момент затягування	Максимальне навантаження – F	Макс. навантаження при пожежі F			Макс. деформація при пожежі δt	
						30 хв	60 хв	90 хв	30 хв	> 30 хв
13 - 42 мм	20 x 1,0 мм	M8, M10	M5	1 Нм	800 H	215 H	137 H	111 H	22 мм	30 мм
42 - 67 мм	20 x 1,0 мм	M8, M10	M5	1 Нм	800 H	314 H	182 H	138 H	25 мм	37 мм
67 - 101 мм	24 x 1,5 мм	M8, M10	M6	2 Нм	1400 H	689 H	392 H	293 H	29 мм	33 мм
102 - 147 мм	24 x 1,8 мм	M8, M10	M8	3 Нм	1800 H	912 H	497 H	358 H	32 мм	53 мм
147 - 176 мм	24 x 2,0 мм	M8, M10	M8	3 Нм	2400 H	993 H	563 H	419 H	50 мм	61 мм

Максимальне рекомендоване навантаження визначається за допомогою статистичних методів згідно з Єврокодом (EN 1990) на основі навантаження на розрив і максимального прогину 1,5 мм або 2% від максимального діаметра труби, яку можна затиснути.

Хомут для труб MP-U M8/M10/1/2”





ОБЛАСТІ ЗАСТОСУВАННЯ

- Трубопроводи з середнім навантаженням до 6”
- Кріплення труб питної води, каналізації та опалення в житлових і промислових будівлях
- Монтаж труб у зонах з вимогами протипожежного захисту, наприклад на шляхах евакуації та рятувальних шляхах

Технічні дані

Матеріал	DC01 - DIN EN 10130, DD11 – DIN EN 10111
Остаточна обробка поверхні	Холодне цинкування
Затискний гвинт	M5
Різьба - M	M8, M10, 1/2”

ПЕРЕВАГИ

- 3-ступінчастий замок безпеки - для швидшого, легшого та надійнішого монтажу, особливо над головою
- Надзвичайно широкий отвір - легкий безперешкодний доступ під час вставлення труб у хомут завдяки поворотному півкільцю
- Більша гнучкість – трубні хомути доступні з різними з’єднувальними різьбами

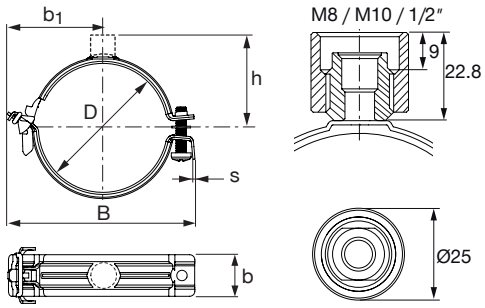

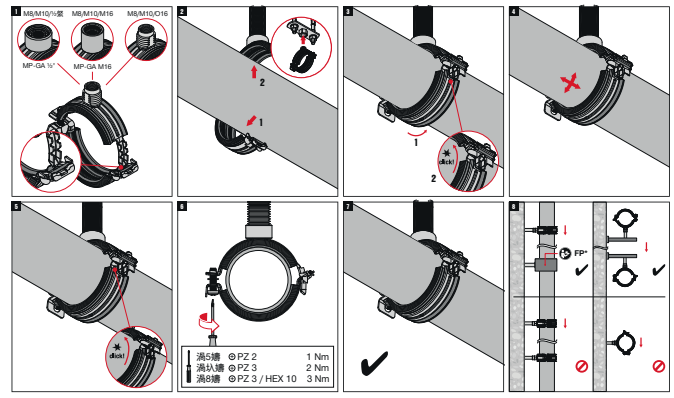

Позначення	Діапазон затяжки хомутів – D	Номінальний розмір труби (дюйми)	Ширина – B	Шир. і товщ. поперечного перерізу (b x s)	Макс.відстань від центру – b1	Відстань від сер.труби до верх. краю – h	Макс. навантаж. - F	Кіл-ть в упаковці, шт	Код товару
MP-U 13-17 1/4" M8/10/1/2''	13 - 17 мм	1/4"	45,9 мм	20 x 1,0 мм	23,4 мм	34,3 мм	800 H	25	**2242359**
MP-U 16-20 3/8" M8/10/1/2''	16 - 20 мм	3/8"	49,1 мм	20 x 1,0 мм	25,1 мм	35,8 мм	800 H	25	**2242360**
MP-U 21-24 1/2" M8/10/1/2"	20 - 24 мм	1/2"	53,3 мм	20 x 1,0 мм	27,2 мм	37,8 мм	800 H	25	**2242361**
MP-U 25-29 3/4" M8/10/1/2''	25 - 29 мм	3/4"	56,4 мм	20 x 1,0 мм	29,3 мм	40,3 мм	800 H	25	**2242362**
MP-U 30-34 1" M8/10/1/2''	30 - 34 мм	1"	61,5 мм	20 x 1,0 мм	31,9 мм	42,8 мм	800 H	25	**2242363**
MP-U 34-38 M8/10/1/2“	34 - 38 мм		65,8 мм	20 x 1,0 мм	33,9 мм	44,8 мм	800 H	25	**2242364**
MP-U 38-42 M8/10/1/2“	38 - 42 мм		69,9 мм	20 x 1,0 мм	35,9 мм	46,8 мм	800 H	25	**2242365**
MP-U 42-47 1 1/4“ M8/10/1/2“	42 - 47 мм	1 ¼"	74,9 мм	20 x 1,0 мм	38,4 мм	49,3 мм	800 H	25	**2242366**
MP-U 47-52 1 1/2“ M8/10/1/2“	47 - 52 мм	1 ½"	80 мм	20 x 1,0 мм	40,9 мм	51,8 мм	800 H	25	**2242367**
MP-U 52-57 M8/10/1/2“	52 - 57 мм		85,2 мм	20 x 1,0 мм	43,5 мм	54,3 мм	800 H	25	**2242368**
MP-U 57-62 2“ M8/10/1/2“	57 - 62 мм	2"	90,3 мм	20 x 1,0 мм	46 мм	56,8 мм	800 H	10	**2242369**
MP-U 62-67 M8/10/1/2“	62 - 67 мм		95,3 мм	20 x 1,0 мм	48,5 мм	59,3 мм	800 H	10	**2242370**
MP-U 67-72 M8/10/1/2“	67 - 72 мм		109,7 мм	24 x 1,5 мм	55,7 мм	62,5 мм	1400 H	10	**2242371**
MP-U 72-77 2 1/2“ M8/10/1/2“	72 - 77 мм	2 ½"	114,7 мм	24 x 1,5 мм	58,2 мм	65 мм	1400 H	10	**2242372**
MP-U 77-82 M8/10/1/2“	77 - 82 мм		119,7 мм	24 x 1,5 мм	60,7 мм	67,5 мм	1400 H	10	**2242373**
MP-U 83-89 3“ M8/10/1/2“	83 - 89 мм	3"	126,7 мм	24 x 1,5 мм	64,2 мм	71 мм	1400 H	10	**2242374**
MP-U 89-95 M8/10/1/2“	89 - 95 мм		132,7 мм	24 x 1,5 мм	67,2 мм	74 мм	1400 H	10	**2242375**
MP-U 95-101 M8/10/1/2“	95 - 101 мм		138,7 мм	24 x 1,5 мм	70,2 мм	77 мм	1400 H	10	**2242376**
MP-U 102-108 M8/10/1/2“	102 - 108 мм		152,4 мм	24 x 1,8 мм	75,1 мм	80,8 мм	1800 H	10	**2242377**
MP-U 109-115 4“ M8/10/1/2“	109 - 115 мм	4"	159,5 мм	24 x 1,8 мм	78,6 мм	84,3 мм	1800 H	10	**2242378**
MP-U 115-121 M8/10/1/2“	115 - 121 мм		165,5 мм	24 x 1,8 мм	81,6 мм	87,3 мм	1800 H	10	**2242379**
MP-U 121-127 M8/10/1/2“	121 - 127 мм		171,5 мм	24 x 1,8 мм	84,6 мм	90,3 мм	1800 H	10	**2242380**
MP-U 128-134 M8/10/1/2“	128 - 134 мм		178,5 мм	24 x 1,8 мм	88,1 мм	93,8 мм	1800 H	10	**2242235**
MP-U 135-141 5“ M8/10/1/2“	135 - 141 мм	5"	185,5 мм	24 x 1,8 мм	91,7 мм	97,3 мм	1800 H	10	**2242332**
MP-U 141-147 M8/10/1/2“	141 - 147 мм		191,5 мм	24 x 1,8 мм	94,7 мм	100,3 мм	1800 H	10	**2305357**
MP-U 147-153 M8/10/1/2“	147 - 153 мм		201 мм	24 x 2,0 мм	100,7 мм	103,3 мм	2400H	10	**2305358**
MP-U 153-159 M8/10/1/2“	153 - 159 мм		207 мм	24 x 2,0 мм	103,7 мм	106,3 мм	2400H	10	**2305359**
MP-U 160-166 6“ M8/10/1/2“	160 - 166 мм	6"	214 мм	24 x 2,0 мм	107,2 мм	109,8 мм	2400H	10	**2305360**
MP-U 166-172 M8/10/1/2“	166 - 172 мм		220 мм	24 x 2,0 мм	110,2 мм	112,8 мм	2400H	10	**2305361**
MP-U 170-176 M8/10/1/2“	170 - 176 мм		224 мм	24 x 2,0 мм	112,2 мм	114,8 мм	2400H	10	**2305362**

Діапазон затяжки хомутів – D	Шир. і товщ. поперечного перерізу (b x s)	З'єднувальна різьба	Затискний гвинт	Момент затягування	Максимальне навантаження – F	Макс. навантаження при пожежі F			Макс. деформація при пожежі δt	
						30 хв	60 хв	90 хв	30 хв	> 30 хв
9 - 37 мм	20 x 1,0 мм	M8/10/½"	M5	1 Нм	800 H	201 H	130 H	106 H	22 мм	30 мм
37 - 62 мм	20 x 1,0 мм	M8/10/½"	M5	1 Нм	800 H	290 H	170 H	130 H	25 мм	37 мм
62 - 96 мм	24 x 1,5 мм	M8/10/½"	M6	2 Нм	1400 H	635 H	365 H	275 H	29 мм	33 мм
97 - 141 мм	24 x 1,8 мм	M8/10/½"	M8	3 Нм	1800 H	836 H	459 H	333 H	32 мм	53 мм
141 - 170 мм	24 x 2,0 мм	M8/10/½"	M8	3 Нм	2400 H	915 H	524 H	393 H	50 мм	61 мм

Максимальне рекомендоване навантаження визначається за допомогою статистичних методів згідно з Єврокодом (EN 1990) на основі навантаження на розрив і максимального прогину 1,5 мм або 2% від максимального діаметра труби, яку можна затиснути.

Хомут для труб MP-U-I M8





ОБЛАСТІ ЗАСТОСУВАННЯ

- Трубопроводи з середнім навантаженням до 2”
- Кріплення труб питної води, каналізації та опалення в житлових і промислових будівлях
- Монтаж труб у зонах з вимогами протипожежного захисту, наприклад на шляхах евакуації та рятувальних шляхах

ПЕРЕВАГИ

- 3-ступінчастий замок безпеки - для швидшого, легшого та надійнішого монтажу, особливо над головою
- Надзвичайно широкий отвір - легкий безперешкодний доступ під час вставлення труб у хомут завдяки поворотному півкільцю
- Більша гнучкість – трубні хомути доступні з різними з’єднувальними різьбами
- Надійно закріплена профільована гумова вставка з перевіреною шумоізоляцією та поверхнею з низьким тертям дозволяє легко вирівняти трубу

Технічні дані

Матеріал	DC01 - DIN EN 10130, DD11 – DIN EN 10111
Остаточна обробка поверхні	Холодне цинкування
Термостійкість	від -40 до 110 ° C
Затисний гвинт	M5
Міцність ізоляційного матеріалу	Твердість по Шору 59°/90° ±3°, шкала A
Зменшення шуму	19,4 дБ (A)
Різьба - M	M8
Ізоляційний матеріал	Термопластичний еластомер

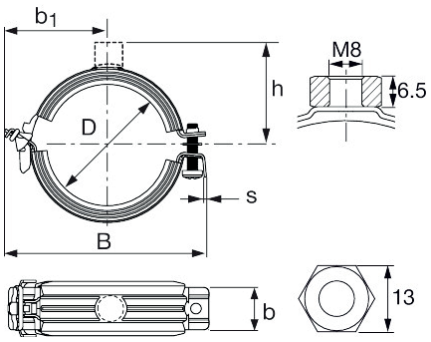

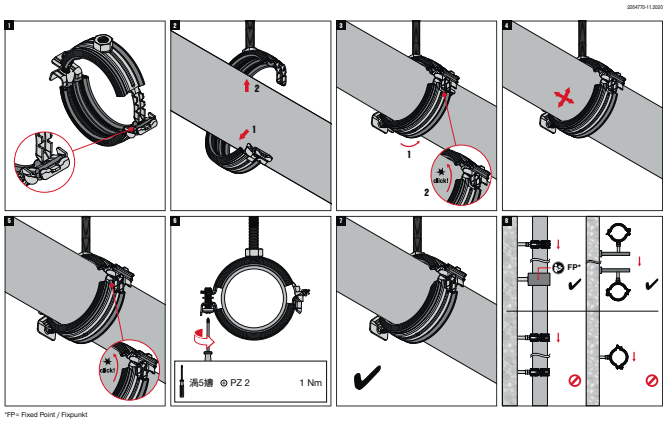

Позначення	Діапазон затяжки хомутів – D	Номінальний розмір труби (дюйми)	Ширина – B	Шир. і товщ. поперечного перерізу (b x s)	Макс.відстань від центру – b1	Відстань від сер.труби до верх. краю – h	Макс. навантаж. - F	Кіл-ть в упаковці, шт	Код товару
MP-U-I 9-13 1/8" M8	9 - 13 мм	1/8"	45,9 мм	20 x 1,0 мм	23,4 мм	18 мм	800 H	25	**2242237**
MP-U-I 13-17 1/4“ M8	13 - 17 мм	1/4"	49,1 мм	20 x 1,0 мм	25,1 мм	19,5 мм	800 H	25	**2242238**
MP-U-I 17-21 3/8“ M8	17 - 21 мм	3/8"	53,3 мм	20 x 1,0 мм	27,2 мм	21,5 мм	800 H	25	**2242239**
MP-U-I 21-25 1/2“ M8	21 - 25 мм	1/2"	56,4 мм	20 x 1,0 мм	29,3 мм	24 мм	800 H	25	**2242250**
MP-U-I 25-29 3/4“ M8	25 - 29 мм	3/4"	61,5 мм	20 x 1,0 мм	31,9 мм	26,5 мм	800 H	25	**2242251**
MP-U-I 29-33 M8	29 - 33 мм		65,8 мм	20 x 1,0 мм	33,9 мм	28,5 мм	800 H	25	**2242252**
MP-U-I 33-37 1“ M8	33 - 37 мм	1"	69,9 мм	20 x 1,0 мм	35,9 мм	30,5 мм	800 H	25	**2242253**
MP-U-I 37-42 M8	37 - 42 мм		74,9 мм	20 x 1,0 мм	38,4 мм	33 мм	800 H	25	**2242254**
MP-U-I 42-47 1 1/4“ M8	42 - 47 мм	1 ¼"	80 мм	20 x 1,0 мм	40,9 мм	35,5 мм	800 H	25	**2242255**
MP-U-I 47-52 1 1/2“ M8	47 - 52 мм	1 ½"	85,2 мм	20 x 1,0 мм	43,5 мм	38 мм	800 H	25	**2242256**
MP-U-I 52-57 M8	52 - 57 мм		90,3 мм	20 x 1,0 мм	46 мм	40,5 мм	800 H	25	**2305363**
MP-U-I 57-62 2“ M8	57 - 62 мм	2"	95,3 мм	20 x 1,0 мм	48,5 мм	43 мм	800 H	25	**2305364**

Діапазон затяжки хомутів – D	Шир. і товщ. поперечного перерізу (b x s)	З'єднувальна різьба	Затискний гвинт	Момент затягування	Максимальне навантаження – F	Макс. навантаження при пожежі F			Макс. деформація при пожежі δt	
						30 хв	60 хв	90 хв	30 хв	> 30 хв
9 - 62 мм	20 x 1,0 мм	M8	M5	1 Нм	800 H	не схвалено				

Максимальне рекомендоване навантаження визначається за допомогою статистичних методів згідно з Єврокодом (EN 1990) на основі навантаження на розрив і максимального прогину 1,5 мм або 2% від максимального діаметра труби, яку можна затиснути.

Хомут для труб MP-U-I M8/M10

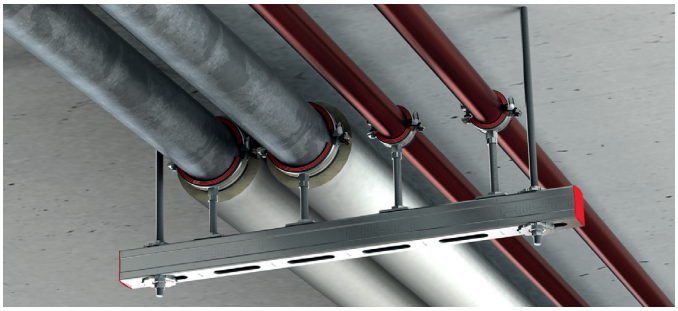



ОБЛАСТІ ЗАСТОСУВАННЯ

- Трубопроводи з середнім навантаженням до 2”
- Кріплення труб питної води, каналізації та опалення в житлових і промислових будівлях
- Монтаж труб у зонах з вимогами протипожежного захисту, наприклад на шляхах евакуації та рятувальних шляхах

ПЕРЕВАГИ

- 3-ступінчастий замок безпеки - для швидшого, легшого та надійнішого монтажу, особливо над головою
- Надзвичайно широкий отвір - легкий безперешкодний доступ під час вставлення труб у хомут завдяки поворотному півкільцю
- Більша гнучкість – трубні хомути доступні з різними з’єднувальними різьбами
- Надійно закріплена профільована гумова вставка з перевіреною шумоізоляцією та поверхнею з низьким тертям дозволяє легко вирівняти трубу

Технічні дані

Матеріал	DC01 - DIN EN 10130, DD11 – DIN EN 10111
Остаточна обробка поверхні	Холодне цинкування
Термостійкість	від -40 до 110 ° C
Затисний гвинт	M5
Міцність ізоляційного матеріалу	Твердість по Шору 59°/90° ±3°, шкала A
Зменшення шуму	19,4 дБ (A)
Різьба - M	M8, M10
Ізоляційний матеріал	Термопластичний еластомер

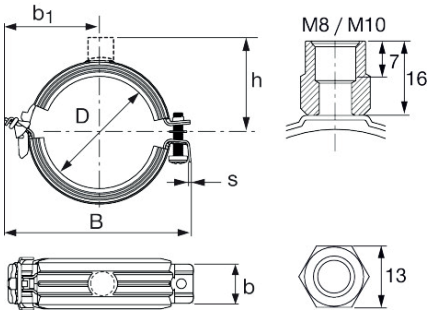

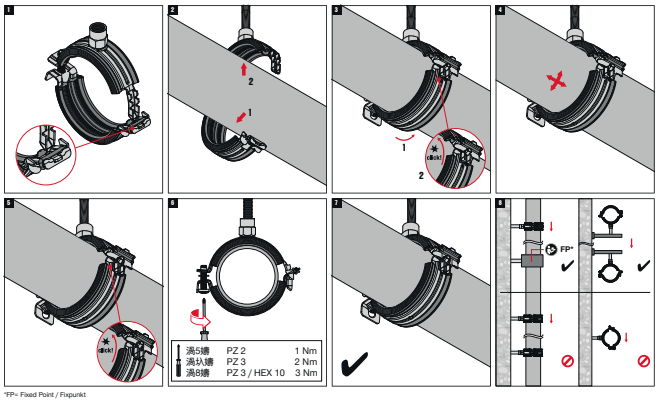

Позначення	Діапазон затяжки хомутів – D	Номінальний розмір труби	Ширина – B	Шир. і товщ. поперечного перерізу (b x s)	Макс.відстань від центру – b1	Відстань від сер.труби до верх. краю – h	Макс. навантаж. - F	Кіл-ть в упаковці, шт	Код товару
MP-U-I 9-13 1/8" M8/10	9 - 13 мм	1/8"	45,9 мм	20 x 1,0 мм	23,4 мм	27,5 мм	800 H	25	**2242258**
MP-U-I 13-17 1/4“ M8/10	13 - 17 мм	1/4"	49,1 мм	20 x 1,0 мм	25,1 мм	29 мм	800 H	25	**2242259**
MP-U-I 17-21 3/8“ M8/10	17 - 21 мм	3/8"	53,3 мм	20 x 1,0 мм	27,2 мм	31 мм	800 H	25	**2242260**
MP-U-I 21-25 1/2“ M8/10	21 - 25 мм	1/2"	56,4 мм	20 x 1,0 мм	29,3 мм	33,5 мм	800 H	25	**2242261**
MP-U-I 25-29 3/4“ M8/10	25 - 29 мм	3/4"	61,5 мм	20 x 1,0 мм	31,9 мм	36 мм	800 H	25	**2242262**
MP-U-I 29-33 M8/10	29 - 33 мм		65,8 мм	20 x 1,0 мм	33,9 мм	38 мм	800 H	25	**2242263**
MP-U-I 33-37 1“ M8/10	33 - 37 мм	1"	69,9 мм	20 x 1,0 мм	35,9 мм	40 мм	800 H	25	**2242264**
MP-U-I 37-42 M8/10	37 - 42 мм		74,9 мм	20 x 1,0 мм	38,4 мм	42,5 мм	800 H	25	**2242265**
MP-U-I 42-47 1 1/4“ M8/10	42 - 47 мм	1 ¼"	80 мм	20 x 1,0 мм	40,9 мм	45 мм	800 H	25	**2242266**
MP-U-I 47-52 1 1/2“ M8/10	47 - 52 мм	1 ½"	85,2 мм	20 x 1,0 мм	43,5 мм	47,5 мм	800 H	25	**2242267**
MP-U-I 52-57 M8/10	52 - 57 мм		90,3 мм	20 x 1,0 мм	46 мм	50 мм	800 H	25	**2242268**
MP-U-I 57-62 2“ M8/10	57 - 62 мм	2"	95,3 мм	20 x 1,0 мм	48,5 мм	52,5 мм	800 H	10	**2242269**
MP-U-I 62-67 M8/10	62 - 67 мм		109,7 мм	24 x 1,5 мм	55,7 мм	55,7 мм	1400 H	10	**2242270**
MP-U-I 67-72 M8/10	67 - 72 мм		114,7 мм	24 x 1,5 мм	58,2 мм	58,2 мм	1400 H	10	**2242271**
MP-U-I 72-77 2 1/2“ M8/10	72 - 77 мм	2 ½"	119,7 мм	24 x 1,5 мм	60,7 мм	60,7 мм	1400 H	10	**2242272**
MP-U-I 78-84 M8/10	78 - 84 мм		126,7 мм	24 x 1,5 мм	64,2 мм	64,2 мм	1400 H	10	**2242273**
MP-U-I 84-90 3“ M8/10	84 - 90 мм	3"	132,7 мм	24 x 1,5 мм	67,2 мм	67,2 мм	1400 H	10	**2242274**
MP-U-I 90-96 M8/10	90 - 96 мм		138,7 мм	24 x 1,5 мм	70,2 мм	70,2 мм	1400 H	10	**2242275**
MP-U-I 97-103 M8/10	97 - 103 мм		152,4 мм	24 x 1,8 мм	75,1 мм	74 мм	1800 H	10	**2242276**
MP-U-I 103-109 M8/10	103 - 109 мм		159,5 мм	24 x 1,8 мм	78,6 мм	77,5 мм	1800 H	10	**2242277**
MP-U-I 109-115 4“ M8/10	109 - 115 мм	4"	165,5 мм	24 x 1,8 мм	81,6 мм	80,5 мм	1800 H	10	**2242278**
MP-U-I 115-121 M8/10	115 - 121 мм		171,5 мм	24 x 1,8 мм	84,6 мм	83,5 мм	1800 H	10	**2242279**
MP-U-I 122-128 M8/10	122 - 128 мм		178,5 мм	24 x 1,8 мм	88,1 мм	87 мм	1800 H	10	**2242280**
MP-U-I 129-135 M8/10	129 - 135 мм		185,5 мм	24 x 1,8 мм	91,7 мм	90,5 мм	1800 H	10	**2242281**
MP-U-I 135-141 5“ M8/10	135 - 141 мм	5"	191,5 мм	24 x 1,8 мм	94,7 мм	93,5 мм	1800 H	10	**2305365**
MP-U-I 141-147 M8/10	141 - 147 мм		201 мм	24 x 2,0 мм	100,7 мм	96,5 мм	2400H	10	**2305366**
MP-U-I 147-153 M8/10	147 - 153 мм		207 мм	24 x 2,0 мм	103,7 мм	99,5 мм	2400H	10	**2305367**
MP-U-I 154-160 M8/10	154 - 160 мм		214 мм	24 x 2,0 мм	107,2 мм	103 мм	2400H	10	**2305368**
MP-U-I 160-166 6“ M8/10	160 - 166 мм	6"	220 мм	24 x 2,0 мм	110,2 мм	106 мм	2400H	10	**2305369**
MP-U-I 164-170 M8/10	164 - 170 мм		224 мм	24 x 2,0 мм	112,2 мм	108 мм	2400H	10	**2305370**

Діапазон затяжки хомутів – D	Шир. і товщ. поперечного перерізу (b x s)	З'єднувальна різьба	Затискний гвинт	Момент затягування	Максимальне навантаження – F	Макс. навантаження при пожежі F			Макс. деформація при пожежі δt	
						30 хв	60 хв	90 хв	30 хв	> 30 хв
9 - 37 мм	20 x 1,0 мм	M8, M10	M5	1 Нм	800 H	215 H	137 H	111 H	22 мм	30 мм
37 - 62 мм	20 x 1,0 мм	M8, M10	M5	1 Нм	800 H	314 H	182 H	138 H	25 мм	37 мм
62 - 96 мм	24 x 1,5 мм	M8, M10	M6	2 Нм	1400 H	689 H	392 H	293 H	29 мм	33 мм
97 - 141 мм	24 x 1,8 мм	M8, M10	M8	3 Нм	1800 H	912 H	497 H	358 H	32 мм	53 мм
141 - 170 мм	24 x 2,0 мм	M8, M10	M8	3 Нм	2400 H	993 H	563 H	419 H	50 мм	61 мм

Максимальне рекомендоване навантаження визначається за допомогою статистичних методів згідно з Єврокодом (EN 1990) на основі навантаження на розрив і максимального прогину 1,5 мм або 2% від максимального діаметра труби, яку можна затиснути.

Хомут для труб MP-U-I M8/M10/O16





ОБЛАСТІ ЗАСТОСУВАННЯ

- Трубопроводи з середнім навантаженням до 2”
- Кріплення труб питної води, каналізації та опалення в житлових і промислових будівлях
- Монтаж труб у зонах з вимогами протипожежного захисту, наприклад на шляхах евакуації та рятувальних шляхах

ПЕРЕВАГИ

- 3-ступінчастий замок безпеки - для швидшого, легшого та надійнішого монтажу, особливо над головою
- Надзвичайно широкий отвір - легкий безперешкодний доступ під час вставлення труб у хомут завдяки поворотному півкільцю
- Більша гнучкість – трубні хомути доступні з різними з’єднувальними різьбами
- Надійно закріплена профільована гумова вставка з перевіреною шумоізоляцією та поверхнею з низьким тертям дозволяє легко вирівняти трубу

Технічні дані

Матеріал	DC01 - DIN EN 10130, DD11 – DIN EN 10111
Остаточна обробка поверхні	Холодне цинкування
Термостійкість	від -40 до 110 ° C
Затисний гвинт	M5
Міцність ізоляційного матеріалу	Твердість по Шору 59°/90° ±3°, шкала A
Зменшення шуму	19,4 дБ (A)
Різьба - M	M8, M10, O16
Ізоляційний матеріал	Термопластичний еластомер

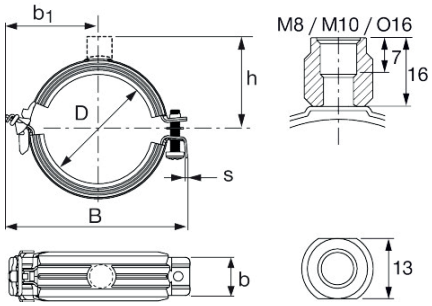

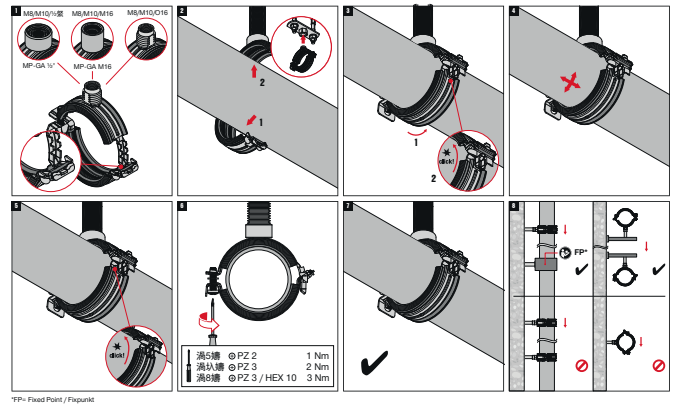

*FP= Fixed Point / Fixpunkt

Позначення	Діапазон затяжки хомутів – D	Номінальний розмір труби	Ширина – B	Шир. і товщ. поперечного перерізу (b x s)	Макс.відстань від центру – b1	Відстань від сер.труби до верх. краю – h	Макс. навантаж. - F	Кіл-ть в упаковці	Код товару
MP-U-I 9-13 1/8" M8/10/O16	9 - 13 мм	1/8"	45,9 мм	20 x 1,0 мм	23,4 мм	27,5 мм	800 H	25	2242308
MP-U-I 13-17 1/4“ M8/10/O16	13 - 17 мм	1/4"	49,1 мм	20 x 1,0 мм	25,1 мм	29 мм	800 H	25	2242309
MP-U-I 17-21 3/8“ M8/10/O16	17 - 21 мм	3/8"	53,3 мм	20 x 1,0 мм	27,2 мм	31 мм	800 H	25	2242310
MP-U-I 21-25 1/2“ M8/10/O16	21 - 25 мм	1/2"	56,4 мм	20 x 1,0 мм	29,3 мм	33,5 мм	800 H	25	2242311
MP-U-I 25-29 3/4“ M8/10/O16	25 - 29 мм	3/4"	61,5 мм	20 x 1,0 мм	31,9 мм	36 мм	800 H	25	2242312
MP-U-I 29-33 M8/10/O16	29 - 33 мм		65,8 мм	20 x 1,0 мм	33,9 мм	38 мм	800 H	25	2242313
MP-U-I 33-37 1“ M8/10/O16	33 - 37 мм	1"	69,9 мм	20 x 1,0 мм	35,9 мм	40 мм	800 H	25	2242314
MP-U-I 37-42 M8/10/O16	37 - 42 мм		74,9 мм	20 x 1,0 мм	38,4 мм	42,5 мм	800 H	25	2242315
MP-U-I 42-47 1 1/4“ M8/10/O16	42 - 47 мм	1 ¼"	80 мм	20 x 1,0 мм	40,9 мм	45 мм	800 H	25	2242316
MP-U-I 47-52 1 1/2“ M8/10/O16	47 - 52 мм	1 ½"	85,2 мм	20 x 1,0 мм	43,5 мм	47,5 мм	800 H	25	2242317
MP-U-I 52-57 M8/10/O16	52 - 57 мм		90,3 мм	20 x 1,0 мм	46 мм	50 мм	800 H	25	2242318
MP-U-I 57-62 2“ M8/10/O16	57 - 62 мм	2"	95,3 мм	20 x 1,0 мм	48,5 мм	52,5 мм	800 H	10	2242319
MP-U-I 62-67 M8/10/O16	62 - 67 мм		109,7 мм	24 x 1,5 мм	55,7 мм	55,7 мм	1400 H	10	2242320
MP-U-I 67-72 M8/10/O16	67 - 72 мм		114,7 мм	24 x 1,5 мм	58,2 мм	58,2 мм	1400 H	10	2242321
MP-U-I 72-77 2 1/2“ M8/10/O16	72 - 77 мм	2 ½"	119,7 мм	24 x 1,5 мм	60,7 мм	60,7 мм	1400 H	10	2242322
MP-U-I 78-84 M8/10/O16	78 - 84 мм		126,7 мм	24 x 1,5 мм	64,2 мм	64,2 мм	1400 H	10	2242323
MP-U-I 84-90 3“ M8/10/O16	84 - 90 мм	3"	132,7 мм	24 x 1,5 мм	67,2 мм	67,2 мм	1400 H	10	2242324
MP-U-I 90-96 M8/10/O16	90 - 96 мм		138,7 мм	24 x 1,5 мм	70,2 мм	70,2 мм	1400 H	10	2242325
MP-U-I 97-103 M8/10/O16	97 - 103 мм		152,4 мм	24 x 1,8 мм	75,1 мм	74 мм	1800 H	10	2242326
MP-U-I 103-109 M8/10/O16	103 - 109 мм		159,5 мм	24 x 1,8 мм	78,6 мм	77,5 мм	1800 H	10	2242327
MP-U-I 109-115 4“ M8/10/O16	109 - 115 мм	4"	165,5 мм	24 x 1,8 мм	81,6 мм	80,5 мм	1800 H	10	2242328
MP-U-I 115-121 M8/10/O16	115 - 121 мм		171,5 мм	24 x 1,8 мм	84,6 мм	83,5 мм	1800 H	10	2242329
MP-U-I 122-128 M8/10/O16	122 - 128 мм		178,5 мм	24 x 1,8 мм	88,1 мм	87 мм	1800 H	10	2242330
MP-U-I 129-135 M8/10/O16	129 - 135 мм		185,5 мм	24 x 1,8 мм	91,7 мм	90,5 мм	1800 H	10	2242331
MP-U-I 135-141 5“ M8/10/O16	135 - 141 мм	5"	191,5 мм	24 x 1,8 мм	94,7 мм	93,5 мм	1800 H	10	2305377
MP-U-I 141-147 M8/10/O16	141 - 147 мм		201 мм	24 x 2,0 мм	100,7 мм	96,5 мм	2400H	10	2305378
MP-U-I 147-153 M8/10/O16	147 - 153 мм		207 мм	24 x 2,0 мм	103,7 мм	99,5 мм	2400H	10	2305379
MP-U-I 154-160 M8/10/O16	154 - 160 мм		214 мм	24 x 2,0 мм	107,2 мм	103 мм	2400H	10	2305380
MP-U-I 160-166 6“ M8/10/O16	160 - 166 мм	6"	220 мм	24 x 2,0 мм	110,2 мм	106 мм	2400H	10	2305381
MP-U-I 164-170 M8/10/O16	164 - 170 мм		224 мм	24 x 2,0 мм	112,2 мм	108 мм	2400H	10	2305382

Діапазон затяжки хомутів – D	Шир. і товщ. поперечного перерізу (b x s)	З'єднувальна різьба	Затискний гвинт	Момент затягування	Максимальне навантаження – F	Макс. навантаження при пожежі F			Макс. деформація при пожежі δt	
						30 **хв**	60 **хв**	90 **хв**	30 **хв** > 30 **хв**	
9 - 37 мм	20 x 1,0 мм	M8/10/O16	M5	1 Нм	800 H	201 H	130 H	106 H	22 мм	30 мм
37 - 62 мм	20 x 1,0 мм	M8/10/O16	M5	1 Нм	800 H	290 H	170 H	130 H	25 мм	37 мм
62 - 96 мм	24 x 1,5 мм	M8/10/O16	M6	2 Нм	1400 H	635 H	365 H	275 H	29 мм	33 мм
97 - 141 мм	24 x 1,8 мм	M8/10/O16	M8	3 Нм	1800 H	836 H	459 H	333 H	32 мм	53 мм
141 - 170 мм	24 x 2,0 мм	M8/10/O16	M8	3 Нм	2400 H	915 H	524 H	393 H	50 мм	61 мм

Максимальне рекомендоване навантаження визначається за допомогою статистичних методів згідно з Єврокодом (EN 1990) на основі навантаження на розрив і максимального прогину 1,5 мм або 2% від максимального діаметра труби, яку можна затиснути.

Хомут для труб MP-U-I M8/M10/½”



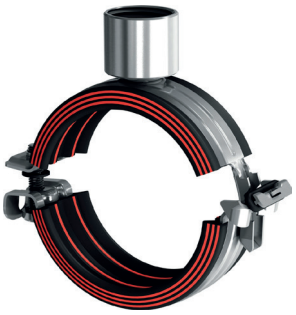

ОБЛАСТІ ЗАСТОСУВАННЯ

- Трубопроводи з середнім навантаженням до 2”
- Кріплення труб питної води, каналізації та опалення в житлових і промислових будівлях
- Монтаж труб у зонах з вимогами протипожежного захисту, наприклад на шляхах евакуації та рятувальних шляхах

ПЕРЕВАГИ

- 3-ступінчастий замок безпеки - для швидшого, легшого та надійнішого монтажу, особливо над головою
- Надзвичайно широкий отвір - легкий безперешкодний доступ під час вставлення труб у хомут завдяки поворотному півкільцю
- Більша гнучкість – трубні хомути доступні з різними з’єднувальними різьбами
- Надійно закріплена профільована гумова вставка з перевіреною шумоізоляцією та поверхнею з низьким тертям дозволяє легко вирівняти трубу

Технічні дані

Матеріал	DC01 - DIN EN 10130, DD11 – DIN EN 10111
Остаточна обробка поверхні	Холодне цинкування
Термостійкість	від -40 до 110 ° C
Затисний гвинт	M5
Міцність ізоляційного матеріалу	Твердість по Шору 59°/90° ±3°, шкала A
Зменшення шуму	19,4 дБ (A)
Різьба - M	M8, M10, ½”
Ізоляційний матеріал	Термопластичний еластомер

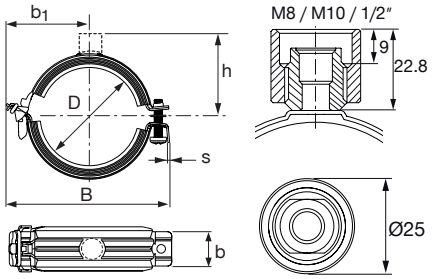

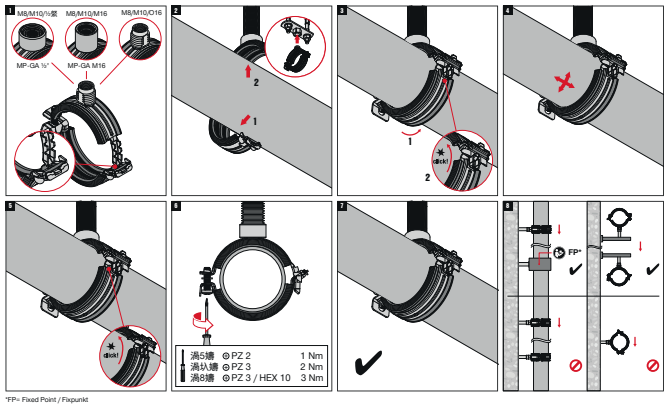

Позначення	Діапазон затяжки хомутів – D	Номінальний розмір труби	Ширина – B	Шир. і товщ. поперечного перерізу (b x s)	Макс.відстань від центру – b1	Відстань від сер.труби до верх. краю – h	Макс. навантаж. - F	Кіл-ть в упаковці, шт	Код товару
MP-U-I 9-13 1/8" M8/10/1/2''	9 - 13 mm	1/8"	45,9 mm	20 x 1,0 mm	23,4 mm	34,3 mm	800 N	25	**2242283**
MP-U-I 13-17 1/4“ M8/10/1/2“	13 - 17 mm	1/4"	49,1 mm	20 x 1,0 mm	25,1 mm	35,8 mm	800 N	25	**2242284**
MP-U-I 17-21 3/8“ M8/10/1/2“	17 - 21 mm	3/8"	53,3 mm	20 x 1,0 mm	27,2 mm	37,8 mm	800 N	25	**2242285**
MP-U-I 21-25 1/2“ M8/10/1/2“	21 - 25 mm	1/2"	56,4 mm	20 x 1,0 mm	29,3 mm	40,3 mm	800 N	25	**2242286**
MP-U-I 25-29 3/4“ M8/10/1/2“	25 - 29 mm	3/4"	61,5 mm	20 x 1,0 mm	31,9 mm	42,8 mm	800 N	25	**2242287**
MP-U-I 29-33 M8/10/1/2“	29 - 33 mm		65,8 mm	20 x 1,0 mm	33,9 mm	44,8 mm	800 N	25	**2242288**
MP-U-I 33-37 1“ M8/10/1/2“	33 - 37 mm	1"	69,9 mm	20 x 1,0 mm	35,9 mm	46,8 mm	800 N	25	**2242289**
MP-U-I 37-42 M8/10/1/2“	37 - 42 mm		74,9 mm	20 x 1,0 mm	38,4 mm	49,3 mm	800 N	25	**2242290**
MP-U-I 42-47 1 1/4“ M8/10/1/2	42 - 47 mm	1 ¼"	80 mm	20 x 1,0 mm	40,9 mm	51,8 mm	800 N	25	**2242291**
MP-U-I 47-52 1 1/2“ M8/10/1/2	47 - 52 mm	1 ½"	85,2 mm	20 x 1,0 mm	43,5 mm	54,3 mm	800 N	25	**2242292**
MP-U-I 52-57 M8/10/1/2“	52 - 57 mm		90,3 mm	20 x 1,0 mm	46 mm	56,8 mm	800 N	25	**2242293**
MP-U-I 57-62 2“ M8/10/1/2“	57 - 62 mm	2"	95,3 mm	20 x 1,0 mm	48,5 mm	59,3 mm	800 N	10	**2242294**
MP-U-I 62-67 M8/10/1/2“	62 - 67 mm		109,7 mm	24 x 1,5 mm	55,7 mm	62,5 mm	1400 N	10	**2242295**
MP-U-I 67-72 M8/10/1/2“	67 - 72 mm		114,7 mm	24 x 1,5 mm	58,2 mm	65 mm	1400 N	10	**2242296**
MP-U-I 72-77 2 1/2“ M8/10/1/2	72 - 77 mm	2 ½"	119,7 mm	24 x 1,5 mm	60,7 mm	67,5 mm	1400 N	10	**2242297**
MP-U-I 78-84 M8/10/1/2“	78 - 84 mm		126,7 mm	24 x 1,5 mm	64,2 mm	71 mm	1400 N	10	**2242298**
MP-U-I 84-90 3“ M8/10/1/2“	84 - 90 mm	3"	132,7 mm	24 x 1,5 mm	67,2 mm	74 mm	1400 N	10	**2242299**
MP-U-I 90-96 M8/10/1/2“	90 - 96 mm		138,7 mm	24 x 1,5 mm	70,2 mm	77 mm	1400 N	10	**2242300**
MP-U-I 97-103 M8/10/1/2“	97 - 103 mm		152,4 mm	24 x 1,8 mm	75,1 mm	80,8 mm	1800 N	10	**2242301**
MP-U-I 103-109 M8/10/1/2“	103 - 109 mm		159,5 mm	24 x 1,8 mm	78,6 mm	84,3 mm	1800 N	10	**2242302**
MP-U-I 109-115 4“ M8/10/1/2“	109 - 115 mm	4"	165,5 mm	24 x 1,8 mm	81,6 mm	87,3 mm	1800 N	10	**2242303**
MP-U-I 115-121 M8/10/1/2“	115 - 121 mm		171,5 mm	24 x 1,8 mm	84,6 mm	90,3 mm	1800 N	10	**2242304**
MP-U-I 122-128 M8/10/1/2“	122 - 128 mm		178,5 mm	24 x 1,8 mm	88,1 mm	93,8 mm	1800 N	10	**2242305**
MP-U-I 129-135 M8/10/1/2“	129 - 135 mm		185,5 mm	24 x 1,8 mm	91,7 mm	97,3 mm	1800 N	10	**2242306**
MP-U-I 135-141 5“ M8/10/½“	135 - 141 mm	5"	191,5 mm	24 x 1,8 mm	94,7 mm	100,3 mm	1800 N	10	**2305371**
MP-U-I 141-147 M8/10/½“	141 - 147 mm		201 mm	24 x 2,0 mm	100,7 mm	103,3 mm	2400N	10	**2305372**
MP-U-I 147-153 M8/10/½“	147 - 153 mm		207 mm	24 x 2,0 mm	103,7 mm	106,3 mm	2400N	10	**2305373**
MP-U-I 154-160 M8/10/½“	154 - 160 mm		214 mm	24 x 2,0 mm	107,2 mm	109,8 mm	2400N	10	**2305374**
MP-U-I 160-166 6“ M8/10/½“	160 - 166 mm	6"	220 mm	24 x 2,0 mm	110,2 mm	112,8 mm	2400N	10	**2305375**
MP-U-I 164-170 M8/10/½“	164 - 170 mm		224 mm	24 x 2,0 mm	112,2 mm	114,8 mm	2400N	10	**2305376**

Діапазон затяжки хомутів – D	Шир. і товщ. поперечного перерізу (b x s)	З'єднувальна різьба	Затискний гвинт	Момент затягування	Максимальне навантаження – F	Макс. навантаження при пожежі F			Макс. деформація при пожежі δt	
						30 хв	60 хв	90 хв	30 хв	> 30 хв
9 - 37 mm	20 x 1,0 mm	M8/10/½"	M5	1 Nm	800 N	201 N	130 N	106 N	22 mm	30 mm
37 - 62 mm	20 x 1,0 mm	M8/10/½"	M5	1 Nm	800 N	290 N	170 N	130 N	25 mm	37 mm
62 - 96 mm	24 x 1,5 mm	M8/10/½"	M6	2 Nm	1400 N	635 N	365 N	275 N	29 mm	33 mm
97 - 141 mm	24 x 1,8 mm	M8/10/½"	M8	3 Nm	1800 N	836 N	459 N	333 N	32 mm	53 mm
141 - 170 mm	24 x 2,0 mm	M8/10/½"	M8	3 Nm	2400 N	915 N	524 N	393 N	50 mm	61 mm

Максимальне рекомендоване навантаження визначається за допомогою статистичних методів згідно з Єврокодом (EN 1990) на основі навантаження на розрив і максимального прогину 1,5 мм або 2% від максимального діаметра труби, яку можна затиснути.

Трубні хомути

для високих навантажень

Хомут для високих навантажень MP-MI (M10 / M12)

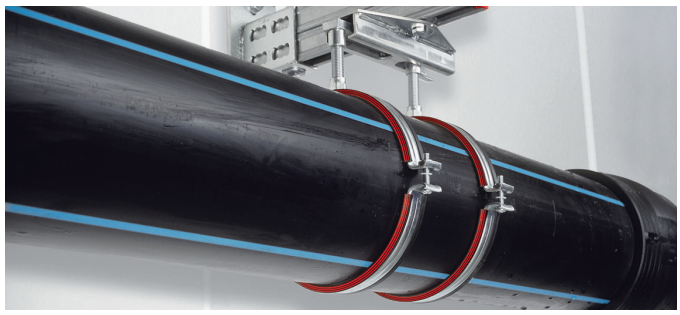

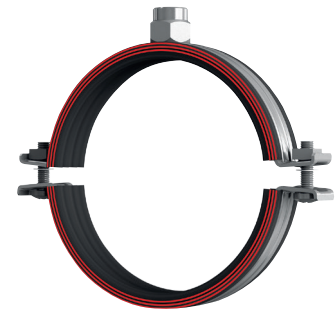

ОБЛАСТІ ЗАСТОСУВАННЯ

- Монтаж трубопроводів з високими навантаженнями, приєднувальна різьба M10/M12 для діаметрів до 168 мм
- Монтаж промислових трубопроводів
- Водопостачання, водовідведення та опалення

ПЕРЕВАГИ

- Кріплення затискних гвинтів M8 з хрестоподібним шліцом для запобігання їх викручування
- Надійно приварена голова для високих навантажень. Посилене зварювання для хомутів 68/72 і вище
- Нековзаюча, попередньо встановлена гумова вкладка профілю

Технічні дані	
Склад матеріалу	S235JRG - DIN EN 10025
Остаточна обробка поверхні	Холодне цинкування
Діапазон роб. температур	від -40 до 110 ° C
Міцність ізоляційного матеріалу	Твердість по Шору 50 ° ± 5 °, шкала A
Зменшення шуму	19 дБ (A)
Сертифікати	RAL-GZ 655-B, погоджено GL (19375-11HH)

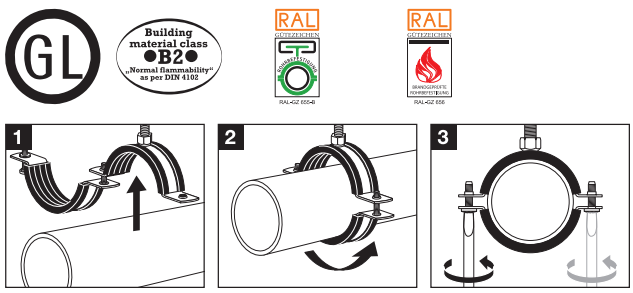

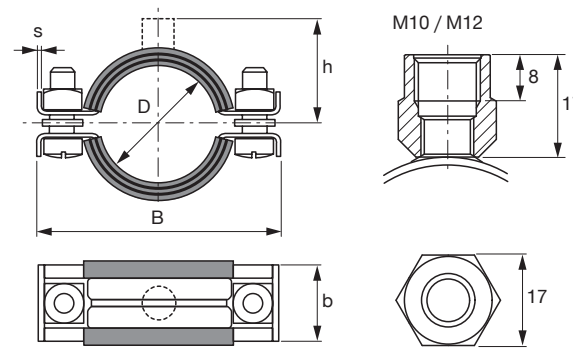

Найменування	Діапазон діаметрів - D, мм	Номінальний розмір труби (брит.), Дюйм	Ширина - B, мм	Ширина і товщина поперечного перерізу (b × s), мм	Відстань від центра труби до верха приєднувальної гайки - h, мм	Максимальне навантаження - F,	Затискний гвинт	Кількість в упаковці, шт	Код товару
MP-MI 3/8 "G	15-19	⅜ "	64	24 × 2	33	1800	M8	25	**20843**
MP-MI 1/2 "G	20-25	½ "	69	24 × 2	36	1800	M8	25	**20845**
MP-MI 3/4 "G	25-30	¾ "	75	24 × 2	39	1800	M8	25	**20847**
MP-MI 1 "G	32-38	1 "	83	24 × 2	42	1800	M8	25	**20849**
MP-MI 1 1/4 "G	40-45	1 ¼ "	92	24 × 2	47	1800	M8	25	**20851**
MP-MI 1 1/2 "G	48-54	1 ½ "	101	24 × 2	50	1800	M8	25	**20853**
MP-MI 54/57 G	54-57	-	107	24 × 2	53	1800	M8	10	**20855 ***
MP-MI 2 "G	57-64	2 "	111	24 × 2	55	1800	M8	10	**20857**
MP-MI 68/72 G	68-72	-	123	24 × 2	60	1800	M8	10	**20860 ***
MP-MI 2 1/2 "G	70-77	2 ½ "	130	24 × 2	64	1800	M8	10	**20862**
MP-MI 78/84 G	80-84	-	139	24 × 2	68	1800	M8	10	**20865 ***
MP-MI 3 "G	82-90	3 "	144	24 × 2	71	1800	M8	10	**20866**
MP-MI 101.6 G	97-103	-	163	30 × 2,5	78	2400	M8	5	**20869 ***
MP-MI 4 "G	108-114	4 "	174	30 × 2,5	84	2400	M8	5	**20871**
MP-MI 117 G	114-119	-	179	30 × 2,5	86	2400	M8	5	**20874 ***
MP-MI 125 G	122-127	-	187	30 × 2,5	90	2400	M8	5	**20876 ***
MP-MI 133 G	132-137	-	198	30 × 2,5	95	2400	M8	10	**20879**
MP-MI 5 "G	137-142	5 "	203	30 × 2,5	98	2400	M8	10	**20882 ***
MP-MI 159 G	156-162	-	223	30 × 2,5	107	2400	M8	10	**20885**
MP-MI 6 "G	162-168	6 "	229	30 × 2,5	110	2400	M8	10	**20887 ***

* Спеціальні терміни поставки. Для уточнення інформації, будь ласка, зверніться до представника Hilti.

Діапазон діаметрів, D, мм	Ширина і товщина поперечного перерізу (b × s), мм	Приєднувальна різьба	Затисний гвинт	Момент затяжки, Нм	Максимальне навантаження - F, H	Максимальне навантаження під час пожежі, H				Максимальна деформація при пожежі δt, мм	
						Найме	Найме	Найме	Найме	Найме	Найме
15-64	24 × 2	M10, M12	M8	3	1800	840	500	350	270	39	54
68-90	24 × 2	M10, M12	M8	3	1800	850	560	430	350	45	59
97-168	30 × 2,5	M10, M12	M8	3	2400	1320	910	730	620	66	75

Макс. рекомендоване навантаження визначається, використовуючи статистичні методи на руйнівних навантаженнях і з урахуванням макс. допустимого відхилення 1,5 мм або 2% від макс. затисного діаметра. Ці продукти відмічені знаком якості для трубних опор і повинні оглядатися третіми сторонами у відповідності до RAL-GZ 655. Вогнестійкість хомутів для труб випробувана відповідно до RAL-GZ 656.

Хомут для високих навантажень MP-MI (M16)

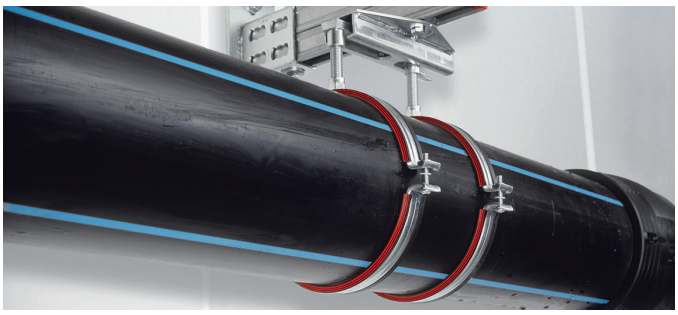

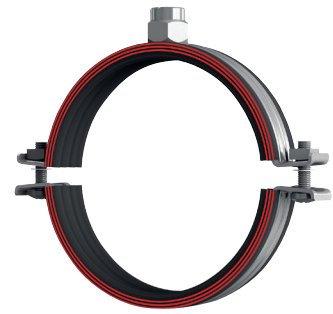

ОБЛАСТІ ЗАСТОСУВАННЯ

- Монтаж трубопроводів з високими навантаженнями, приєднувальна різьба M16 для діаметрів до 267 мм
- Монтаж промислових трубопроводів
- Водопостачання, водовідведення та опалення

ПЕРЕВАГИ

- Кріплення затискних гвинтів M8 з хрестоподібним шліцом для запобігання їх викручування
- Надійно приварена голова для високих навантажень. Посилене зварювання для хомутів 68/72 і вище
- Нековзаюча, попередньо встановлена гумова вкладка профілю

Технічні дані	
Склад матеріалу	S235JRG - DIN EN 10025
Остаточна обробка поверхні	Холодне цинкування
Діапазон робочих температур	від -40 до 110 ° C
Міцність ізоляційного матеріалу	Твердість по Шору 50 ° ± 5 °, шкала A
Зменшення шуму	19 дБ (A)
Ізоляційний матеріал	Етилен-пропіленовий каучук

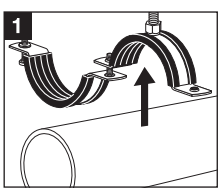

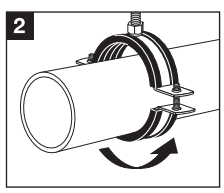

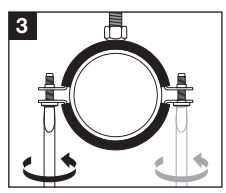

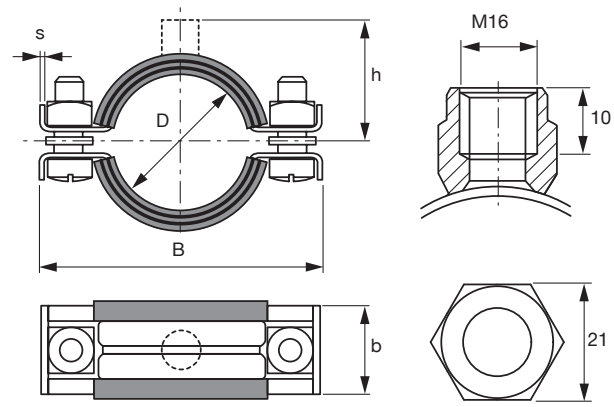

Позначення	Діапазон діаметрів - D, мм	Номінальний розмір труби (брит.), Дюйм	Ширина - B, мм	Ширина і товщина поперечного перерізу (b × s), мм	Відстань від центра труби до верха приєднувальної гайки - h, мм	Максимальне навантаження - F, H	Затисний гвинт	Кількість в упаковці, шт	Код товару
MP-MI 2 "C	57-64	2 "	111	24 × 2	56	1800	M8	10	**20858 ***
MP-MI 2 1/2 "C	70-77	2 ½ "	130	24 × 2	65	1800	M8	10	**20863 ***
MP-MI 3 "C	82-90	3 "	144	24 × 2	72	1800	M8	10	**20867 ***
MP-MI 4 "C	108-114	4 "	174	30 × 2,5	84	2400	M8	5	**20872**
MP-MI 133 C	132-137	-	198	30 × 2,5	96	2400	M8	1	**20880**
MP-MI 159 C	156-162	-	223	30 × 2,5	107	2400	M8	1	**229087**
MP-MI 6 "C	162-168	6 "	229	30 × 2,5	111	2400	M8	1	**20888 ***
MP-MI 177.8 C	175-180	-	244	30 × 3	117	4500	M8	1	**20890 ***
MP-MI 193,7 C	190-200	-	263	30 × 3	127	4500	M8	1	**20892**
MP-MI 212 C	210-219	-	283	30 × 3	136	4500	M8	1	**20894 ***
MP-MI 219.1 C	217-224	8 "	288	30 × 3	139	4500	M8	1	**20896**
MP-MI 244,5 C	242-250	-	314	30 × 3	152	4500	M8	1	**20898 ***
MP-MI 267 C	267-273	-	338	30 × 3	163	4500	M8	1	**20900 ***

* Спеціальні терміни поставки. Для уточнення інформації, будь ласка, зверніться до представника Hilti.

Діапазон діаметрів, D, мм	Ширина і товщина поперечного перерізу (b × s), мм	Приєднувальна різьба	Затисний гвинт	Момент затяжки, Нм	Максимальне навантаження - F, H	Максимальне навантаження під час пожежі, H				Максимальна деформація при пожежі δt, мм	
						F (30 хв.)	F (60 хв.)	F (90 хв.)	F (120 хв.)	30 хв.>	30 хв.
57-64	24 × 2	M16	M8	3	1800	840	500	350	270	39	54
70-90	24 × 2	M16	M8	3	1800	850	560	430	350	45	59
108-168	30 × 2,5	M16	M8	3	2400	1320	910	730	620	66	75
175-273	30 × 3	M16	M8	3	4500	1780	1080	790	630	69	78

Макс. рекомендоване навантаження визначається, використовуючи статистичні методи на руйнівних навантаженнях і з урахуванням макс. допустимого відхилення 1,5 мм або 2% від макс. затисного діаметра. Ці продукти відмічені знаком якості для трубних опор і повинні оглядатися третіми сторонами у відповідності до RAL-GZ 655. Вогнестійкість хомутів для труб випробувана відповідно до RAL-GZ 656.

Хомут для високих навантажень MP-M (без ізоляції)

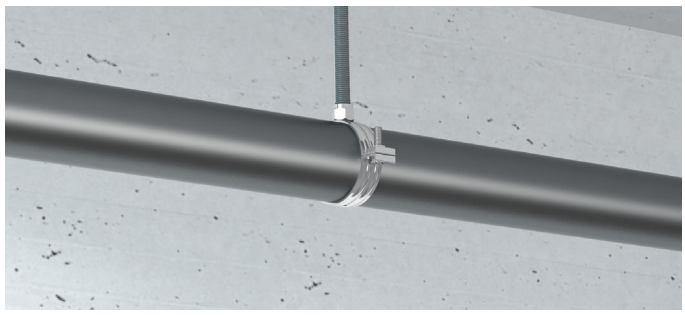

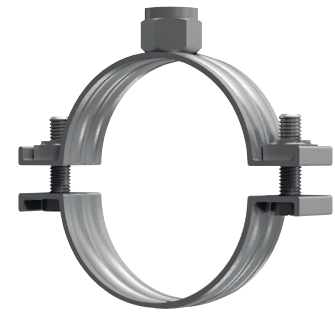

ПЕРЕВАГИ

- Кріплення затискних гвинтів M8 з хрестоподібним шліцом для запобігання їх викручування
- Надійно приварена голова для високих навантажень. Посилене зварювання для хомутів 68/72 і вище
- Поздовжньо профільована сталева полоса

Технічні дані	
Склад матеріалу	S235JRG - DIN EN 10025
Остаточна обробка поверхні	Електрооцинкований

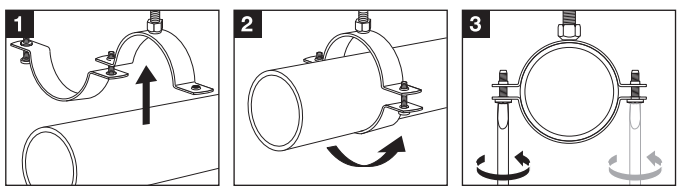

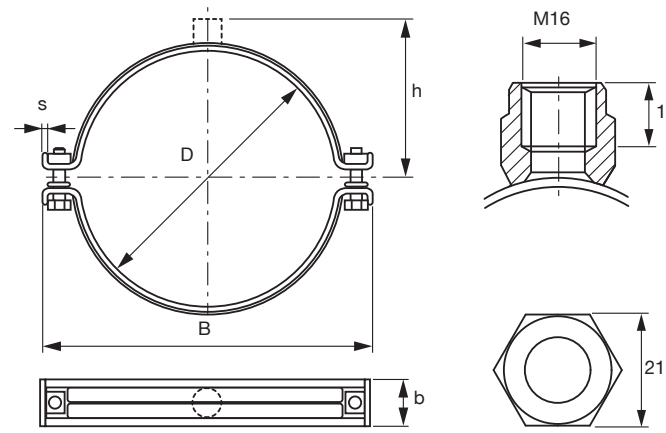

Позначення	Діапазон діаметрів - D, мм	Номінальний розмір труби (брит.), Дюйм	Ширина - B, мм	Ширина і товщина поперечного перерізу (b × s), мм	Відстань від центра труби до верха приєднувальної гайки - h, мм	Максимальне навантаження - F, H	Затисний гвинт	Кількість в упаковці, шт	Код товару
MP-M 2 "C	57-64	2 "	104	24 × 2	51	1800	M8	10	**20909** *
MP-M 2 1/2 "C	70-77	2 ½ "	122	24 × 2	59	1800	M8	10	**20911** *
MP-M 3 "C	82-90	3 "	135	24 × 2	65	1800	M8	10	**20914** *
MP-M 4 "C	108-114	4 "	165	30 × 2,5	78	2400	M8	5	**20917**
MP-M 5 "C	137-142	5 "	193	30 × 2,5	92	2400	M8	1	**20923** *
MP-M 6 "C	162-168	6 "	223	30 × 2,5	106	2400	M8	1	**20927** *
MP-M 177.8 C	175-180	-	235	30 × 3	112	4500	M8	1	**20929** *
MP-M 193,7 C	190-200	-	254	30 × 3	122	4500	M8	1	**20931**
MP-M 219.1 C	217-224	8 "	279	30 × 3	134	4500	M8	1	**20934**
MP-M 244,5 C	242-250	-	305	30 × 3	147	4500	M8	1	**20936***

* Спеціальні терміни поставки. Для уточнення інформації, будь ласка, зверніться до представника Hilti.

Діапазон діаметрів - D, мм	Ширина і товщина поперечного перерізу (b × s), мм	Приєднувальна різьба	Затисний гвинт	Момент затяжки, Нм	Максимальна навантаження - F, H
57-90	24 × 2	M16	M8	3	1800
108-168	30 × 2,5	M16	M8	3	2400
175-224	30 × 3	M16	M8	3	4500

Хомут для високих навантажень з силіконовою ізоляцією MP-MIS



IBMB Nr. 3228/0041



ОБЛАСТІ ЗАСТОСУВАННЯ

- Монтаж трубопроводів з широким температурним діапазоном
- Монтаж систем теплопостачання та паропроводів

ПЕРЕВАГИ

- Кріплення затисних гвинтів M8 з хрестоподібним шліцом для запобігання їх розкручуванню
- Приварені гайки у фіксуючих гвинтах для високих навантажень у хомутів розміром 68/72 і вище
- Приєднувальні розміри шпильки: M10 / M12 до 6 «і M16 понад 6»

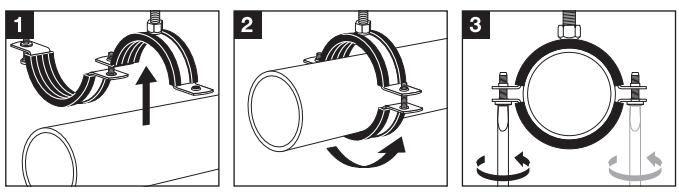

Технічні дані	
Склад матеріалу	S235JRG - DIN EN 10025
Остаточна обробка поверхні	Холодне цинкування
Діапазон робочих температур	від -60 до +200 ° C
Міцність ізоляційного матеріалу	Твердість по Шору 50 ° ± 5 °, шкала A
Зменшення шуму	23 дБ (A)
Ізоляційний матеріал	кремній-органічний каучук

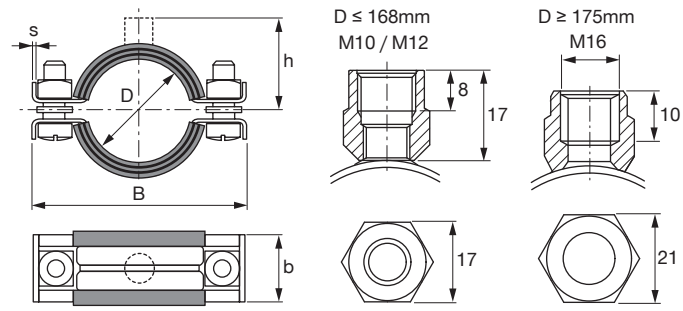

Позначення	Діаметр - D, мм	Номінальний розмір труби (брит.), Дюйм	Ширина - B, мм	Ширина і товщина поперечного перерізу (b × s),мм	Відстань від центру труби до верху приєднувальної гайки- h, мм	Максимальне навантаження - F, H	Кількість в упаковці, шт	Код товару
MP-MIS 3/8 "G	14-19	⅜ "	64	24 × 2	33	1800	25	**47407 ***
MP-MIS 1/2 "G	20-25	½ "	69	24 × 2	36	1800	25	**47408 ***
MP-MIS 3/4 "G	25-30	¾ "	75	24 × 2	39	1800	25	**47409 ***
MP-MIS 1 "G	32-38	1 "	83	24 × 2	42	1800	25	**47410 ***
MP-MIS 1 1/4 "G	40-45	1 ¼ "	92	24 × 2	47	1800	25	**47411 ***
MP-MIS 1 1/2 "G	48-54	1 ½ "	101	24 × 2	50	1800	25	**47412 ***
MP-MIS 54/57 G	54-57	-	107	24 × 2	53	1800	10	**47413 ***
MP-MIS 2 "G	57-64	2 "	111	24 × 2	55	1800	10	**47414 ***
MP-MIS 68/72 G	68-72	-	123	24 × 2	60	1800	10	**47415 ***
MP-MIS 2 1/2 "G	70-77	2 ½ "	130	24 × 2	64	1800	10	**47400 ***
MP-MIS 78/84 G	78-84	-	139	24 × 2	68	1800	10	**47401 ***
MP-MIS 3 "G	82-90	3 "	144	24 × 2	71	1800	10	**47402 ***
MP-MIS 101.6 G	97-103	-	163	30 × 2,5	78	2400	5	**47403 ***
MP-MIS 4 "G	108-114	4 "	174	30 × 2,5	84	2400	5	**47404 ***
MP-MIS 117 G	114-119	-	179	30 × 2,5	86	2400	5	**47405 ***
MP-MIS 125 G	122-127	-	187	30 × 2,5	90	2400	5	**47406 ***
MP-MIS 133 G	132-137	-	198	30 × 2,5	95	2400	10	**47416 ***
MP-MIS 5 "G	137-142	5 "	203	30 × 2,5	98	2400	10	**47417 ***
MP-MIS 159 G	156-162	-	223	30 × 2,5	107	2400	10	**47418 ***
MP-MIS 6 "G	162-168	6 "	229	30 × 2,5	110	2400	10	**47419 ***
MP-MIS 177.8 C	175-180	-	244	30 × 3	117	4500	10	**47420 ***
MP-MIS 193,7 C	190-200	-	263	30 × 3	127	4500	10	**47421 ***
MP-MIS 212 C	210-219	-	283	30 × 3	136	4500	10	**47422 ***
MP-MIS 219.1	217-224	8 "	288	30 × 3	139	4500	10	**47423 ***
MP-MIS 244,5 C	242-250	-	314	30 × 3	152	4500	5	**47424 ***

* Спеціальні терміни поставки. Для уточнення інформації, будь ласка, зверніться до представника Hilti.

Діапазон діаметрів, D, мм	Ширина і товщина поперечногоперерізу (b × s), мм	Приєднувальна різьба	Затисний гвинт	Момент затяжки, Нм	Максимальне навантаження - F, H	Максимальне навантаження під час пожежі, H				Максимальна деформація при пожежі δt, мм	
						F (30 хв)	F (60 хв)	F (90 хв)	F (120 хв)	30 хв	> 30 хв
14-90	24 × 2	M10, M12	M8	3	1800	850	700	430	350	45	59
97-168	30 × 2,5	M10, M12	M8	3	2400	1320	910	730	620	66	75
175-250	30 × 3	M16	M8	3	4500	1780	1080	790	630	69	78

Макс. рекомендоване навантаження визначається, використовуючи статистичні методи на руйнівних навантаженнях із урахуванням макс. допустимого відхилення 1,5 мм або 2% від макс. затисного діаметра. Ці продукти відмічені знаком якості для трубних опор і повинні оглядатися третіми сторонами відповідно до RAL-GZ 655. Вогнестійкість хомутів для труб випробувана відповідно до RAL-GZ 656 та IBMB 3228/0041.

Хомут для надвисоких навантажень MP-MXI

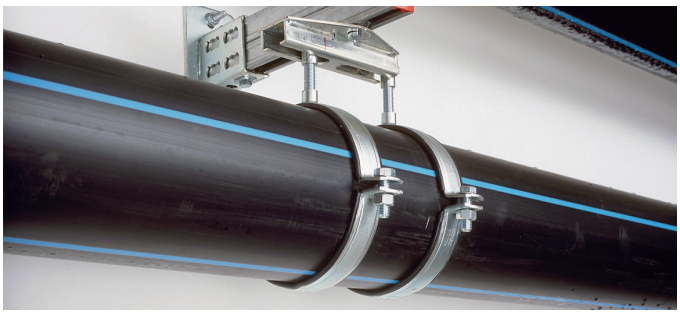

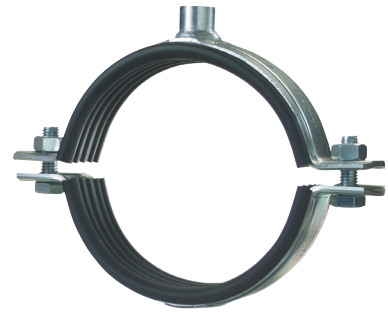

ОБЛАСТІ ЗАСТОСУВАННЯ

- Для високих навантажень, трубопроводи діаметром до 508 мм
- Монтаж магістралей промислових трубопроводів
- Трубопроводи інженерних систем

ПЕРЕВАГИ

- Надійна сполучна голова, обварена по колу
- Потужні затяжні болти для високих навантажень
- Встановлена ефективна нековзаюча ізоляція
- Для монтажу трубопроодів, що піддаються динамічним навантаженням

Технічні дані	
Склад матеріалу	DD11 - DIN EN 10111
Остаточна обробка поверхні	Холодне цинкування
Діапазон робочих температур	від -50 до 120 ° C
Міцність ізоляційного матеріалу	Твердість по Шору 50 ° ± 5 °, шкала A
Зменшення шуму	16 дБ (A)
Ізоляційний матеріал	Етилен-пропіленовий каучук

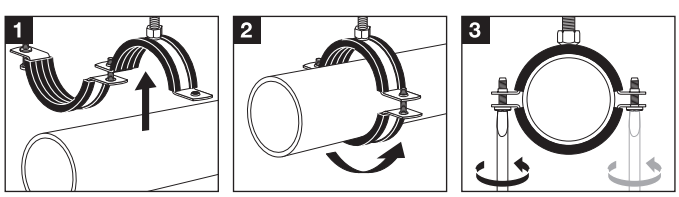

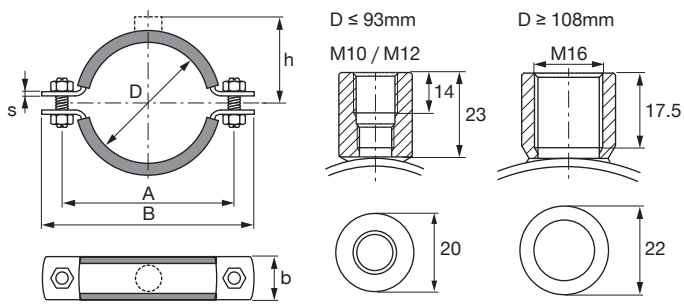

Позначення	Діапазон діаметрів - D, мм	Номінальний розмір труби (брит.), Дюйм	Ширина - B, мм	Ширина і товщина поперечного перерізу (b × s), мм	Відстань від центра труби до верха приєднувальної гайки - h, мм	Максимальне навантаження - F,	Відстань між гвинтами A, мм	Кількість в упаковці, шт	Код товару
MP-MXI 2" M10/M12	60-65	2 "	142	30 × 3	64	2400	110	25	**372226**
MP-MXI 2 1/2" M10/M12	73-78	2 ½ "	156	30 × 3	71	2400	124	25	**372227**
MP-MXI 3 "M10 / M12	88-93	3 "	172	30 × 3	78	2400	140	25	**372228**
MP-MXI 4 "M16	108-116	4 "	210	40 × 4	90	3100	172	25	**372229**
MP-MXI 125 M16	122-126	-	221	40 × 4	95	3100	183	25	**372230** *
MP-MXI 133 M16	132-138	-	231	40 × 4	100	3100	193	10	**372231**
MP-MXI 5" M16	139-144	5 "	238	40 × 4	104	3100	200	10	**372232***
MP-MXI 159 M16	159-166	-	261	40 × 4	115	3100	223	10	**372233**
MP-MXI 6" M16	163-170	6 "	265	40 × 4	117	7500	234	10	**372234** *
MP-MXI 177.8 M16	177-182	-	284	40 × 4	123	7500	246	10	**372235** *
MP-MXI 193,7 M16	192-200	-	303	40 × 4	132	7500	264	10	**372236**
MP-MXI 210 M16	210-218	-	321	40 × 4	141	7500	283	10	**372237** *
MP-MXI 219 M16	219-228	-	330	40 × 4	146	7500	292	10	**372238**
MP-MXI 244,5 M16	244-253	-	355	40 × 4	158	7500	317	10	**372239** *
MP-MXI 267/274 M16	267-274	-	375	40 × 4	167	7500	334	10	**372240**
MP-MXI 275 M16	275-282	-	384	40 × 4	173	7500	346	10	**372241** *
MP-MXI 324 M16	315-324	-	441	50 × 5	190	11000	391	1	**372242** *
MP-MXI 326 M16	325-330	-	445	50 × 5	192	11000	394	1	**372243** *
MP-MXI 355 M16	348-356	-	471	50 × 5	205	11000	421	1	**372244** *
MP-MXI 368 M16	364-372	-	488	50 × 5	213	11000	437	1	**372245** *
MP-MXI 406 M16	400-409	-	525	50 × 5	232	11000	474	1	**372246** *
MP-MXI 457 M16	454-462	-	586	70 × 6	259	17000	530	1	**372247** *
MP-MXI 508 M16	500-508	-	632	70 × 6	282	17000	577	1	**372248** *

* Спеціальні терміни поставки. Для уточнення інформації, будь ласка, зверніться до представника Hilti.

Хомут для надвисоких навантажень MP-MX (без ізоляції)





ОБЛАСТІ ЗАСТОСУВАННЯ

- Для високих навантажень, трубопроводи дваметром до 508 мм
- Монтаж магістралей промислових трубопроводів
- Трубопроводи інженерних систем

ПЕРЕВАГИ

- Надійна сполучна голова, обварена по колу
- Потужні затяжні болти для високих навантажень
- Підходять для установки трубопроводів з динамічними і ударними навантаженнями при використанні антивібраційних демпферів

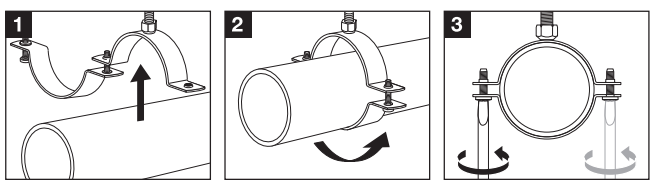

Технічні дані

Склад матеріалу	S235JRG - DIN EN 10025

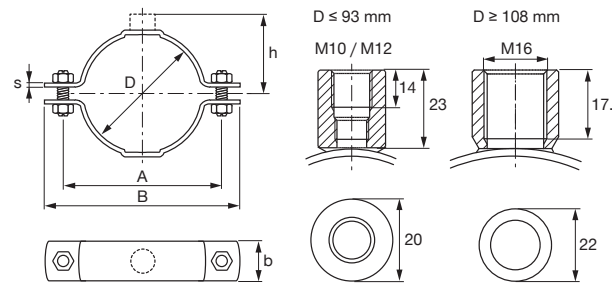

Позначення	Діапазон діаметрів - D, мм	Номінальний розмір труби (брит.), Дюйм	Ширина - B, мм	Ширина і товщина поперечного перерізу (b × s), мм	Відстань від центра труби до верха приєднувальної гайки - h, мм	Максимальне навантаження - F,	Відстань між гвинтами A, мм	Кількість в упаковці, шт	Код товару
MP-MX 2" M10/M12	60-65	2 "	132	30 × 3	60	4000	102	25	**372272**
MP-MX 2 1/2" M10/M12	73-78	2 ½ "	146	30 × 3	67	4000	116	25	**372273**
MP-MX 3" M10/M12	88-93	3 "	161	30 × 3	74	4000	131	25	**372274**
MP-MX 4" M16	108-116	4 "	198	40 × 4	84	10000	160	25	**372275**
MP-MX 125 M16	122-128	-	210	40 × 4	89	10000	172	25	**372276***
MP-MX 133 M16	132-138	-	221	40 × 4	94	10000	183	10	**372277**
MP-MX 5" M16	139-144	5 "	226	40 × 4	98	10000	188	10	**372278***
MP-MX 159 M16	159-166	-	249	40 × 4	109	10000	210	10	**372279**
MP-MX 6" M16	163-170	6 "	253	40 × 4	111	11000	215	10	**372280***
MP-MX 177.8 M16	177-182	-	272	40 × 4	117	11000	234	10	**372281***
MP-MX 193.7 M16	192-200	-	290	40 × 4	126	11000	252	10	**372272**
MP-MX 210 M16	210-218	-	309	40 × 4	135	11000	271	10	**372283***
MP-MX 219 M16	219-228	-	318	40 × 4	140	11000	280	10	**372284**
MP-MX 244.5 M16	244-253	-	343	40 × 4	152	11000	305	10	**372285***
MP-MX 267/274 M16	267-274	-	363	40 × 4	162	11000	325	10	**372286**
MP-MX 275 M16	275-282	-	372	40 × 4	167	11000	334	10	**372287***
MP-MX 324 M16	315-324	-	429	50 × 5	184	13000	378	1	**372288***
MP-MX 326 M16	325-330	-	433	50 × 5	186	13000	382	1	**372289***
MP-MX 355 M16	348-356	-	460	50 × 5	199	13000	408	1	**372290***
MP-MX 368 M16	364-372	-	476	50 × 5	207	13000	425	1	**372291***
MP-MX 406 M16	400-409	-	514	50 × 5	226	13000	462	1	**372292***
MP-MX 457 M16	454-462	-	574	70 × 6	253	19000	519	1	**372293***
MP-MX 508 M16	500-508	-	620	70 × 6	276	19000	565	1	**372294 ***

* Спеціальні терміни поставки. Для уточнення інформації, будь ласка, зверніться до представника Hilti.

Діапазон діаметрів - D, мм	Ширина і товщина поперечного перерізу (b × s), мм	Приєднувальна різьба	Затисний гвинт	Момент затяжки, Нм	Максимальна навантаження - F, H	Максимальне навантаження під час пожежі, H			
						F (30 хв)	F (60 хв)	F (90 хв)	F (120 хв)
60-93	30 × 3	M10, M12	M12	10	4000	1700	1100	850	700
108-166	40 × 4	M16	M12	10	10000	1700	1100	850	700
163-170	40 × 4	M16	M12	10	11000	3000	2000	1600	1350
177-282	40 × 4	M16	M16	20	11000	3000	2000	1600	1350
315-409	50 × 5	M16	M16	20	13000	3000	2000	1600	1350
454-508	70 × 6	M16	M16	20	19000	3000	2000	1600	1350

Макс. рекомендоване навантаження визначається, використовуючи статистичні методи на руйнівних навантаженнях і з урахуванням макс. допустимого відхилення 1,5 мм або 2% від макс. затисного діаметра. Ці продукти відмічені знаком якості для трубних опор і повинні оглядатися третіми сторонами у відповідності до RAL-GZ 655. Вогнестійкість хомутів для труб випробувана відповідно до IBMB.

Термохомути

Хомут з термоізоляцією MRP-RPC

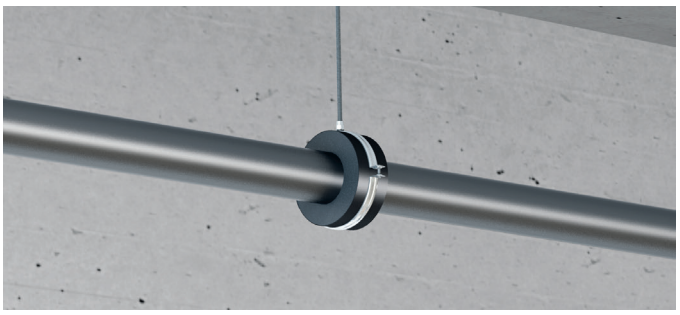



ОБЛАСТІ ЗАСТОСУВАННЯ

- Монтаж труб для холодної води та інших мереж холодопостачання діаметром до 219 мм

ПЕРЕВАГИ

- Термоізоляція запобігає конденсації на поверхні, а плівка,
- що затримує випаровування, запобігає конденсації на трубі
- Установка під кутом 360 ° - розрахункове допустиме навантаження досягається незалежно від обертання сердечника всередині хомута
- Простота відділення клейкої фольги навіть в захисних рукавичках

Технічні дані	
Матеріал	Поліуританова піна (еластомер), зовні - плівка ПВХ, що запобігає утворенню конденсату
Остаточна обробка поверхні	Холодне цинкування
Термостійкість	від -30 до 105 ° C
Зменшення шуму	22,5 дБ (A)
Теплопровідність	0,034 Вт / (мк)
Щільність	120 кг/м3
Товщина поперечного перерізу ізоляції - s	19 мм
Додаткова інформація по продукту	Опір дифузії: гума μ ≥ 7000, ПВХ μ ≥ 7000, Термостійкість поліізоціанурата (PIR)

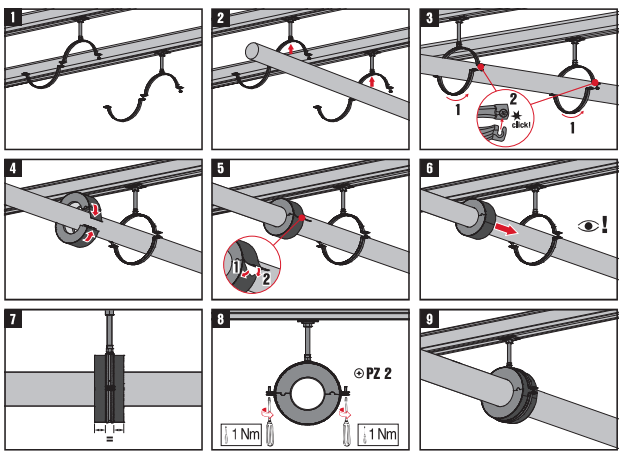

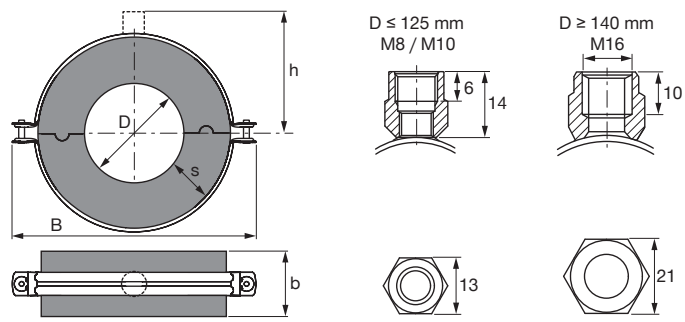

Позначення	Діаметр - D, мм	Номінальний розмір труби (брит.), Дюйм	Ширина - B, мм	Максимальне навантаження - F, H	Затискний гвинт	Код товару
MRP-RPC 10 (19)	10,2		86	40	M5	**2111967**
MRP-RPC 12 (19)	12		86	40	M5	**2111968**
MRP-RPC 14 (19)	14		93	40	M5	**2111969**
MRP-RPC 15 (19)	15		93	50	M5	**2112280**
MRP-RPC 16 (19)	16		93	50	M5	**2112281**
MRP-RPC 17 (19)	17,2	3/8 "	93	50	M5	**2112282**
MRP-RPC 18 (19)	18		93	50	M5	**2112283**
MRP-RPC 20 (19)	20		100	75	M5	**2112284**
MRP-RPC 21 (19)	21,3	1/2 "	100	75	M5	**2112285**
MRP-RPC 22 (19)	22		100	75	M5	**2112286**
MRP-RPC 25 (19)	25		100	75	M5	**2112287**
MRP-RPC 26 (19)	26,9	3/4 "	100	75	M5	**2112288**
MRP-RPC 28 (19)	28		100	75	M5	**2112289**
MRP-RPC 32 (19)	32		108	135	M5	**2112290**
MRP-RPC 33 (19)	33,7	1 "	108	135	M5	**2112291**
MRP-RPC 35 (19)	35		128	135	M6	**2112292**
MRP-RPC 40 (19)	40		128	180	M6	**2112293**
MRP-RPC 42 (19)	42,4	11/4 "	128	180	M6	**2112294**
MRP-RPC 48 (19)	48,3	11/2 "	137	220	M6	**2112295**
MRP-RPC 50 (19)	50		137	220	M6	**2112296**
MRP-RPC 26 (19)	26,9	3/4 "	100	75	M5	**2112288**
MRP-RPC 28 (19)	28		100	75	M5	**2112289**
MRP-RPC 32 (19)	32		108	135	M5	**2112290**
MRP-RPC 33 (19)	33,7	1 "	108	135	M5	**2112291**
MRP-RPC 35 (19)	35		128	135	M6	**2112292**
MRP-RPC 40 (19)	40		128	180	M6	**2112293**
MRP-RPC 42 (19)	42,4	1 ¼ "	128	180	M6	**2112294**
MRP-RPC 48 (19)	48,3	1 ½ "	137	220	M6	**2112295**
MRP-RPC 50 (19)	50		137	220	M6	**2112296**

Хомут для труб холодопостачання MIP-M





ОБЛАСТІ ЗАСТОСУВАННЯ

- Для монтажу труб систем холодопостачання і кондиціонування повітря в промислових приміщеннях до діаметру 457 мм
- Легка установка і закріплення ізоляції з використанням клейкої стрічки
- Використання герметика не потрібно

ПЕРЕВАГИ

- Ізоляція хомута розроблена з урахуванням стандартних товщин для ізоляції трубопроводів
- Відмінне сполучення між хомутом і ізоляційним матеріалом (каучуковим еластомером)
- Високоефективна теплоізоляція (відсутність містків холоду)
- Тверда ізолююча вставка запобігає стисненню ізоляції в ході експлуатації

Технічні дані	
Склад матеріалу	Несучі сегменти PUR / PIR без вуглецевого волокна (еластомеру), зовнішні вкладиші виготовлені з пофарбованого алюмінію завтовшки 0,8 мм
Остаточна обробка поверхні	Холодне цинкування
Діапазон робочих температур	від -40 до 105 ° C
Зменшення шуму	~ 15 дБ (A)
Теплопровідність (прибл. Значення λ)	0,036 Вт / (мк)
Прибл. щільність	145 кг / м³

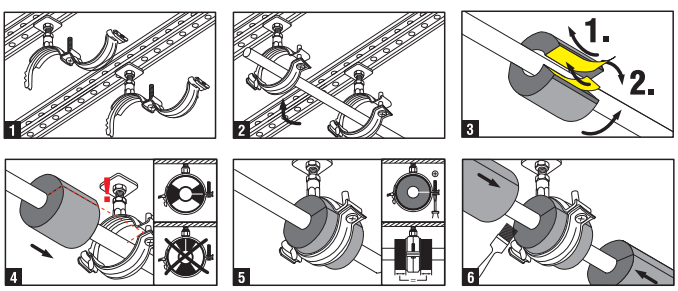

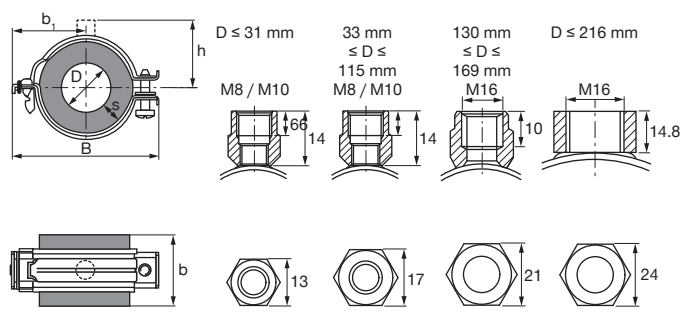

Позначення	Діапазон діаметрів - D, мм	Номінальний розмір труби (брит.), Дюйм	Ширина - B, мм	Ширина і товщина поперечного перерізу ізоляції (b × s), мм	Макс. відалення від центру – b1, мм	Відстань від центра труби до верха приєднувальної гайки - h, мм	Максимальне навантаження - F,	Кількість в упаковці, шт	Код товару
MIP-M / 10-12	10-14	¼ "	89	55 × 20	44	48	40	18	**314144**
MIP-M / 15-18	15-18	⅜ "	96	55 × 20	48	52	50	18	**314145**
MIP-M / 21-25	21-26	½ "	103	55 × 20	51	55	75	12	**314146**
MIP-M / 27-30	27-31	¾ "	109	55 × 21	54	57	75	12	**314147**
MIP-M / 34-38	33-39	1 "	115	65 × 22	57	64	150	12	**314148**
MIP-M / 42-45	42-46	1 ¼ "	128	65 × 22	64	68	200	12	**314149**
MIP-M / 48	47-49	1 ½ "	128	65 × 23	64	68	275	12	**314150**
MIP-M / 54-57	53-58	-	156	65 × 23	76	75	300	12	**314151**
MIP-M / 60-64	59-65	2 "	163	75 × 23	79	79	475	12	**314152**
MIP-M / 76-80	75-81	2 ½ "	177	85 × 24	86	86	750	12	**314154**
MIP-M / 89	88-90	3 "	187	100 × 24	91	91	1100	10	**314155**
MIP-M / 102-108	101-109	-	214	100 × 25	-	107	1300	8	**314156**
MIP-M / 114	113-115	4 "	218	116 × 25	105	105	1700	6	**314157 ***
MIP-M / 133	130-134	-	237	116 × 25	-	116	2000	6	**314684**
MIP-M / 140	138-141	5 "	256	116 × 25	-	126	2000	6	**314159 ***
MIP-M / 159-160	158-161	-	276	118 × 25	-	136	2200	6	**314160**
MIP-M / 165-168	164-169	6 "	276	128 × 25	-	136	2600	3	**314161 ***
MIP-M / 216-219	216-219	-	364	170 × 25	-	154	5000	3	**314162**
MIP-M / 267-273	267-275	-	420	170 × 25	-	183	6000	1	**314163 ***
MIP-M / 324	321-328	-	472	215 × 25	-	208	8000	1	**314164 ***
MIP-M / 356	352-358	-	503	215 × 25	-	223	9800	1	**314165 ***
MIP-M / 406	403-410	-	553	215 × 25	-	250	11400	1	**314166 ***
MIP-M / 457	454-461	-	605	215 × 25	-	275	12800	1	**314167 ***

* Спеціальні терміни поставки. Для уточнення інформації, будь ласка, зверніться до представника Hilti.

Хомут для труб холодопостачання MIP-T

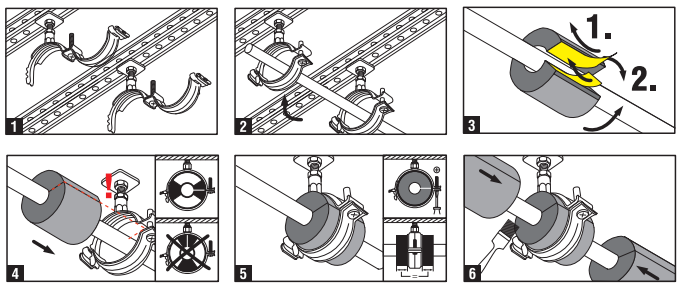

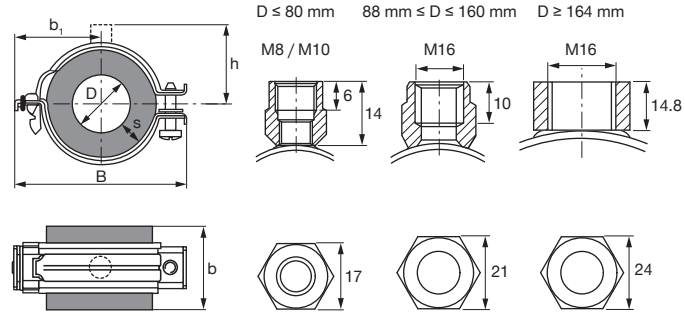

Позначення	Діапазон діаметрів - D, мм	Номінальний розмір труби (брит.), Дюйм	Ширина - B, мм	Ширина і товщина поперечного перерізу ізоляції (b × s), мм	Макс. відалення від центру – b1, мм	Відстань від центра труби до верха приєднувальної гайки - h, мм	Максимальне навантаження - F,	Кількість в упаковці, шт	Код товару
MIP-T / 15-18	15-18	⅜ "	115	75 × 31	57	62	50	20	**314168** *
MIP-T / 21	21-22	½ "	121	75 × 31	60	65	75	16	**314685** *
MIP-T / 25	24-26	-	128	75 × 31	64	69	75	16	**314169** *
MIP-T / 27-30	26-30	¾ "	128	75 × 34	64	69	150	12	**314170** *
MIP-T / 34-35	33-35	1 "	156	85 × 35	76	75	150	12	**314686** *
MIP-T / 38	37-39	-	163	85 × 36	79	79	150	12	**314171** *
MIP-T / 42-45	41-45	1 ¼ "	170	85 × 37	83	83	200	12	**314172** *
MIP-T / 48	47-49	1 ½ "	170	85 × 38	83	83	275	12	**314173** *
MIP-T / 54	51-54	-	177	85 × 38	86	86	300	8	**314687** *
MIP-T / 57	56-59	-	187	85 × 38	91	91	300	8	**314174** *
MIP-T / 60	60-62	2 "	187	100 × 39	91	91	475	6	**314688** *
MIP-T / 64	63-65	-	196	100 × 39	96	97	475	6	**314175** *
MIP-T / 76-80	76-80	2 ½ "	214	115 × 40	105	105	750	6	**314177** *
MIP-T / 89	88-90	3 "	222	125 × 41	-	109	1100	4	**314178** *
MIP-T / 102-108	101-109	-	257	125 × 42	-	127	1300	4	**314179** *
MIP-T / 114	113-115	4 "	257	145 × 43	-	127	1700	3	**314180** *
MIP-T / 133-140	132-141	5 "	291	145 × 44	-	143	2000	3	**314182** *
MIP-T / 159-160	158-161	-	317	146 × 45	-	156	2200	2	**314183** *
MIP-T / 165-168	164-169	6 "	362	167 × 45	-	149	2600	2	**314184** *
MIP-T / 216-219	216-221	-	420	215 × 50	-	183	5000	2	**314185** *

* Спеціальні терміни поставки. Для уточнення інформації, будь ласка, зверніться до представника Hilti.

Хомут для труб холодопостачання MIP-H

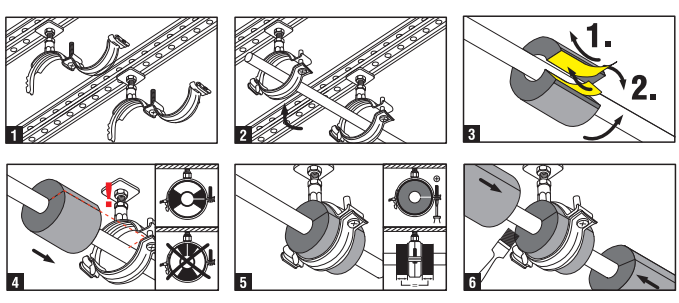

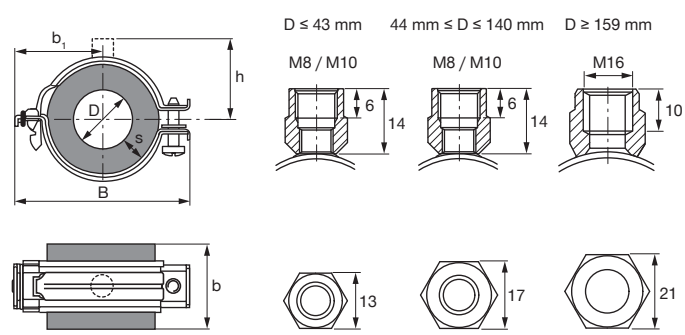

Позначення	Діапазон діаметрів - D, мм	Номінальний розмір труби (брит.), Дюйм	Ширина - B, мм	Ширина і товщина поперечного перерізу (b × s), мм	Макс. відалення від центру – b1, мм	Відстань від центра труби до верха приєднувальної гайки - h, мм	Максимальне навантаження - F,	Кількість в упаковці, шт	Код товару
MIP-H / 10-13	10-14	¼ "	74	45 × 13	38	39	40	24	**314126**
MIP-H / 15-18	15-18	⅜ "	80	45 × 13	41	45	50	16	**314127**
MIP-H / 21-25	21-26	½ "	87	45 × 13	44	48	75	16	**314128**
MIP-H / 27-30	27-31	¾ "	94	45 × 13	48	52	75	12	**314129**
MIP-H / 34-38	33-38	1 "	101	50 × 14	51	55	150	12	**314130**
MIP-H / 42	41-43	1 ¼ "	107	50 × 14	54	57	200	12	**314682**
MIP-H / 45	44-46	-	113	50 × 14	57	62	200	12	**314131** *

* Спеціальні терміни поставки. Для уточнення інформації, будь ласка, зверніться до представника Hilti.

Хомут для труб холодопостачання MRP-KF



ОБЛАСТІ ЗАСТОСУВАННЯ

- Монтаж трубопроводів з низькотемпературним режимом

ПЕРЕВАГИ

- Хомут складається з двох частин, що пришвидшує монтаж
- Кріплення гвинтів для запобігання їх втрати
- Вбудований металевий хомут для оптимального розподілу навантаження

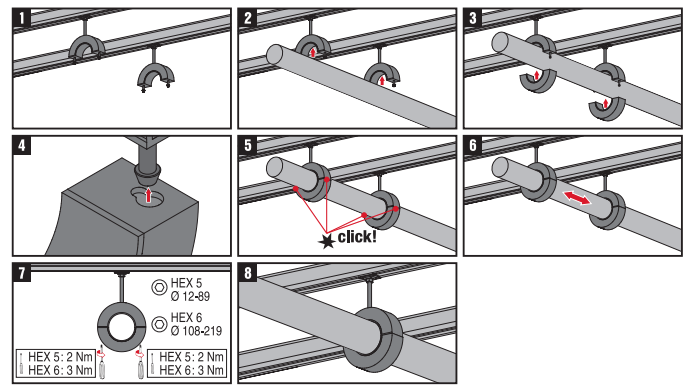

Технічні дані	
Матеріал	Поліуретановий пінопласт з закритими порами
Термостійкість	від -45 до 105 ° C
Зменшення шуму	16 дБ (A)
Теплопровідність	λ 0,043 Вт / (мк)
Щільність	250 кг / м³
Навантаження на стиск	2,4 Н / мм²
Опір дифузії	Стійкий до парів завдяки закритій структурі клітин жорсткої піни PUR

Позначення	Діапазон діаметрів - D, мм	Ширина - B, мм	Ширина і товщина поперечного перерізу (b × s), мм	Максимальне навантаження - F, Н	Затисний гвинт	Момент затяжки, Нм	Код товару
MRP-KF 12	12,7	87	40 × 37	150	M6 - HEX 5	3	**2134508**
MRP-KF 16	15,8	87	40 × 35	190	M6 - HEX 5	3	**2134509**
MRP-KF 17	17,2	87	40 × 34	200	M6 - HEX 5	3	**2134540**
MRP-KF 18	18	87	40 × 33	210	M6 - HEX 5	3	**2134541**
MRP-KF 21	21,3	87	40 × 31	260	M6 - HEX 5	3	**2134542**
MRP-KF 22	22	87	40 × 31	260	M6 - HEX 5	3	**2134543**
MRP-KF 27	26,9	87	40 × 30	320	M6 - HEX 5	3	**2134544**
MRP-KF 28	28	87	40 × 30	340	M6 - HEX 5	3	**2134545**
MRP-KF 33	33,7	98	40 × 32	400	M6 - HEX 5	3	**2134546**
MRP-KF 35	35	98	40 × 32	420	M6 - HEX 5	3	**2134547**
MRP-KF 42	42,4	103	40 × 30	510	M6 - HEX 5	3	**2134548**
MRP-KF 48	48,3	108	40 × 30	580	M6 - HEX 5	3	**2134549**
MRP-KF 50	50	108	40 × 30	600	M6 - HEX 5	3	**2134550**
MRP-KF 54	54	117	40 × 30	650	M6 - HEX 5	3	**2134551**
MRP-KF 57	57	117	40 × 30	680	M6 - HEX 5	3	**2134552**
MRP-KF 60	60,3	120	50 × 30	720	M6 - HEX 5	3	**2134553**
MRP-KF 64	64	120	50 × 30	770	M6 - HEX 5	3	**2134554**
MRP-KF 70	70	136	50 × 31	1260	M6 - HEX 5	3	**2134555**
MRP-KF 76	76,1	136	50 × 30	1370	M6 - HEX 5	3	**2134556**
MRP-KF 89	88,9	149	50 × 30	1600	M6 - HEX 5	3	**2134557**
MRP-KF 108	108	200	60 × 46	2590	M8 - HEX 6	6	**2134558**
MRP-KF 114	114,3	200	60 × 43	2740	M8 - HEX 6	6	**2134559**
MRP-KF 133	133	219	60 × 41	3190	M8 - HEX 6	6	**2134560**
MRP-KF 139	139,7	219	60 × 40	3350	M8 - HEX 6	6	**2134561**
MRP-KF 159	159	239	60 × 40	3830	M8 - HEX 6	6	**2134562**
MRP-KF 168	168,3	248	60 × 40	4040	M8 - HEX 6	6	**2134563**
MRP-KF 204	204	340	100 × 66	4900	M8 - HEX 6	6	**2134564**
MRP-KF 219	219,1	340	100 × 60	5260	M8 - HEX 6	6	**2134565**

Хомут з термоізоляцією MP-KF 170

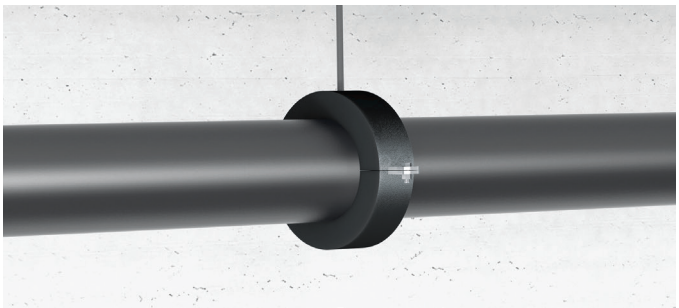



ОБЛАСТІ ЗАСТОСУВАННЯ

- Монтаж трубопроводів з низькотемпературним режимом

ПЕРЕВАГИ

- Хомут складається з двох частин, що пришвидшує монтаж
- Застосування герметика не потрібно

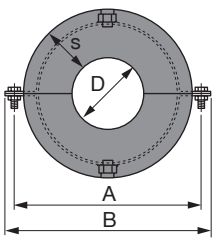

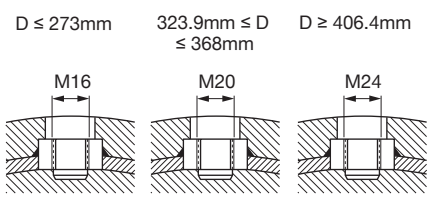

Технічні дані	
Склад матеріалу	Поліуретановий пінопласт з закритими порами
Діапазон робочих температур	від -45 до 105 ° C
Теплопровідність (прибл. Значення λ)	0,049 Вт / (мк)
Прибл. щільність	250 кг / м³
Навантаження на стиск [1]	2,4 Н / мм²
Опір дифузії	Стійкий до парів завдяки закритій структурі клітин жорсткої піни PUR

[1] ASTM D638

Позначення	Діаметр - D, мм	Ширина - B, мм	Ширина і товщина поперечного перерізу (b × s), мм	Максимальне навантаження - F, H	Затисний гвинт	Момент затяжки, Нм	Кількість в упаковці, шт	Код товару
MP-KF 170-219	219,1	439	100 × 60	6500	M12	10	2	**431416 ***
MP-KF 170-273	273	493	100 × 60	6500	M16	20	2	**431417 ***
MP-KF 170-324	323,9	544	100 × 60	11000	M16	20	2	**431418 ***
MP-KF 170-356	355,6	576	100 × 60	11000	M16	20	1	**431419 ***
MP-KF 170-368	368	588	100 × 60	11000	M16	20	1	**431420 ***
MP-KF 170-406	406,4	646	120 × 60	11000	M16	20	1	**431421 ***
MP-KF 170-457	457	697	120 × 60	17000	M16	20	1	**431422 ***
MP-KF 170-508	508	748	120 × 60	17000	M16	20	1	**431 423 ***
MP-KF 170-609	609	848	140 × 60	17000	M16	20	1	**431424 ***
MP-KF 170-711	711,2	950	140 × 60	17000	M16	20	1	**431425 ***

* Спеціальні терміни поставки. Для уточнення інформації, будь ласка, зверніться до представника Hilti.

Трубні хомути

гарячеоцинковані

Трубний хомут MP-PI HDG M8 / M10

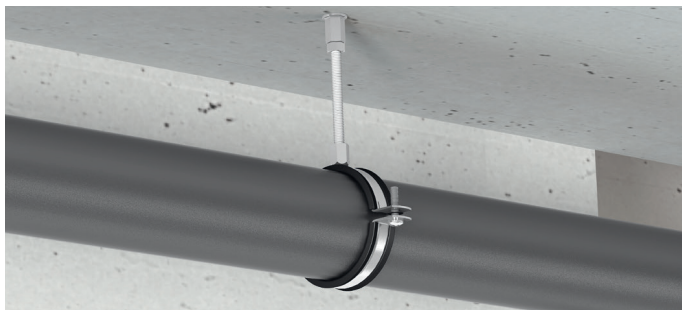



ПЕРЕВАГИ

- Хомут з двома гвинтами для простого монтажу труб
- Коротка сполучна голова дозволяє виконувати установку на невеликій відстані від підлоги, стін або стель
- Широкий діапазон затяжки підходить для всіх стандартних пластикових і сталевих труб
- Надійно закріплена гумова вставка
- Гарячецинковане покриття можливе для зовнішнього застосування

Технічні дані	
Склад матеріалу	SPCC-SD FB - Q / BQB402, DC01 - EN 10130
Остаточна обробка поверхні	Гарячий цинк
Діапазон робочих температур	від -40 до 110 ° C
Ізоляційний матеріал	Етилен-пропіленовий каучук. Твердість по Шору 75 ° ± 5 °, шкала A
Зменшення шуму	- 16 дБ (A)
Додаткова інформація по продукту	Різьбові шпильки необхідно повністю вкрутити в сполучну гайку для досягнення зазначених навантажень. Макс. момент затягування фіксуючого гвинта: M5 - 2,0 нм; M6 - 2,0 нм; M8 - 3,0 нм

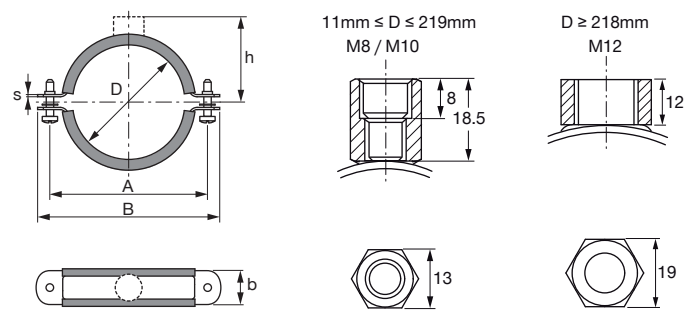

Позначення	Діапазон затяжки хомутів - D, мм	Номінальний розмір труби (брит.), Дюйм	Максимальне навантаження F, H	Затисний гвинт	Товщина поперечного перерізу s, (мм)	Ширина поперечного перерізу b, (мм)	Ширина B, мм	Відстань між гвинтами A, мм	Відстань від центра труби до верха приєднувальної гайки - h, мм	Кількість в упаковці, шт	Код товару
MP-PI 11-15 1/4 "M8 / M10 HDG	11-15	1/4	750	M5	1,2	20	54	39	22	150	**2186734** *
MP-PI 16-20 3/8 "M8 / M10 HDG	16-20	3/8	750	M5	1,2	20	58	42	24	150	**2186735** *
MP-PI 20-24 1/2 "M8 / M10 HDG	20-24	1/2	750	M5	1,2	20	62	47	26	150	**2186736** *
MP-PI 25-28 3/4 "M8 / M10 HDG	25-28	3/4	750	M5	1,2	20	68	53	30	150	**2186737** *
MP-PI 32-36 1 "M8 / M10 HDG	32-36	1	750	M5	1,2	20	76	61	32	150	**2186738** *
MP-PI 38-46 11/4 "M8 / M10 HDG	38-46	1 1/4	750	M6	1,2	20	91	74	37	100	**2186739** *
MP-PI 48-53 11/2 "M8 / M10 HDG	48-53	1 1/2	750	M6	1,2	20	98	81	40	100	**2186850** *
MP-PI 54-58 M8 / M10 HDG	54-58		1250	M6	1,5	20	105	87	44	100	**2186851** *
MP-PI 59-66 2 "M8 / M10 HDG	59-66	2	1250	M6	1,5	20	111	94	48	100	**2186852** *
MP-PI 67-73 M8 / M10 HDG	67-73		1250	M6	1,5	20	119	101	62	50	**2186853** *
MP-PI 75-80 21/2 "M8 / M10 HDG	75-80	2 1/2	1250	M6	1,5	20	124	106	64	50	**2186854** *
MP-PI 81-87 M8 / M10 HDG	81-87		1250	M6	1,5	20	134	116	68	50	**2186855** *
MP-PI 87-92 3 "M8 / M10 HDG	87-92	3	1250	M6	1,5	20	137	119	72	50	**2186856** *
MP-PI 99-105 31/2 "M8 / M10 HDG	99-105	3 1/2	1250	M6	1,5	20	150	131	77	50	**2186857** *
MP-PI 107-115 4 "M8 / M10 HDG	107-115	4	1500	M6	2	20	163	145	83	50	**2186858** *
MP-PI 120-128 M8 / M10 HDG	120-128		1500	M6	2	20	185	167	92	50	**2186859** *
MP-PI 129-134 M8 / M10 HDG	129-134		1500	M6	2	20	188	170	94	50	**2186860** *
MP-PI 135-143 5 "M8 / M10 HDG	135-143	5	1500	M6	2	20	201	183	101	50	**2186861** *
MP-PI 149-161 M8 / M10 HDG	149-161		1500	M6	2	20	212	195	108	50	**2186862** *
MP-PI 162-170 6 "M8 / M10 HDG	162-170	6	1500	M6	2	20	228	210	113	50	**2186863** *
MP-PI 177-182 M8 / M10 HDG	177-182		1750	M6	2	25	236	218	118	25	**2186864** *
MP-PI 192-204 M8 / M10 HDG	192-204		1750	M6	2	25	261	243	131	25	**2186865** *
MP-PI 207-219 M8 / M10 HDG	207-219		2250	M6	2,5	25	284	266	144	25	**2186866** *

* Спеціальні терміни поставки. Для уточнення інформації, будь ласка, зверніться до представника Hilti.

Гарячеоцинкований хомут для великих навантажень MP-MI-F



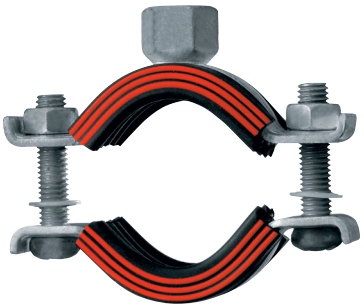

ОБЛАСТІ ЗАСТОСУВАННЯ

- Монтаж трубопроводів з високими навантаженнями, приєднувальна різьба M10/M12 для діаметрів до 168 мм
- Монтаж промислових трубопроводів
- Водопостачання, водовідведення та опалення

ПЕРЕВАГИ

- Кріплення затискних гвинтів M8 з хрестоподібним шліцом для запобігання їх викручування
- Надійно приварена голова для високих навантажень. Посилене зварювання для хомутів 68/72 і вище
- Нековзаюча, попередньо встановлена гумова вкладка профілю

Технічні дані	
Склад матеріалу	S235JRG - DIN EN 10025
Остаточна обробка поверхні	Гарячеоцинкована сталь
Діапазон роб. температур	від -40 до 110 ° C
Міцність ізоляційного матеріалу	Твердість по Шору 50 ° ± 5 °, шкала A
Зменшення шуму	19 дБ (A)
Сертифікати	RAL-GZ 655-B, погоджено GL (19375-11HH)

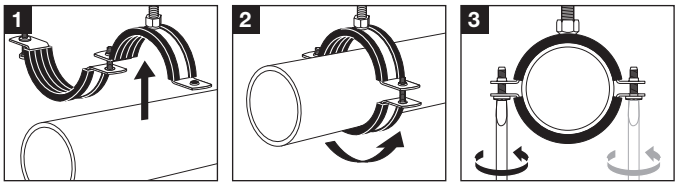

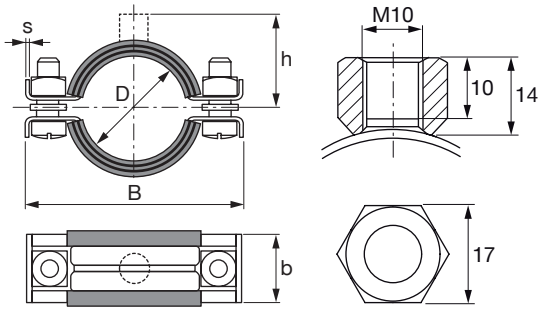

Позначення	Діапазон діаметрів - D	Кількість в упаковці, шт	Код товару
MP-MI-F 1/2”	20 - 25 мм	25	**304258**
MP-MI-F 3/4”	25 - 30 мм	25	**304259**
MP-MI-F 1”	32 - 38 мм	25	**304260**
MP-MI-F 1 1/4”	40 - 45 мм	25	**304261**
MP-MI-F 1 1/2”	48 - 54 мм	25	**304262**
MP-MI-F 54/57	54 - 57 мм	10	**304263**
MP-MI-F 2”	57 - 64 мм	10	**304264**
MP-MI-F 2 1/2”	70 - 77 мм	10	**304266**
MP-MI-F 80/84	78 - 84 мм	1	**304267**
MP-MI-F 3”	82 - 90 мм	10	**304268**

Діапазон діаметрів - D	Шир. і товщ. поперечного перерізу (b x s)	Різьба - M	Затискний гвинт	Момент затягування	Макс.навантаження - F
20 - 90 мм	24 x 2 мм	M10	M8	3 Нм	1800 H

Гарячеоцинкований хомут для великих навантажень MP-M-F

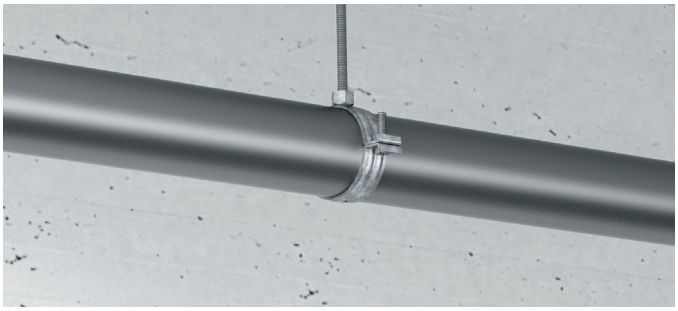

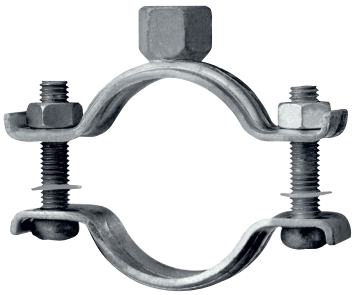

ОБЛАСТІ ЗАСТОСУВАННЯ

- Монтаж трубопроводів з високими навантаженнями, приєднувальна різьба M10/M12 для діаметрів до 168 мм
- Монтаж промислових трубопроводів
- Водопостачання, водовідведення та опалення

ПЕРЕВАГИ

- Кріплення затискних гвинтів M8 з хрестоподібним шліцом для запобігання їх викручування
- Надійно приварена голова для високих навантажень. Посилене зварювання для хомутів 68/72 і вище

Технічні дані	
Різьба - M	M10
Макс.навантаження - F	1800 N
Склад матеріалу	S235 R - DIN EN 10025
	Гаряче цинкування, 45 m - DIN EN ISO 1461
Затискний гвинт	M8
Момент затягування	3 Nm
Товщина коміра - s	2 мм
Ширина секції - b	24 мм
Категорія продукту	Standard

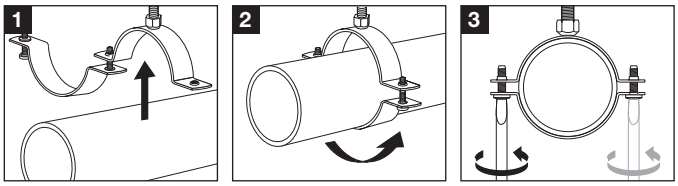

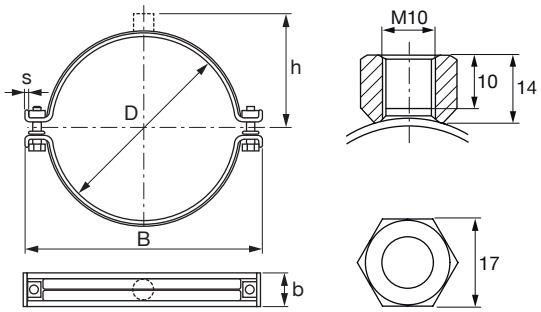

Позначення	Діапазон діаметрів - D	Кількість в упаковці, шт	Код товару
MP-M-F 1/2	20 - 25 мм	25	304269
MP-M-F 3/4	25 - 30 мм	25	304270
MP-M-F 1	32 - 38 мм	25	304271
MP-M-F 1 1/4	40 - 45 мм	25	304272
MP-M-F 1 1/2	48 - 54 мм	25	304273
MP-M-F 54/57	54 - 57 мм	1	304274
MP-M-F 2	57 - 64 мм	10	304275
MP-M-F 2 1/2	70 - 77 мм	10	304277

Діапазон діаметрів - D	Шир. і товщ. поперечного перерізу (b x s)	Різьба - M	Затискний гвинт	Момент затягування	Макс.навантаження - F
20 - 77 мм	24 x 2 мм	M10	M8	3 Nm	1800 N

Гарячеоцинкований хомут для дуже великих навантажень MP-MXI-F



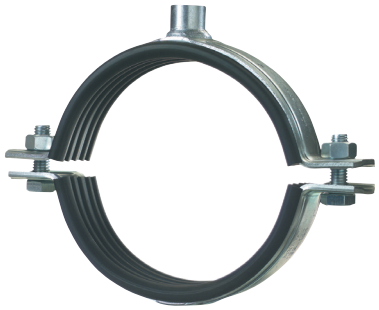

ОБЛАСТІ ЗАСТОСУВАННЯ

- Для високих навантажень, трубопроводи діаметром до 508 мм
- Монтаж магістралей промислових трубопроводів
- Трубопроводи інженерних систем

ПЕРЕВАГИ

- Надійна сполучна голова, обварена по колу
- Потужні затяжні болти для високих навантажень
- Встановлена ефективна нековзаюча ізоляція
- Для монтажу трубопроодів, що піддаються динамічним навантаженням

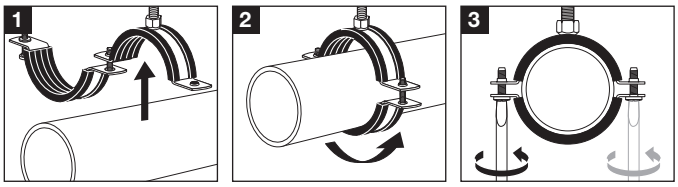

Технічні дані	
Зменшення шуму	16 dB (A)
Термостійкість	-50 - 120 °C
Склад матеріалу	DD11 - DIN EN 10111
	Гаряче цинкування, 45 µm - DIN EN ISO 1461
Ізоляційний матеріал	EPDM
Твердість ізоляційного матеріалу	50° ±5° по Шору A
Категорія продукту	Premium

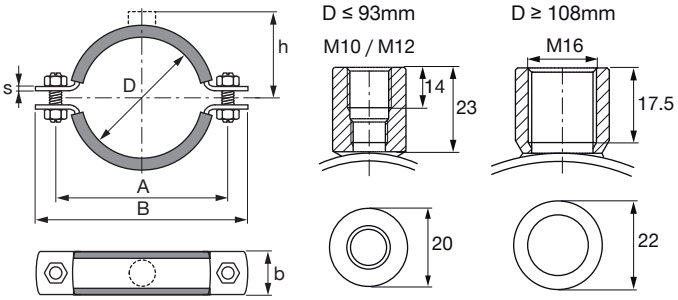

Найменування	Діапазон діаметрів - D	Різьба - M	Кількість в упаковці	Код товару
MP-MXI-F 2" M10/M12	60 - 65 мм	M10, M12	25 шт.	**374897**
MP-MXI-F 2 1/2"M10/M12	73 - 78 мм	M10, M12	25 шт.	**374898**
MP-MXI-F 3" M10/M12	88 - 93 мм	M10, M12	25 шт.	**374899**
MP-MXI-F 4" M16	108 - 116 мм	M16	25 шт.	**374900**
MP-MXI-F 125 M16	122 - 126 мм	M16	25 шт.	**374901**
MP-MXI-F 133 M16	131 - 137 мм	M16	10 шт.	**374902**
MP-MXI-F 5" M16	139 - 144 мм	M16	10 шт.	**374903**
MP-MXI-F 159 M16	159 - 166 мм	M16	10 шт.	**374904**
MP-MXI-F 6" M16	163 - 170 мм	M16	10 шт.	**374905**
MP-MXI-F 193.7 M16	192 - 200 мм	M16	10 шт.	**374907**
MP-MXI-F 210 M16	210 - 218 мм	M16	10 шт.	**374908**
MP-MXI-F 244.5 M16	244 - 253 мм	M16	10 шт.	**374910**
MP-MXI-F 267/274 M16	267 - 274 мм	M16	10 шт.	**374911**
MP-MXI-F 275 M16	275 - 282 мм	M16	10 шт.	**374912**
MP-MXI-F 324 M16	315 - 324 мм	M16	1 шт.	**374913**
MP-MXI-F 326 M16	325 - 330 мм	M16	1 шт.	**374914**
MP-MXI-F 355 M16	348 - 356 мм	M16	1 шт.	**374915**
MP-MXI-F 368 M16	364 - 372 мм	M16	1 шт.	**374916**
MP-MXI-F 406 M16	400 - 409 мм	M16	1 шт.	**374917**
MP-MXI-F 457 M16	454 - 462 мм	M16	1 шт.	**374918**
MP-MXI-F 508 M16	500 - 508 мм	M16	1 шт.	**374919**

Діапазон затяжки хомутів - D	Шир. і товщ. попереч. перерізу (b x s)	Різьба - M	Гвинт	Момент затягування	Максимальне навантеження - F	Макс. навантаження при пожежі - F			
						30 хв	60 хв	90 хв	120 хв
60 - 93 мм	30 x 3 мм	M10, M12	M10	5 Нм	2400 Н	1700 Н	1100 Н	850 Н	700 Н
108 - 166 мм	40 x 4 мм	M16	M12	10 Нм	3100 Н	1700 Н	1100 Н	850 Н	700 Н
163 - 282 мм	40 x 4 мм	M16	M16	20 Нм	7500 Н	3000 Н	2000 Н	1600 Н	1350 Н
315 - 409 мм	50 x 5 мм	M16	M16	20 Нм	11000 Н	3000 Н	2000 Н	1600 Н	1350 Н
454 - 508 мм	70 x 6 мм	M16	M16	20 Нм	17000 Н	3000 Н	2000 Н	1600 Н	1350 Н

Максимальне рекомендоване навантаження визначається за допомогою статистичних методів розривних навантажень і з урахуванням максимально допустимого прогину 1,5 мм або 2% від максимального діаметра затиску.
Труби мають вогнестійкість IBMB.

Гарячеоцинкований хомут для дуже великих навантажень MP-MX-F



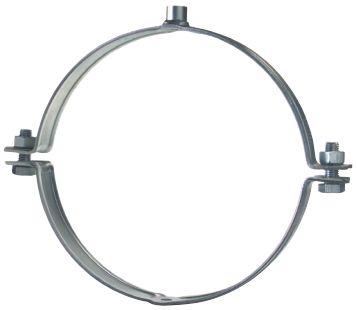

ОБЛАСТІ ЗАСТОСУВАННЯ

- Для високих навантажень, трубопроводи діаметром до 508 мм
- Монтаж магістралей промислових трубопроводів
- Трубопроводи інженерних систем

ПЕРЕВАГИ

- Надійна сполучна голова, обварена по колу
- Потужні затяжні болти для високих навантажень
-

Для монтажу трубопроодів, що піддаються динамічним на вантаженням

Технічні дані	
Різьба - M	M16
Склад матеріалу	DD11 - DIN EN 10111
	Гаряче цинкування, 45 µm - DIN EN ISO 1461
Категорія продукту	Standard

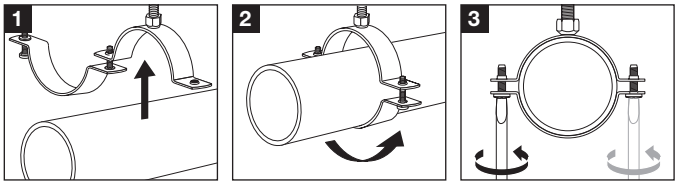

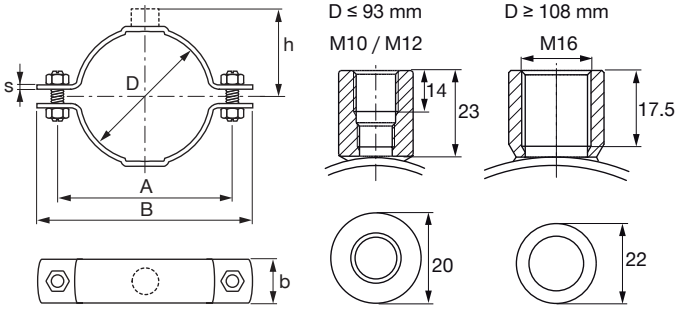

Позначення	Діапазон діаметрів - D	Кількість в упаковці, шт	Код товару
MP-MX-F 4” M16	108 - 116 мм	25	**374946**
MP-MX-F 5” M16	139 - 144 мм	10	**374949**
MP-MX-F 159 M16	159 - 166 мм	10	**374950**
MP-MX-F 6” M16	163 - 170 мм	10	**374951**
MP-MX-F 177.8 M16	177 - 182 мм	10	**374952**
MP-MX-F 193.7 M16	192 - 200 мм	10	**374953**
MP-MX-F 210 M16	210 - 218 мм	10	**374954**
MP-MX-F 219 M16	219 - 228 мм	10	**374955**
MP-MX-F 244.5 M16	244 - 253 мм	10	**374956**
MP-MX-F 267/274 M16	267 - 274 мм	10	**374957**
MP-MX-F 275 M16	275 - 282 мм	10	**374958**
MP-MX-F 324 M16	315 - 324 мм	1	**374959**
MP-MX-F 326 M16	325 - 330 мм	1	**374960**
MP-MX-F 355 M16	348 - 356 мм	1	**374961**
MP-MX-F 406 M16	400 - 409 мм	1	**374963**
MP-MX-F 457 M16	454 - 462 мм	1	**374964**
MP-MX-F 508 M16	500 - 508 мм	1	**374965**

Діапазон затяжки хомутів - D	Шир. і товщ. попереч. перерізу (b x s)	Різьба - M	Гвинт	Момент затягу-ня	Максимальне навант. - F	Макс. навантаження при пожежі - F (kN)			
						30 хв	60 хв	90 хв	120хв
73 - 93 мм	30 x 3 мм	M10/M12	M10	5 Нм	4000 Н	1700 Н	1100 Н	850 Н	700 Н
108 - 170 мм	40 x 4 мм	M16	M12	10 Нм	10000 Н	1700 Н	1100 Н	850 Н	700 Н
177 - 282 мм	40 x 4 мм	M16	M16	20 Нм	11000 Н	3000 Н	2000 Н	1600 Н	1350 Н
315 - 409 мм	50 x 5 мм	M16	M16	20 Нм	13000 Н	3000 Н	2000 Н	1600 Н	1350 Н
454 - 508 мм	70 x 6 мм	M16	M16	20 Нм	19000 Н	3000 Н	2000 Н	1600 Н	1350 Н
Труби мають вогнестійкість IBMB.									

Трубні хомути

з нержавіючої сталі

Хомут з нержавіючої сталі для легких навантажень MP-SRNI



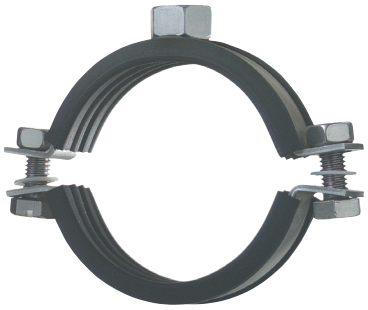

ОБЛАСТІ ЗАСТОСУВАННЯ

- Монтаж труб для легких навантажень до 2”
- Опалення, сантехніка та промислове застосування в корозійних середовищах
- Монтаж труб у харчовій промисловості та для водопідготовки

ПЕРЕВАГИ

- Чудова стійкість до корозії (нержавіюча сталь A4)
- Коротка монтажна головка для установки впритул до стіни, підлоги або стелі
- Хомут з вогнестійкістю згідно DIN 4102, частина 2

Технічні дані	
Зменшення шуму	15 dB (A)
Термостійкість	-50 - 120 °C
Склад матеріалу	Нержавіюча сталь, 1.4571/1.4404 (A4) - EN 10088, AISI 316Ti / AISI 316L
Ізоляційний матеріал	EPDM
Твердість ізоляційного матеріалу	50° ±5° по Шору A
Затискний гвинт	M8
Товщина коміра - s	2 mm
Ширина секції - b	17 mm
Категорія продукту	Premium

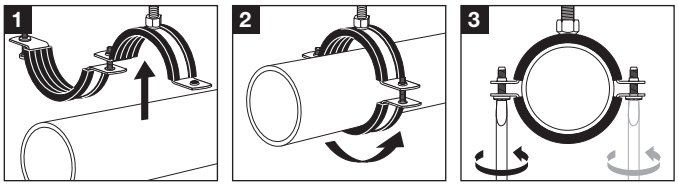

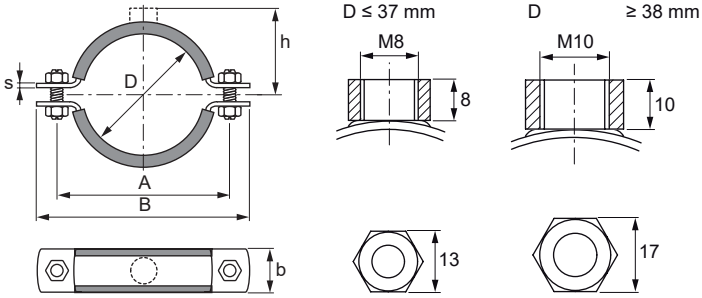

Позначення	Діапазон діаметрів - D	Різьба - M	Кількість в упаковці, шт	Код товару
MP-SRNI 17 M8	15 - 19 мм	M8	25	374186
MP-SRNI 21 M8	19 - 23 мм	M8	25	374187
MP-SRNI 27 M8	25 - 29 мм	M8	25	374188
MP-SRNI 34 M8	33 - 37 мм	M8	25	374189
MP-SRNI 42 M10	38 - 44 мм	M10	25	374192
MP-SRNI 48/50 M10	48 - 52 мм	M10	25	374193
MP-SRNI 57 M10	54 - 58 мм	M10	25	374194
MP-SRNI 60 M10	59 - 64 мм	M10	10	374195

Діапазон затяжки хомутів - D	Ширина і товщина попереч. перерізу (b x s)	Різьба - M	. винт	Момент затягу-ня	Максимальне навант. - F	Макс. навантаження при пожежі - F				Макс. деформація при пожежі t	
						30 хв	60 хв	90 хв	120 хв	30 хв	> 30 хв
15 - 37 мм	17 x 2 мм	M8	M8	2 Нм	1300 Н	1300 Н	680 Н	410 Н	280 Н	20 mm	41 mm
38 - 64 мм	17 x 2 мм	M10	M8	3 Нм	1600 Н	1600 Н	890 Н	440 Н	210 Н	12 mm	13 mm
Максимальне рекомендоване навантаження визначається за допомогою статистичних методів розривних навантажень і з урахуванням максимально допустимого прогину 1,5 мм або 2% від максимального діаметра затиску.											

Хомут з нержавіючої сталі для легких навантажень MP-SRN





ОБЛАСТІ ЗАСТОСУВАННЯ

- Монтаж труб для легких навантажень до 2”
- Опалення, сантехніка та промислове застосування в корозійних середовищах
- Монтаж труб у харчовій промисловості та для водопідготовки

ПЕРЕВАГИ

- Чудова стійкість до корозії (нержавіюча сталь A4)
- Коротка монтажна головка для установки впритул до стіни, підлоги або стелі
- Хомут з вогнестійкістю згідно DIN 4102, частина 2

Технічні дані

Максимальне навантаження - F	2000 N
Склад матеріалу	Нержавіюча сталь, 1.4571/1.4404 (A4) - EN 10088, AISI 316Ti / AISI 316L
Товщина коміра - s	2 mm
Ширина секції - b	17 mm
Категорія продукту	Standard

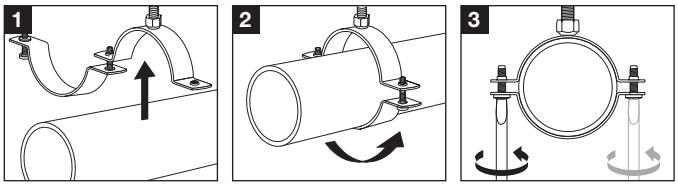

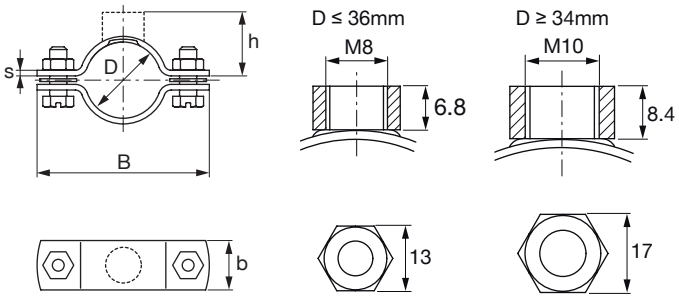

Позначення	Діапазон діаметрів - D	Різьба - M	Кількість в упаковці, шт	Код товару
MP-SRN 17 M8	15 - 19 мм	M8	25	**254697**
MP-SRN 21 M8	19 - 23 мм	M8	25	**254698**
MP-SRN 27 M8	25 - 29 мм	M8	25	**254699**
MP-SRN 34 M8	32 - 36 мм	M8	25	**254700**
MP-SRN 36 M10	34 - 38 мм	M10	25	**254701**
MP-SRN 38 M10	36 - 39 мм	M10	25	**254702**
MP-SRN 42 M10	40 - 44 мм	M10	25	**254703**
MP-SRN 48-50 M10	46 - 52 мм	M10	25	**254704**
MP-SRN 57 M10	55 - 59 мм	M10	25	**254705**
MP-SRN 60 M10	58 - 62 мм	M10	10	**254706**
MP-SRN 63 M10	61 - 65 мм	M10	10	**254707**

Діапазон діаметрів - D	Шир. і товщ. поперечного перерізу (b x s)	Різьба - M	Затискний гвинт	Момент затягування	Макс.навантаження - F
15 - 36 мм	17 x 2 мм	M8	M6	2 Нм	2000 Н
34 - 44 мм	17 x 2 мм	M10	M6	2 Нм	2000 Н
46 - 65 мм	17 x 2 мм	M10	M8	3 Нм	2000 Н

Максимальне рекомендоване навантаження визначається за допомогою статистичних методів розривних навантажень і з урахуванням максимально допустимого прогину 1,5 мм або 2% від максимального діаметра затиску.

Хомут з нержавіючої сталі (A4) MP-MRI для великих навантажень



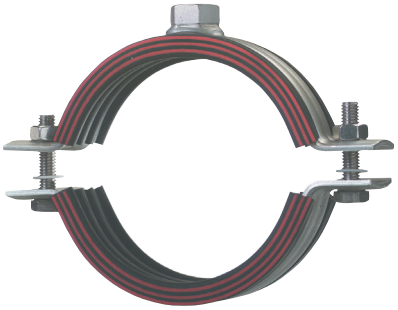

ОБЛАСТІ ЗАСТОСУВАННЯ

- Пасує для великих навантажень
- Опалення та промисловість
- Харчова промисловість (крім виробництва)

ПЕРЕВАГИ

- Хомут з вогнестійкістю згідно DIN 4102, частина 2
- Ребристий металевий профіль для більшої жорсткості

Технічні дані	
Зменшення шуму	18 dB (A)
Термостійкість	-50 - 120 °C
Склад матеріалу	Нержавіюча сталь, 1.4571/1.4404 (A4) - EN 10088, AISI 316Ti / AISI 316L
Ізоляційний матеріал	Каучук EPDM
Твердість ізоляційного матеріалу	50° ±5° по Шору A
Затискний гвинт	M8
Ширина секції - b	3 Nm
Категорія продукту	Premium

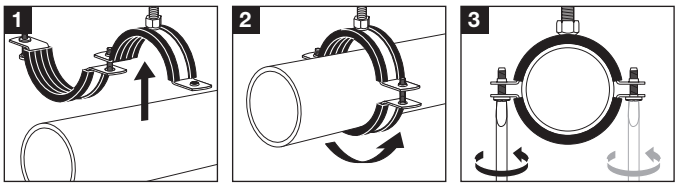

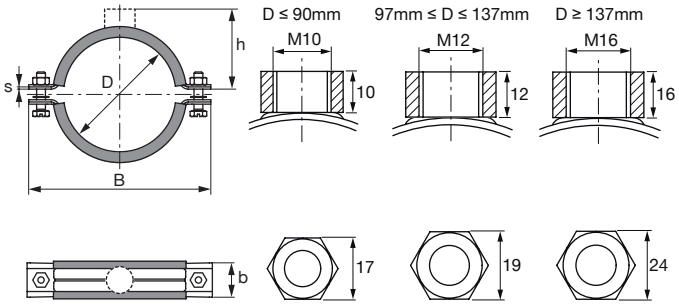

Позначення	Діапазон діаметрів - D	Різьба - M	Кількість в упаковці, шт	Код товару
MP-MRI 68/72 M10	68 - 72 мм	M10	10	**372044**
MP-MRI 2 1/2” M10	70 - 77 мм	M10	10	**372045**
MP-MRI 78/84 M10	78 - 84 мм	M10	10	**372046**
MP-MRI 3” M10	82 - 90 мм	M10	10	**372047**
MP-MRI 101,6 M12	97 - 103 мм	M12	5	**372048**
MP-MRI 4” M12	108 - 114 мм	M12	5	**372049**
MP-MRI 117 M12	114 - 119 мм	M12	5	**372050**
MP-MRI 125 M12	122 - 127 мм	M12	5	**372051**
MP-MRI 133 M12	132 - 137 мм	M12	10	**372052**
MP-MRI 5” M16	137 - 142 мм	M16	10	**372053**
MP-MRI 6” M16	162 - 168 мм	M16	10	**372055**
MP-MRI 177,8 M16	175 - 180 мм	M16	10	**372056**
MP-MRI 193,7 M16	190 - 200 мм	M16	10	**372057**
MP-MRI 212 M16	210 - 219 мм	M16	10	**372058**
MP-MRI 219,1 M16	217 - 224 мм	M16	10	**372059**

Діапазон затяжки хомутів - D	Шир. і товщ. попереч. перерізу (b x s)	Різьба - M	Гвинт	Момент затягу-ня	Максимальне навантаженя - F	Макс. навантаження при пожежі - F			
						30 хв	60 хв	90 хв	120 хв
97 - 137 мм	30,5 x 2,5 мм	M12	M8	3 Нм	4000 Н	3600 Н	1900 Н	1300 Н	1000 Н
137 - 168 мм	30,5 x 2,5 мм	M16	M8	3 Нм	4000 Н	3600 Н	1900 Н	1300 Н	1000 Н
175 - 224 мм	30,5 x 3 мм	M16	M8	3 Нм	5000 Н	3600 Н	1900 Н	1300 Н	1000 Н
Труби мають вогнестійкість IBMB.									

Хомут з нержавіючої сталі (A4) MP-MR для великих навантажень

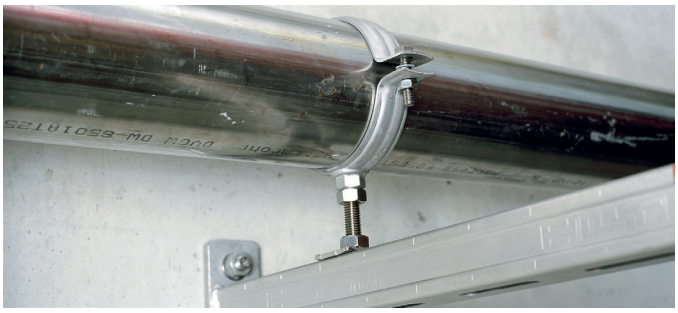

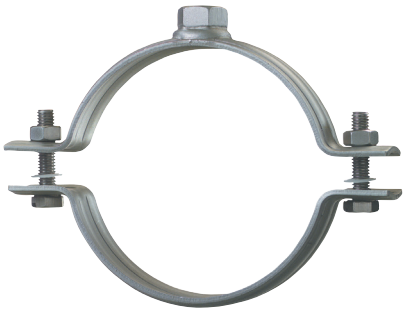

ОБЛАСТІ ЗАСТОСУВАННЯ

- Пасує для великих навантажень
- Опалення та промисловість
- Харчова промисловість (крім виробництва)

ПЕРЕВАГИ

- Хомут з вогнестійкістю згідно DIN 4102, частина 2
- Ребристий металевий профіль для більшої жорсткості

Технічні дані

Склад матеріалу	Нержавіюча сталь, 1.4571/1.4404 (A4) - EN 10088, AISI 316Ti / AISI 316L
Затискний гвинт	M8
Момент затягування	3 Nm
Категорія продукту	Standard

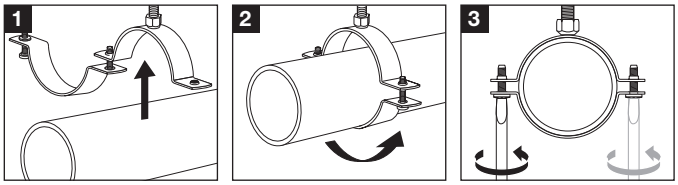

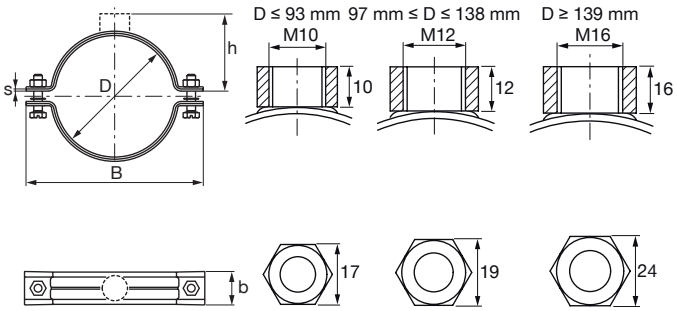

Позначення	Діапазон діаметрів - D	Різьба - M	Кількість в упаковці, шт	Код товару
MP-MR 66/70 M10	66 - 70 мм	M10	10	**374197**
MP-MR 2 1/2" M10	75 - 80 мм	M10	10	**374198**
MP-MR 3" M10	87 - 93 мм	M10	10	**374200**
MP-MR 101.6 M12	97 - 104 мм	M12	5	**374201**
MP-MR 4" M12	109 - 114 мм	M12	5	**374202**
MP-MR 117 M12	116 - 123 мм	M12	5	**374203**
MP-MR 125 M12	125 - 131 мм	M12	5	**374204**
MP-MR 133 M12	133 - 138 мм	M12	10	**374205**
MP-MR 5" M16	139 - 145 мм	M16	10	**374206**
MP-MR 159 M16	156 - 162 мм	M16	10	**374207**
MP-MR 6" M16	162 - 168 мм	M16	10	**374208**
MP-MR 177.8 M16	175 - 180 мм	M16	10	**374209**
MP-MR 193.7 M16	190 - 200 мм	M16	10	**374210**
MP-MR 212 M16	210 - 219 мм	M16	10	**374211**
MP-MR 219.1 M16	217 - 224 мм	M16	10	**374212**

Діапазон затяжки хомутів - D	Шир. і товщ. попереч. перерізу (b x s)	Різьба - M	Гвинт	Момент затягу-ня	Максимальне навантаження - F	Макс. навантаження при пожежі - F			
						30 хв	60 хв	90 хв	120 хв
97 - 138 мм	30,5 x 2,5 мм	M12	M8	3 Нм	4000 Н	3600 Н	1900 Н	1300 Н	1000 Н
139 - 168 мм	30,5 x 2,5 мм	M16	M8	3 Нм	4000 Н	3600 Н	1900 Н	1300 Н	1000 Н
175 - 224 мм	30,5 x 3 мм	M16	M8	3 Нм	5000 Н	3600 Н	1900 Н	1300 Н	1000 Н

Максимальне рекомендоване навантаження визначається за допомогою статистичних методів розривних навантажень і з урахуванням максимально допустимого прогину 1,5 мм або 2% від максимального діаметра затиску.
Труби мають вогнестійкість IBMB.

Хомут з нержавіючої сталі для середніх навантажень MPN-R





ОБЛАСТІ ЗАСТОСУВАННЯ

- Монтаж труб для середніх навантажень до 220 мм
- Кріплення труб прісної води та опалення в корозійних середовищах

ПЕРЕВАГИ

- Коротка монтажна головка для установки ближче до стін або стелі
- Подвійні кріпильні головки для розмірів понад 1 дюйм для збільшення гнучкості
- Гвинти з круглою головкою

Технічні дані

Склад матеріалу	Нержавіюча сталь, 1.4401 (A4) - EN 10088, AISI 316
Категорія продукту	Standard

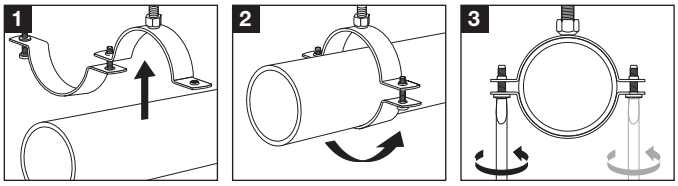

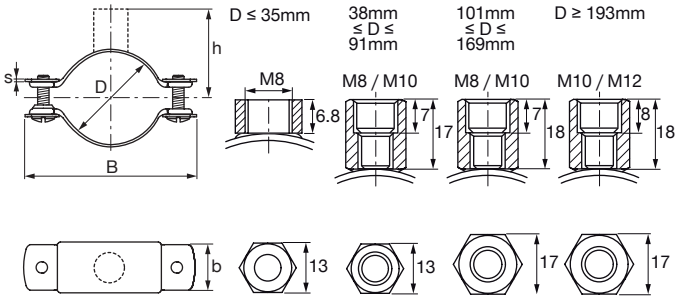

Позначення	Діапазон діаметрів - D	Різьба - M	Кількість в упаковці, шт	Код товару
MPN-R 12-14 M8	12 - 14 мм	M8	25	**432735**
MPN-R 15-18 M8	15 - 18 мм	M8	25	**432736**
MPN-R 26-31 M8	26 - 31 мм	M8	25	**432738**
MPN-R 32-35 M8	32 - 35 мм	M8	25	**432739**
MPN-R 38-43 M8/M10	38 - 43 мм	M8, M10	25	**432740**
MPN-R 44-46 M8/M10	44 - 46 мм	M8, M10	25	**432741**
MPN-R 47-51 M8/M10	47 - 51 мм	M8, M10	25	**432742**
MPN-R 50-56 M8/M10	50 - 56 мм	M8, M10	25	**432743**
MPN-R 57-61 M8/M10	57 - 61 мм	M8, M10	25	**432744**
MPN-R 63-67 M8/M10	63 - 67 мм	M8, M10	10	**432745**
MPN-R 70-73 M8/M10	70 - 73 мм	M8, M10	10	**432746**
MPN-R 74-77 M8/M10	74 - 77 мм	M8, M10	10	**432747**
MPN-R 78-80 M8/M10	78 - 80 мм	M8, M10	10	**432748**
MPN-R 83-91 M8/M10	83 - 91 мм	M8, M10	10	**432749**
MPN-R 101-106 M8/M10	101 - 106 мм	M8, M10	10	**432750**
MPN-R 108-114 M8/M10	108 - 114 мм	M8, M10	10	**432751**
MPN-R 118-125 M8/M10	118 - 125 мм	M8, M10	10	**432752**
MPN-R 131-135 M8/M10	131 - 135 мм	M8, M10	10	**432753**
MPN-R 136-139 M8/M10	136 - 139 мм	M8, M10	10	**432754**
MPN-R 140-144 M8/M10	140 - 144 мм	M8, M10	10	**432755**
MPN-R 159-163 M8/M10	159 - 163 мм	M8, M10	10	**432756**
MPN-R 165-169 M8/M10	165 - 169 мм	M8, M10	10	**432757**
MPN-R 193-200 M10/M12	193 - 200 мм	M10, M12	5	**432758**
MPN-R 216-220 M10/M12	216 - 220 мм	M10, M12	5	**432759**

Діапазон діаметрів - D	Шир. і товщ. поперечного перерізу (b x s)	Різьба - M	Затискний гвинт	Момент затягування	Макс.навантаження - F
12 - 35 мм	20 x 1,2 мм	M8	M6	2 Нм	1200 Н
38 - 51 мм	20 x 1,2 мм	M8, M10	M6	2 Нм	1200Н
50 - 91 мм	20 x 1,5 мм	M8, M10	M6	2 Нм	1400 Н
101 - 169 мм	25 x 2 мм	M8, M10	M8	3 Нм	2500 Н
193 - 220 мм	25 x 2 mm	M10, M12	M8	3 Нм	2500 Н

Хомут з нержавіючої сталі для дуже великих навантажень MP-MRXI





ОБЛАСТІ ЗАСТОСУВАННЯ

- Для високих навантажень, трубопроводи діаметром до 508 мм
- Монтаж магістралей промислових трубопроводів
- Трубопроводи інженерних систем

ПЕРЕВАГИ

- Надійна сполучна голова, обварена по колу
- Потужні затяжні болти для високих навантажень
- Встановлена ефективна нековзаюча ізоляція
- Для монтажу трубопроодів, що піддаються динамічним навантаженням

Технічні дані	
Різьба - M	M16
Зменшення шуму	16 dB (A)
Термостійкість	-50 - 120 °C
Склад матеріалу	Нержавіюча сталь, 1.4571/1.4404 (A4) - EN 10088, AISI 316Ti / AISI 316L
Ізоляційний матеріал	
Твердість ізоляційного матеріалу	Caoutchouc EPDM
Затискний гвинт	50° ±5° по шору A
Товщина коміра - s	M16
Ширина секції - b	20 Нм
Категорія продукту	Premium

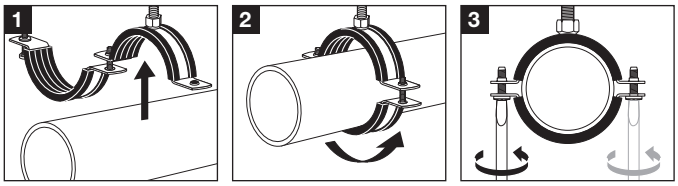

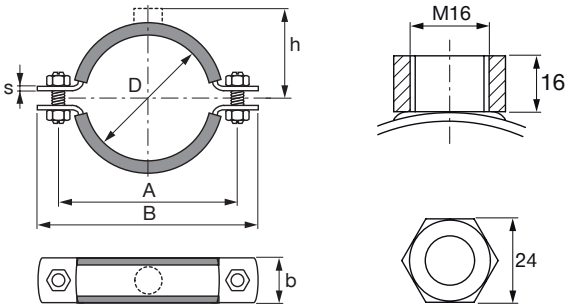

Позначення	Діапазон діаметрів - D	Кількість в упаковці, шт	Код товару
MP-MRXI 244.5 M16	244 - 253 мм	10	**374213**
MP-MRXI 273 M16	267 - 274 мм	10	**374214**
MP-MRXI 280 M16	275 - 282 мм	10	**374215**
MP-MRXI 324 M16	314 - 324 мм	1	**374216**
MP-MRXI 326 M16	324 - 330 мм	1	**374217**
MP-MRXI 406 M16	400 - 409 мм	1	**374219**
MP-MRXI 457 M16	454 - 462 мм	1	**374220**
MP-MRXI 508 M16	500 - 508 мм	1	**374221**

Діапазон затяжки хомутів - D	Шир. і товщ. попереч. перерізу (b x s)	Різьба - M	Гвинт	Момент затягу-ня	Максимальне навантаження - F	Макс. навантаження при пожежі - F			
						30 хв	60 хв	90 хв	120 хв
244 - 356 мм	50 x 4 мм	M16	M16	20 Nm	10000 H	3600 H	1900 H	1300 H	1000 H
400 - 409 мм	50 x 4 мм	M16	M16	20 Nm	11000 H	3600 H	1900 H	1300 H	1000 H
454 - 508 мм	70 x 6 мм	M16	M16	20 Nm	17000 H	3600 H	1900 H	1300 H	1000 H
Труби мають вогнестійкість IBMB.									

Трубні хомути

спринклерні

Хомут жорсткий для спринклерних систем MP-MS

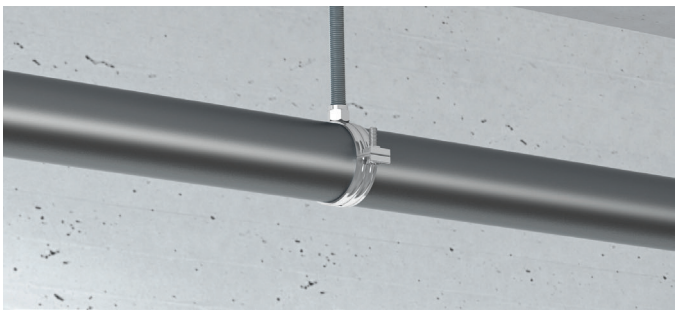

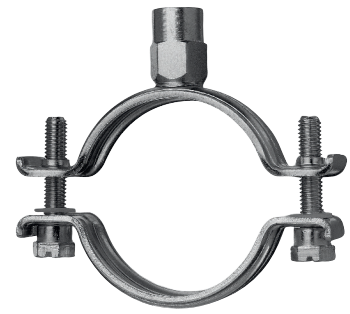

ОБЛАСТІ ЗАСТОСУВАННЯ

- Для встановлення спринклерних систем з високими навантаженнями
- Монтаж водозаповнених спринклерних систем та магістралей

ПЕРЕВАГИ

- Збита різьба на болтах M8
- Посилене зварювання приєднувальної голови
- Подвійна різьба M8 / M10 приєднувальної голови для хомутів до 2 ”

Технічні дані	
Склад матеріалу	S235JRG - DIN EN 10025
Остаточна обробка поверхні	Холодне цинкування

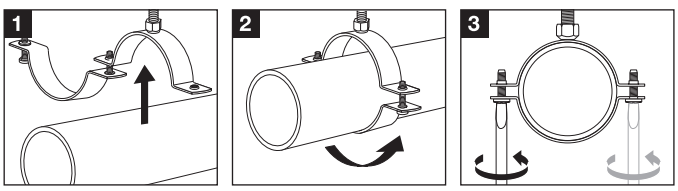

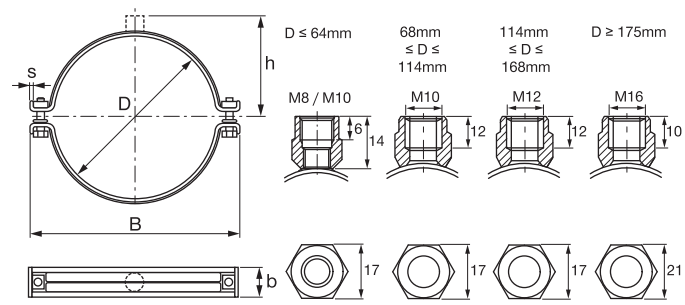

Позначення	Діаметр - D, мм	Номінальний розмір труби (брит.), Дюйм	Ширина - B, мм	Ширина і товщина поперечного перерізу (b × s), мм	Відстань від центру труби до верху приєднувальної гайки- h, мм	Максимальне навантаження - F, H	Кількість в упаковці, шт	Код товару
MP-MS 1/2 "B	20-25	½ "	61	24 × 2,5	39	1800	25	**260519**
MP-MS 3/4 "B	25-30	¾ "	67	24 × 2,5	42	1800	25	**260520**
MP-MS 1 "B	32-38	1 "	75	24 × 2,5	45	1800	25	**260521**
MP-MS 1 1/4 "B	40-45	1 ¼ "	83	24 × 2,5	49	1800	25	**260522**
MP-MS 1 1/2 "B	48-54	1 ½ "	92	24 × 2,5	53	1800	25	**260523**
MP-MS 54/57 B	54-57	-	99	24 × 2,5	56	1800	10	**260524** *
MP-MS 2 "B	57-64	2 "	104	24 × 2,5	58	1800	10	**260525**
MP-MS 68/72 H	68-72	-	115	24 × 2,5	55	1800	10	**260526** *
MP-MS 2 1/2 "H	70-77	2 ½ "	122	24 × 2,5	58	1800	10	**260527**
MP-MS 3 "H	82-90	3 "	135	24 × 2,5	65	1800	10	**260529**
MP-MS 101.6 H	97-103	-	153	30 × 2,5	71	2400	5	**260530** *
MP-MS 4 "H	108-114	4 "	165	30 × 2,5	77	2400	5	**260531**
MP-MS 117 J	114-119	-	170	30 × 2,5	79	2400	5	**260532** *
MP-MS 125 J	122-127	-	179	30 × 2,5	84	2400	5	**260533** *
MP-MS 127 J	125-133	-	183	30 × 2,5	86	2400	10	**260534** *
MP-MS 133 J	132-137	-	221	30 × 2,5	88	2400	10	**260535**
MP-MS 5 "J	137-142	5 "	193	30 × 2,5	91	2400	10	**260536** *
MP-MS 152.4 J	150-156	-	207	30 × 2,5	98	2400	10	**260537** *
MP-MS 159 J	156-162	-	216	30 × 2,5	102	2400	10	**260538**
MP-MS 6 "J	162-168	6 "	223	30 × 2,5	105	2400	10	**260539** *

* Спеціальні терміни поставки. Для уточнення інформації, будь ласка, зверніться до представника Hilti.

Діапазон діаметрів - D, мм	Ширина і товщина поперечного перерізу (b × s), мм	Приєднувальна різьба	Затисний гвинт	Момент затяжки, Нм	Максимальне навантаження - F, H
20-64	24 × 2,5	M8, M10	M8	3	1800
68-90	24 × 2,5	M10	M8	3	1800
97-114	30 × 2,5	M10	M8	3	2400
114-168	30 × 2,5	M12	M8	3	2400

Хомут-петля для спринклерних систем MP-SPN

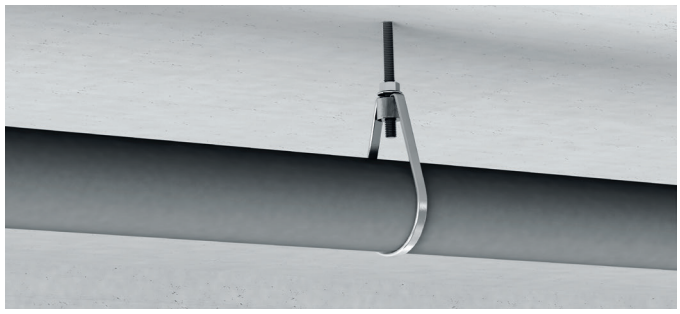



ПЕРЕВАГИ

- Економія часу під час монтажу. Вставити трубу, підвісити і відрегулювати.
- Зручність монтажу і вирівнювання труб завдяки попередньо встановленої гайці для регулювання висоти спрінклера
- Трубний підвіс має дозвіл від організації VdS

ЗАСТОСУВАННЯ

- Монтаж спринклерних систем - сухотрубів (пустих спринклерних трубопроводів)
- Спеціальна грушо-подібна форма дозволяє сприймати гідроудар при екстренному наповненні труб водою під тиском

Технічні дані	
Склад матеріалу	DX51D Z275 - DIN EN 10327
Остаточна обробка поверхні	Холодне цинкування

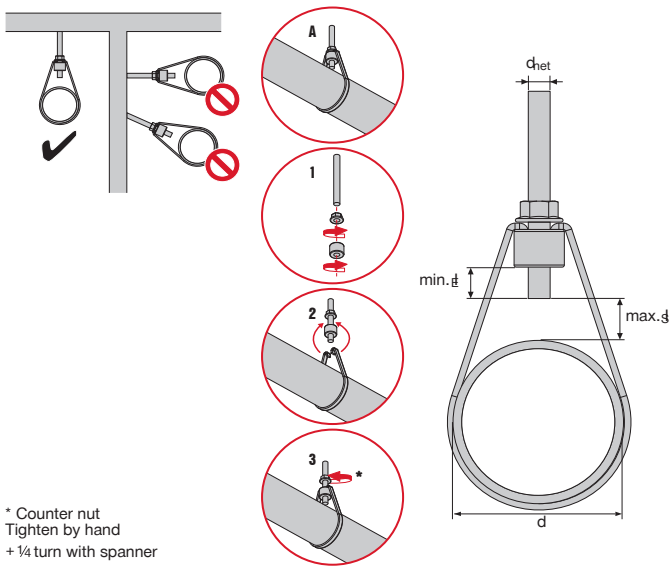

d	max.d [mm]	min.d [mm]	FM/UL d_{het}	VdS d_{het}
¾"	13	15	M10	M8/M10
1"	13	15	M10	M8/M10
1¼"	13	15	M10	M8/M10
1½"	13	15	M10	M8/M10
2"	13	15	M10	M8/M10
2½"	13	15	M10	M10
3"	13	15	M10	M10
4"	13	15	M10	M10
133	13	20	M12	M12
5"	13	20	M12	M12
159	13	20	M12	M12
6"	13	20	M12	M12
219.1	13	25	M16	M16

Позначення	Діаметр - D, мм	Номінальний розмір труби (брит.), Дюйм	Різьба - M	Максимальне навантаження - F, H	Товщина поперечного перетину - s, мм	Ширина поперечного перетину - b, мм	Відстань від центру труби до верху приєднувальної гайки- h, мм	Кількість в упаковці, шт	Код товару
MP-SPN 3/4 "-M8	27-28	¾ "	M8	2000	2	9	55	100	**2180264**
MP-SPN 3/4 "-M10	27-28	¾ "	M10	2000	2	9	55	100	**2180269**
MP-SPN 1 "-M8	34-35	1 "	M8	2000	2	9	60	100	**2180265**
MP-SPN 1 "-M10	34-35	1 "	M10	2000	2	9	60	100	**2180410**
MP-SPN 1 1/4 "-M8	42-45	1 ¼ "	M8	2000	2	9	65	50	**2180266**
MP-SPN 1 1/4 "-M10	42-45	1 ¼ "	M10	2000	2	9	65	50	**2180411**
MP-SPN 1 1/2 "-M8	48-51	1 ½ "	M8	2000	2	9	70	50	**2180267**
MP-SPN 2 "-M8	57-64	2 "	M8	2000	2	9	78	50	**2180268**
MP-SPN 2 "-M10	57-64	2 "	M10	2000	2	9	78	50	**2180413**
MP-SPN 2 1/2 "-M10	70-76	2 ½ "	M10	3500	3	10	95	25	**2180414**
MP-SPN 3 "-M10	83-89	3 "	M10	3500	3	10	108	25	**2180415**
MP-SPN 4 "-M10	108-114	4 "	M10	3500	3	10	135	25	**2180416**
MP-SPN 133-M12	133-133		M12	5000	3	10	140	25	**2180417**
MP-SPN 5 "-M12	140-140	5 "	M12	5000	3	10	148	25	**2180418**
MP-SPN 159-M12	159-159		M12	5000	3	10	165	25	**2180419**
MP-SPN 6 "-M12	165-168	6 "	M12	5000	3	10	172	25	**2180420**
MP-SPN 219,1-M16	219-219		M16	8500	3	16	215	10	**2180421**

Оцинкований U-подібний хомут MP-UB

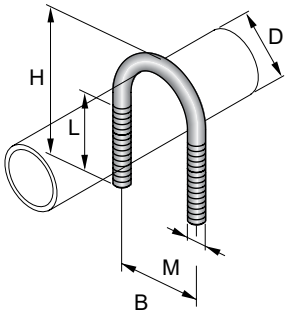



ЗАСТОСУВАННЯ

- Кріплення універсальних труб до 24”
- Точкове кріплення для спринклерів до 324 мм / 12”
- Рекомендується для використання в сухих приміщеннях

ПЕРЕВАГИ

- Підходить для підвісної або підлогової установки
- Мінімальна площа контакту між хомутом і трубою
- Схвалено для спринклерних застосувань відповідно до VdS

Технічні дані	
Склад матеріалу	Q235B - ASTM A36
Остаточна обробка поверхні	Оцинкований
Категорія продукту	Стандартний



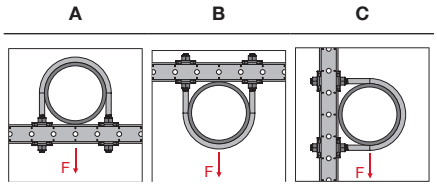

Статичні навантаження	F_{rec} [kN]	F_{rec} [kN]	F_{rec} [kN]
MP-UB 21-48 (Galv. / OC) M8	Дивіться опір навантаженню підконструкції	9.9	1.8
MP-UB 60-89 (Galv. / OC) M10		23.8	3.5
MP-UB 102-324 (Galv. / OC) M12		50.4	5.3
MP-UB 355-406 (Galv. / OC) M20		50.4	8.9
MP-UB 457-609 (Galv. / OC) M24		52.5	8.9

Схвалено для спринклерів	VdS	FM APPROVED	cULus LISTED
Тип A	MP-UB 21 – 324	MP-UB 21 – 324	MP-US 21 – 324
Тип B			
Тип C		MP-UB 26 - 139	

Показані значення навантаження є рекомендованими значеннями з частковими коефіцієнтами безпеки для дій і опору. Проектне значення = 1,4 * рекомендоване значення. Опір навантаженню нежорсткої підконструкції (включаючи з'єднувальні елементи) зменшує опір навантаженню вузла, тому його слід враховувати та розраховувати окремо.

Позначення	Діаметр D	Діаметр номінальний	Довжина різьби - L	Довжина - B	Вага	Діаметр шпильки M	Кількість в упаковці	Код товару
MP-UB 21 1/2” M8	23,8 мм	15 мм	70 мм	31,7 мм	77г	M8	40 шт.	2288380
MP-UB 26 3/4” M8	29.4 мм	20 мм	70 мм	37,3 мм	82г	M8	40 шт.	2288381
MP-UB 33 1” M8	36,2 мм	25 мм	70 мм	44,1 мм	88г	M8	20 шт.	2288382
MP-UB 42 1-1/4” M8	44.9 мм	32 мм	70 мм	52,8 мм	98г	M8	20 шт.	2288383
MP-UB 48 1-1/2” M8	50,8 мм	40 мм	75 мм	58,7 мм	103г	M8	20 шт.	2288384
MP-UB 60 2” M10	63.2 мм	50 мм	85 мм	73,1 мм	185г	M10	20 шт.	2288385
MP-UB 76 2-1/2” M10	79 мм	65 мм	85 мм	88,9 мм	209г	M10	10 шт.	2288386
MP-UB 89 3” M10	91.8 мм	80 мм	85 мм	101,7 мм	233г	M10	10 шт.	2288387
MP-UB 102 3-1/2” M12	104,5 мм			116,4 мм	362г	M12	10 шт.	2288388
MP-UB 108 M12	110.9 мм	100 мм	85 мм	122,8 мм	374г	M12	10 шт.	2288389
MP-UB 114 4” M12	117,2 мм	100 мм	85 мм	129,1 мм	394г	M12	10 шт.	2288390
MP-UB 133 M12	136.7 мм	125 мм	85 мм	148,6 мм	440г	M12	10 шт.	2288391
MP-UB 139 5” M12	143,4 мм	125 мм	85 мм	155,3 мм	452г	M12	10 шт.	2288392
MP-UB 159 M12	162.7 мм	150 мм	85 мм	174,6 мм	497г	M12	10 шт.	2288393
MP-UB 168 6” M12	172 мм	150 мм	85 мм	183,9 мм	519г	M12	2 шт.	2288394
MP-UB 219 8” M12	222.8 мм	200 мм	85 мм	234,7 мм	635г	M12	2 шт.	2288395
MP-UB 273 10” M12	277,5 мм	250 мм	85 мм	289,4 мм	760г	M12	2 шт.	2288396
MP-UB 324 12” M12	328.4 мм	300 мм	85 мм	340,3 мм	874г	M12	2 шт.	2288397
MP-UB 355 14” M20	372,5 мм	350 мм	70 мм	392,3 мм	2599г	M20	2 шт.	2288398
MP-UB 406 16” M20	423.5 мм	400 мм	70 мм	443,3 мм	2918г	M20	2 шт.	2288399
MP-UB 457 18” M24	474,5 мм	450 мм	70 мм	498,3 мм	4718г	M24	2 шт.	2288400
MP-UB 508 20” M24	526.3 мм	500 мм	70 мм	550,1 мм	5192г	M24	2 шт.	2288401
MP-UB 609 24” M24	627,3 мм	600 мм	70 мм	651,1 мм	6114г	M24	2 шт.	2288402

U-подібний хомут MP-UB OC (гарячий цинк)

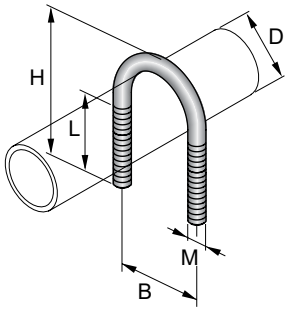



ЗАСТОСУВАННЯ

- Кріплення універсальних труб до 24”
- Точкове кріплення для спринклерів до 324 мм / 12”
- Монтаж неізольованих труб у промислових умовах

ПЕРЕВАГИ

- Підходить для підвісної або підлогової установки
- Мінімальна площа контакту між хомутом і трубою
- Схвалено для спринклерних застосувань відповідно до VdS

Технічні дані

Склад матеріалу	Q235B - ASTM A36
Остаточна обробка поверхні	Гаряче цинкування, 45 мкм - DIN EN ISO 1461
Категорія продукту	Стандартний



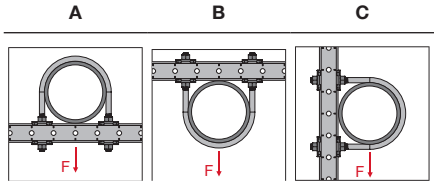

Статичні навантаження	**F_{rec} [kN]**	**F_{rec} [kN]**	**F_{rec} [kN]**
MP-UB 21-48 (Galv. / OC) M8	Дивіться опір навантаженню підконструкції	9.9	1.8
MP-UB 60-89 (Galv. / OC) M10		23.8	3.5
MP-UB 102-324 (Galv. / OC) M12		50.4	5.3
MP-UB 355-406 (Galv. / OC) M20		50.4	8.9
MP-UB 457-609 (Galv. / OC) M24		52.5	8.9

Схвалено для спринклерів	VdS	FM APPROVED	c UL us LISTED
Тип A	MP-UB 21 – 324	MP-UB 21 – 324	MP-US 21 – 324
Тип B			
Тип C		MP-UB 26 - 139	

Показані значення навантаження є рекомендованими значеннями з частковими коефіцієнтами безпеки для дій і опору. Проектне значення = 1,4 * рекомендоване значення. Опір навантаженню нежорсткої підконструкції (включаючи з'єднувальні елементи) зменшує опір навантаженню вузла, тому його слід враховувати та розраховувати окремо.

Позначення	**Діаметр - D**	**Діаметр номінальний**	**Довжина різьби - L**	**Довжина - B**	**Вага**	**Діаметр шпильки M**	**Кількість в упаковці**	**Код товару**
MP-UB 21 1/2” M8 OC	23,8 мм	15 мм	70 мм	31,7 мм	77г	M8	40 шт.	2288403
MP-UB 26 3/4” M8 OC	29.4 мм	20 мм	70 мм	37,3 мм	82г	M8	40 шт.	2288404
MP-UB 33 1” M8 OC	36,2 мм	25 мм	70 мм	44,1 мм	88г	M8	20 шт.	2288405
MP-UB 42 1-1/4” M8 OC	44.9 мм	32 мм	70 мм	52,8 мм	98г	M8	20 шт.	2288406
MP-UB 48 1-1/2” M8 OC	50,8 мм	40 мм	75 мм	58,7 мм	103г	M8	20 шт.	2288407
MP-UB 60 2” M10 OC	63.2 мм	50 мм	85 мм	73,1 мм	185г	M10	20 шт.	2288408
MP-UB 76 2-1/2” M10 OC	79 мм	65 мм	85 мм	88,9 мм	209г	M10	10 шт.	2288409
MP-UB 89 3” M10 OC	91.8 мм	80 мм	85 мм	101,7 мм	233г	M10	10 шт.	2288410
MP-UB 102 3-1/2” M12 OC	104,5 мм		85 мм	116,4 мм	362г	M12	10 шт.	2288411
MP-UB 108 M12 OC	110.9 мм	100 мм	85 мм	122,8 мм	374г	M12	10 шт.	2288412
MP-UB 114 4” M12 OC	117,2 мм	100 мм	85 мм	129,1 мм	394г	M12	10 шт.	2288413
MP-UB 133 M12 OC	136.7 мм	125 мм	85 мм	148,6 мм	440г	M12	10 шт.	2288414
MP-UB 139 5” M12 OC	143,4 мм	125 мм	85 мм	155,3 мм	452г	M12	10 шт.	2288415
MP-UB 159 M12 OC	162.7 мм	150 мм	85 мм	174,6 мм	497г	M12	10 шт.	2288416
MP-UB 168 6” M12 OC	172 мм	150 мм	85 мм	183,9 мм	519г	M12	2 шт.	2288417
MP-UB 219 8” M12 OC	222.8 мм	200 мм	85 мм	234,7 мм	635г	M12	2 шт.	2288418
MP-UB 273 10” M12 OC	277,5 мм	250 мм	85 мм	289,4 мм	760г	M12	2 шт.	2288419
MP-UB 324 12” M12 OC	328.4 мм	300 мм	85 мм	340,3 мм	874г	M12	2 шт.	2288420
MP-UB 355 14” M20 OC	372,5 мм	350 мм	70 мм	392,3 мм	2599г	M20	2 шт.	2288421
MP-UB 406 16” M20 OC	423.5 мм	400 мм	70 мм	443,3 мм	2918г	M20	2 шт.	2288422
MP-UB 457 18” M24 OC	474,5 мм	450 мм	70 мм	498,3 мм	4718г	M24	2 шт.	2288423
MP-UB 508 20” M24 OC	526.3 мм	500 мм	70 мм	550,1 мм	5192г	M24	2 шт.	2288424
MP-UB 609 24” M24 OC	627,3 мм	600 мм	70 мм	651,1 мм	6114г	M24	2 шт.	2288425

Омега-подібний хомут MP-US OC (цинк-магній)



ЗАСТОСУВАННЯ

- Кріплення універсальних труб до 12”
- Точкове кріплення для спринклерних систем
- Монтаж неізольованих труб у промислових умовах

ПЕРЕВАГИ

- Підходить для підвісної або підлогової установки
- Призначений для використання з відкритими профілями , закритими важкими профілями та консолями
- Схвалено для спринклерних застосувань відповідно до VdS

Технічні дані

Склад матеріалу	DX51D-ZM300 - EN 10346:2015
Остаточна обробка поверхні	Цинк-магній
Категорія продукту	Преміум



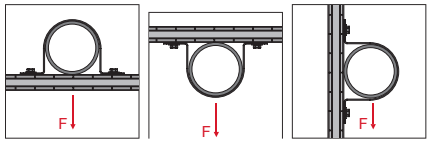

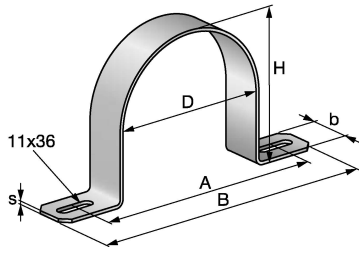

Статичні навантаження	F_{rec} [kN]	F_{rec} [kN]	F_{rec} [kN]
MP-US 18-90 OC	Дивіться опір навантаженню підконструкції	2.5	0.8
MP-US 102-222 OC		3.4	1.0
MP-US 275 OC		3.7	1.2
MP-US 326 OC		3.7	1.4

Схвалено для спринклерів	VdS	FM APPROVED	cULus LISTED
Тип A	MP-US 18 – 326 OC	MP-US 28 – 61 OC	MP-US 22 – 326 OC
Тип B			
Тип C		-	

Показані значення навантаження є рекомендованими значеннями з частковими коефіцієнтами безпеки для дій і опору. Проектне значення = 1,4 * рекомендоване значення. Опір навантаженню нежорсткої підконструкції (включаючи з’єднувальні елементи) зменшує опір навантаженню вузла, тому його слід враховувати та розраховувати окремо.

Позначення	Діаметр D	Номінальний діаметр	Ширина металу-b	Довжина B	Товщина s	Висота H	Вага	Кількість в упаковці	Код товару
MP-US 18 3/8” OC	19,6 мм	10 мм	30 мм	129 мм	2,5 мм	16 мм	71г	40 шт.	2288314
MP-US 22 1/2” OC	23,7 мм	15 мм	30 мм	133 мм	2,5 мм	20 мм	77г	40 шт.	2288315
MP-US 28 3/4” OC	29,3 мм	20 мм	30 мм	138 мм	2,5 мм	25 мм	85г	40 шт.	2288316
MP-US 34 1” OC	36,1 мм	25 мм	30 мм	145 мм	2,5 мм	32 мм	96г	20 шт.	2288317
MP-US 43 1-1/4” OC	44,8 мм	32 мм	30 мм	154 мм	2,5 мм	41 мм	109г	20 шт.	2288318
MP-US 49 1-1/2” OC	51,1 мм	40 мм	30 мм	160 мм	2,5 мм	46 мм	117 г	20 шт.	2288319
MP-US 61 2” OC	63,1 мм	50 мм	30 мм	172 мм	2,5 мм	58 мм	135г	20 шт.	2288370
MP-US 77 2-1/2” OC	78,9 мм	65 мм	30 мм	188 мм	2,5 мм	74 мм	160 г	10 шт.	2288371
MP-US 90 3” OC	91,7 мм	80 мм	30 мм	201 мм	2,5 мм	87 мм	179г	10 шт.	2288372
MP-US 102 3-1/2” OC	104,4 мм		40 мм	230 мм	3,0 мм	99 мм	336 г	10 шт.	2288373
MP-US 108 4” OC	110,8 мм	100 мм	40 мм	237 мм	3,0 мм	106 мм	353г	10 шт.	2288769
MP-US 115 4” OC	117,9 мм	100 мм	40 мм	244 мм	3,0 мм	112 мм	367 г	10 шт.	2288374
MP-US 133 OC	136,6 мм	125 мм	40 мм	263 мм	3,0 мм	131 мм	413г	10 шт.	2288768
MP-US 139 5” OC	143,4 мм	125 мм	40 мм	269 мм	3,0 мм	138 мм	430 г	10 шт.	2288950
MP-US 159 6” OC	162,6 мм	150 мм	40 мм	299 мм	3,0 мм	157 мм	485г	2 шт.	2288951
MP-US 169 6” OC	171,9 мм	150 мм	40 мм	308 мм	3,0 мм	166 мм	507 г	2 шт.	2288376
MP-US 221 8” OC	223,5 мм	200 мм	40 мм	370 мм	3,0 мм	217 мм	640г	2 шт.	2288377
MP-US 275 10” OC	277,4 мм	250мм	50 мм	443 мм	3,0 мм	270 мм	988 г	2 шт.	2288378
MP-US 326 12” OC	328,3 мм	300 мм	50 мм	494 мм	3,0 мм	321 мм	1139г	2 шт.	2288379

Вентиляція

Хомут для повітроводів MV-PI





Acoustic insulation DIN 4109 inspected

ОБЛАСТІ ЗАСТОСУВАННЯ

- Рекомендується для повітроводів круглого перерізу

ПЕРЕВАГИ

- Швидкозапірна клямка: швидкий і зручний монтаж повітропроводів (до діаметра 450 мм. включно)
- Вмонтована звукоізоляційна вставка; вставка з етилен-пропіленового каучуку та профілем з широким захопленням (діаметр - до 450 мм); приклеєна ізоляція на діаметрі 500 мм і більше для запобігання випаданню гумової вставки під час установки
- Широкий діапазон затискачів підходить для всіх стандартних розмірів спірально-фальцевих повітроводів

Технічні дані	
Склад матеріалу	DD11 - DIN EN 10111
Остаточна обробка поверхні	Цинкування по методу Сендзимира
Діапазон температурних опорів	від -30 до +150 °C
Міцність ізоляційного матеріалу	Твердість по Шору 55°± 5°, шкала A
Ізоляційний матеріал	Етилен-пропіленовий каучук

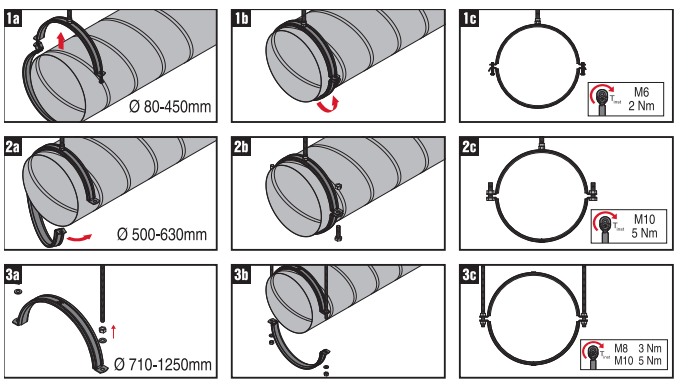

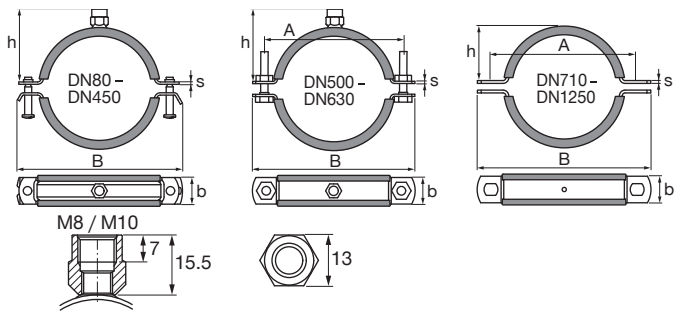

Номінальний розмір труби, мм	Ширина і товщина поперечного перерізу (b × s), мм	Сполучна різьба	Затисний гвинт	Момент затяжки, Нм	Максимальне навантаження - F, H
80-200	20×1,5	M8,M10	M6	3	700
224-450	25×2	M8,M10	M6	3	1200
500-630	25×2,5	M8,M10	M10	5	1500
710-800	25×2,5		паз 11x13	5	1500
900-1250	30×3		паз 11x13	5	1500

Позначення	Номінальний розмір труби, мм	Ширина - B, мм	Ширина і товщина поперечного перерізу (b × s), мм	Відстань від центру труби до верху - h, мм	Максимальне навантаження - Н	Відстань між отворами A, мм	Зменшення шуму, дБ (A)	Кількість в упаковці, шт	Код товару
MV-PI 80 M8/M10	80	131	20×1,5	58	700	-	17	25	**2047318***
MV-PI 100 M8/M10	100	152	20×1,5	68	700	-	17	25	**2047319**
MV-PI 125 M8/M10	125	177	20×1,5	81	700	-	17	25	**2048120**
MV-PI 140 M8/M10	140	192	20×1,5	88	700	-	17	25	**2048121***
MV-PI 150 M8/M10	150	202	20×1,5	93	700	-	17	20	**2048122***
MV-PI 160 M8/M10	160	212	20×1,5	98	700	-	17	20	**2048123**
MV-PI 180 M8/M10	180	232	20×1,5	108	700	-	17	15	**2048124***
MV-PI 200 M8/M10	200	252	20×1,5	125	700	-	17	15	**2048125**
MV-PI 224 M8/M10	224	281	25×2	133	1200	-	21	10	**386488***
MV-PI 250 M8/M10	250	307	25×2	146	1200	-	21	10	**386489**
MV-PI 280 M8/M10	280	337	25×2	161	1200	-	21	10	**386490***
MV-PI 300 M8/M10	300	359	25×2	171	1200	-	21	10	**386491***
MV-PI 315 M8/M10	315	374	25×2	176	1200	-	21	10	**386492**
MV-PI 355 M8/M10	355	414	25×2	198	1200	-	21	10	**386493**
MV-PI 400 M8/M10	400	459	25×2	221	1200	-	21	10	**386494**
MV-PI 450 M8/M10	450	509	25×2	247	1200	-	21	10	**386495**
MV-PI 500 M8/M10	500	566	25×2,5	267	1500	540	21	10	**386496**
MV-PI 560 M8/M10	560	626	25×2,5	298	1500	600	21	10	**386497**
MV-PI 600 M8/M10	600	666	25×2,5	318	1500	640	21	10	**386498***
MV-PI 630 M8/M10	630	698	25×2,5	333	1500	672	21	10	**386499**
MV-PI 710	710	778	25×2,5	357	1500	752	21	10	**386500**
MV-PI 800	800	868	25×2,5	402	1500	842	21	10	**386501**
MV-PI 900	900	971	30×3	451	1500	945	21	10	**386502**
MV-PI 1000	1000	1071	30×3	502	1500	1045	21	10	**386503**
MV-PI 1120	1120	1192	30×3	562	1500	1166	21	8	**386504***
MV-PI 1250	1250	1322	30×3	627	1500	1296	21	6	**386505***

* Спеціальні терміни поставки. Для уточнення інформації, будь ласка, зверніться до представника Hilti.

Хомут для повітроводів MV-P (без ізоляції)

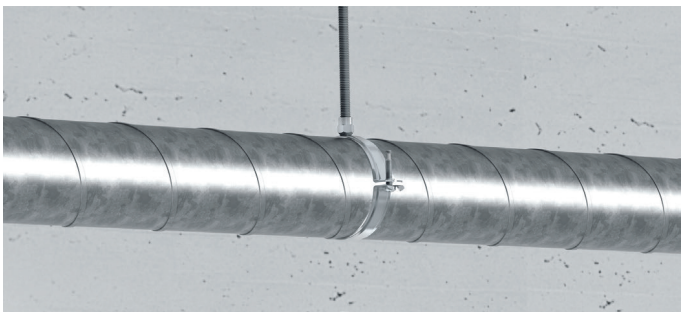



ОБЛАСТІ ЗАСТОСУВАННЯ

- Рекомендується для повітроводів круглого перерізу

ПЕРЕВАГИ

- Швидкозапірна клямка: швидкий і зручний монтаж повітропроводів (до діаметра 450 мм включно)
- Широкий діапазон затискачів підходить для всіх стандартних розмірів спірально-фланцевих повітропроводів
- Хомути для вентиляційних коробів з привареною приєднувальною г оловою M8 / M10 для труб діаметром від 80 мм до 630 мм

Технічні дані	
Склад матеріалу	DD11 - DIN EN 10111
Остаточна обробка поверхні	Цинкування по методу Сендзимира

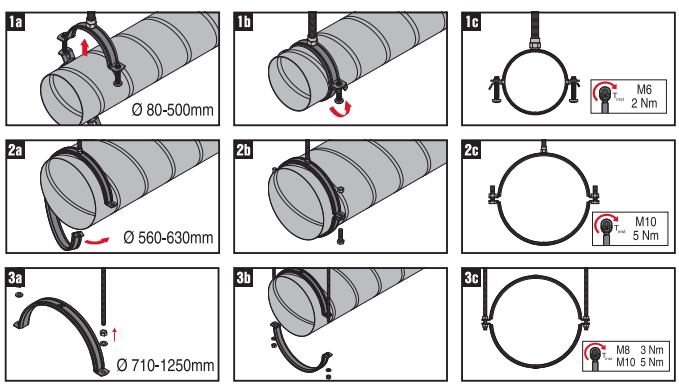

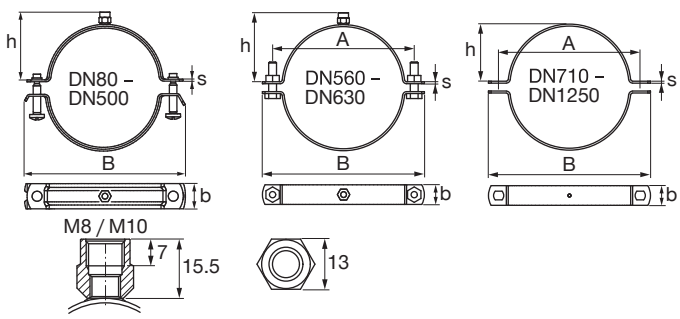

Номінальний розмір труби, мм	Ширина і товщина поперечного перерізу (b × s), мм	Сполучна різьба	Затискний гвинт	Максимальне навантаження - F, H
80-200	20×1,5	M8,M10	M6	700
224-500	25×2	M8,M10	M6	1200
560-630	25×2,5	M8,M10	M10	1200

Позначення	Номінальний розмір труби, мм	Ширина - B, мм	Ширина і товщина поперечного перерізу (b × s), мм	Відстань від центру труби до верху - h, мм	Максимальне навантаження - F, H	Затисний гвинт	Кількість в упаковці, шт	Код товару
MV-P 80 M8/M10	80	124	20×1,5	57	700	M6	25	**2048126***
MV-P 100 M8/M10	100	146	20×1,5	68	700	M6	25	**2048127**
MV-P 125 M8/M10	125	172	20×1,5	80	700	M6	25	**2048128**
MV-P 140 M8/M10	140	187	20×1,5	86	700	M6	25	**2048129***
MV-P 150 M8/M10	150	197	20×1,5	92	700	M6	20	**2048130***
MV-P 160 M8/M10	160	210	20×1,5	98	700	M6	20	**2048131**
MV-P 180 M8/M10	180	232	20×1,5	108	700	M6	15	**2048132***
MV-P 200 M8/M10	200	250	20×1,5	117	700	M6	15	**2048133**
MV-P 224 M8/M10	224	276	25×2	129	1200	M6	10	**2048134***
MV-P 250 M8/M10	250	315	25×2	141	1200	M6	10	**2048135**
MV-P 280 M8/M10	280	334	25×2	156	1200	M6	10	**2048136***
MV-P 300 M8/M10	300	360	25×2	167	1200	M6	10	**2048137***
MV-P 315 M8/M10	315	383	25×2	175	1200	M6	10	**2048138**
MV-P 355 M8/M10	355	416	25×2	195	1200	M6	10	**2048139**
MV-P 400 M8/M10	400	454	25×2	217	1200	M6	10	**2048140**
MV-P 450 M8/M10	450	547	25×2	242	1200	M6	10	**2048141**
MV-P 500 M8/M10	500	579	25×2	267	1200	M6	10	**2048142**

* Спеціальні терміни поставки. Для уточнення інформації, будь ласка, зверніться до представника Hilti

Круглі вентиляційні короби

з показниками ваги і розмірів відповідно до DIN 24 145 / DIN EN 1506

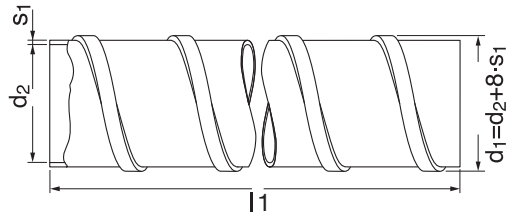

					Вага (кг / м) відповідно до S1 *					
Хомут	**DN**	**d** [Мм]	**d** [Мм]	**S** [Мм]	**0,4** [мм]	**0,5** [мм]	**0,6** [мм]	**0,8** [мм]	**1,0** [мм]	**1,2** [мм]
MV-PI 80	80	83,2	80	0,4	0,85	1,13	1,35			
MV-PI 100	100	104,8	100	0,6	1,08	1,41	1,61	2,25		
MV-PI 125	125	129,8	125	0,6	1,36	1,76	2,05	2,81		
MV-PI 140			*	*	1,52	1,97	2,36	3,15		
MV-PI 150	150	154,8	150	0,6		2,11	2,47	3,38		
MV-PI 160	160	164,8	160	0,6		2,25	2,65	3,60		
MV-PI 180			*	*		2,53	3,07	4,05		
MV-PI 200	200	204,8	200	0,6		2,81	3,36	4,50	5,63	
MV-PI 224			*	*		3,15	3,78	5,04	6,30	
MV-PI 250	250	254,8	250	0,6		3,52	4,20	5,63	7,03	
MV-PI 280			*	*		3,94	4,73	6,30	7,88	
MV-PI 300	300	306,4	300	0,8		4,22	5,06	6,73	8,44	
MV-PI 315	315	321,4	315	0,8		4,43	5,32	7,07	8,86	
MV-PI 355	355	361,4	355	0,8		4,99	5,99	7,35	10,00	
MV-PI 400	400	406,4	400	0,8		5,63	6,75	8,25	11,25	13,77
MV-PI 450	450	456,4	450	0,8			7,60	9,35	12,66	15,49
MV-PI 500	500	506,4	500	0,8			8,44	10,40	14,06	17,21
MV-PI 560	560	566,4	560	0,8			9,46	11,70	15,75	19,28
MV-PI 600			*	*			10,13	13,50	16,82	20,65
MV-PI 630	630	638,0	630	1,0			10,64	14,18	16,50	21,69
MV-PI 710	710	718,0	710	1,0				15,98	18,60	24,44
MV-PI 800	800	808,0	800	1,0				18,01	21,00	27,54
MV-PI 900	900	908,0	900	1,0				20,26	24,60	30,98
MV-PI тисячі	1000	1009,6	1000	1,2				22,51	28,13	31,50
MV-PI 1120	1120	1129,6	1120	1,2					31,51	35,20
MV-PI 1250	1250	1259,6	1250	1,2					35,17	39,40

* Розміри коробів і товщина металу можуть відрізнятися від даних, представлених постачальником.

Таблиця підбору профіля для повітроводів в залежності від їх перерізу та ваги (без ізоляції)

- Прямокутні оцинковані повітроводи згідно DIN EN 1505 (фальцевий шов)
- Приведена вага має приблизні значення. Рекомендується дотримуватись інформації від постачальника.

Таблиця вибору профіля: значення ваги дані для кроку кріплень 3,0м.

- Вага [кг / 3 м] розраховано, враховуючи ширину / висоту [мм] та товщину листа [мм].
- З'єднувальні елементи повітроводів враховуються, як незначний фактор ваги порівняно з основною вагою повітровода

Таблиця в кг на крок 3м.

Лист 0.75			Лист 0.88						Лист 1.0						Лист 1.13						Лист 1.25				
200	224	250	280	315	355	400	450	500	560	630	710	800	900	1000	1120	1250	1400	1600	1800	2000	2240	2500	2800	3150	B/H
18,4	19,3	20,3	24,9	26,7	28,8	31,1	33,7	36,3	44,7	48,9	53,6	58,9	64,8	70,7	87,8	96,5	106,4	119,8	133,1	146,4	208,3	230,5	256,1	286,0	200
	20,3	21,3	26,1	27,9	30,0	32,3	34,9	37,5	46,2	50,3	55,0	60,3	66,2	72,1	89,4	98,1	108,0	121,3	134,7	148,0	210,3	232,5	258,2	288,0	224
		22,3	27,5	29,3	31,3	33,7	36,3	38,9	47,7	51,8	56,5	61,8	67,7	73,6	91,1	99,8	109,8	123,1	136,4	149,7	212,6	234,8	260,4	290,3	250
			29,0	30,8	32,9	35,2	37,8	40,4	49,5	53,6	58,3	63,6	69,5	75,4	93,1	101,8	111,8	125,1	138,4	151,7	215,1	237,3	262,9	292,8	280
				32,6	34,7	37,0	39,6	42,2	51,5	55,6	60,3	65,6	71,5	77,4	95,5	104,1	114,1	127,4	140,7	154,0	218,1	240,3	265,9		315
					36,8	39,1	41,7	44,3	53,9	58,0	62,7	68,0	73,9	79,8	98,1	106,8	116,8	130,1	143,4	156,7	221,5	243,7	269,3		355
						41,4	44,0	46,6	56,5	60,6	65,4	70,7	76,5	82,4	101,1	109,8	119,8	133,1	146,4	159,7	225,4	247,6	273,2		400
							46,6	49,2	59,5	63,6	68,3	73,6	79,5	85,4	104,5	113,1	123,1	136,4	149,7	163,0	229,6	251,8	277,4		450
								51,8	62,4	66,5	71,2	76,5	82,4	88,3	107,8	116,4	126,4	139,7	153,0	166,3	233,9	256,1	281,7		500
									65,9	70,1	74,8	80,1	86,0	91,8	111,8	120,4	130,4	143,7	157,0	170,3	239,0	261,2	286,8		560
										74,2	78,9	84,2	90,1	96,0	116,4	125,1	135,1	148,4	161,7	175,0	245,0	267,2	292,8		630
											83,6	88,9	94,8	100,7	121,7	130,4	140,4	153,7	167,0	180,3	251,8	274,0	299,6		710
												94,2	100,1	106,0	127,7	136,4	146,4	159,7	173,0	186,3	259,5	281,7	307,3		800
													106,0	111,9	134,4	143,0	153,0	166,3	179,6	192,9	268,1	290,3	315,9		900
														117,8	141,0	149,7	159,7	173,0	186,3	199,6	276,6	298,8	324,4		1000
															149,0	157,7	167,7	181,0	194,3	207,6	286,8	309,0	334,6		1120
															157,7	166,3	176,3	189,6	202,9	216,2	297,9	320,1	345,7		1250
															167,7	176,3	186,3	199,6	212,9	226,2	310,7	332,9	358,5		1400
															181,0	189,6	199,6	212,9	226,2	239,5	327,8	350,0			1600
															194,3	202,9	212,9	226,2	239,5	252,8	344,9	367,1			1800
															207,6	216,2	226,2	239,5	252,8	266,1	362,0	384,2			2000
															223,5	232,2	242,2	255,5	268,8	282,1	382,5	404,6			2240
															240,8	249,5	259,5	272,8	286,1	299,4	404,6	426,8			2500
															260,8	269,4	279,4	292,7	306,0	319,3	430,3	452,5			2800
															284,1	292,7	302,7	316,0	329,3	342,6	460,1				3150

MT-10
MT-15
MT-30
MT-20 ВЕРТИКАЛЬНО
MT-40T
MT-40
MT-50
MT-60
MT-40D

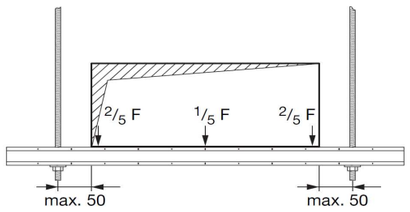

Таблиця підбору профіля для повітроводів в залежності від їх перерізу та ваги (без ізоляції)

- Прямокутні оцинковані повітроводи згідно DIN EN 1505 (фальцевий шов) з ізоляцією (30мм кам'яна вата з алюмінієвою ламінацією)
- Приведена вага має приблизні значення. Рекомендується дотримуватись інформації від постачальника.

Таблиця вибору профіля: значення ваги дані для кроку кріплень 3,0м.

- Вага [кг / 3 м] розраховано, враховуючи ширину / висоту [мм] та товщину листа [мм].
- З'єднувальні елементи повітроводів враховуються, як незначний фактор ваги порівняно з основною вагою повітровода

Таблиця в кг на крок 3м.

Лист 0.75			Лист 0.88						Лист 1.0						Лист 1.13						Лист 1.25				
200	224	250	280	315	355	400	450	500	560	630	710	800	900	1000	1120	1250	1400	1600	1800	2000	2240	2500	2800	3150	B/H
22,7	23,9	25,2	30,1	32,2	34,7	37,6	40,7	43,8	53,0	57,8	63,4	69,7	76,6	83,6	102,1	112,1	123,7	139,2	154,7	170,1	234,7	259,7	288,5		200
	25,1	26,4	31,6	33,7	36,3	39,1	42,2	45,3	54,6	59,5	65,1	71,3	78,3	85,3	103,9	114,0	125,6	141,0	156,5	172,0	237,0	262,0	290,8		224
		27,7	33,2	35,4	37,9	40,7	43,8	47,0	56,4	61,3	66,9	73,2	80,1	87,1	105,9	116,0	127,6	143,1	158,5	174,0	239,5	264,5	293,3		250
			35,1	37,3	39,8	42,6	45,7	48,8	58,5	63,4	69,0	75,2	82,2	89,2	108,3	118,3	129,9	145,4	160,8	176,3	242,3	267,3	296,2		280
				39,4	41,9	44,8	47,9	51,0	61,0	65,8	71,4	77,7	84,7	91,6	111,0	121,0	132,6	148,1	163,6	179,0	245,7	270,7	299,6		315
					44,5	47,3	50,4	53,5	63,8	68,6	74,2	80,5	87,4	94,4	114,1	124,1	135,7	151,2	166,6	182,1	249,6	274,6	303,4		355
						50,1	53,2	56,3	66,9	71,8	77,3	83,6	90,6	97,5	117,5	127,6	139,2	154,7	170,1	185,6	253,9	278,9	307,7		400
							56,3	59,5	70,4	75,2	80,8	87,1	94,1	101,0	121,4	131,5	143,1	158,5	174,0	189,5	258,7	283,7	312,5		450
								62,6	73,9	78,7	84,3	90,6	97,5	104,5	125,3	135,3	146,9	162,4	177,9	193,3	263,5	288,5	317,4		500
									78,0	82,9	88,5	94,8	101,7	108,7	129,9	140,0	151,6	167,0	182,5	198,0	269,3	294,3	323,1		560
										87,8	93,4	99,6	106,6	113,6	135,3	145,4	157,0	172,4	187,9	203,4	276,0	301,0	329,9		630
											98,9	105,2	112,2	119,1	141,5	151,6	163,2	178,6	194,1	209,6	283,7	308,7	337,6		710
												111,5	118,4	125,4	148,5	158,5	170,1	185,6	201,1	216,5	292,4	317,4	346,2		800
													125,4	132,4	156,2	166,3	177,9	193,3	208,8	224,3	302,0	327,0	355,8		900
														139,4	163,9	174,0	185,6	201,1	216,5	232,0	311,6	336,6	365,4		1000
															173,2	183,3	194,9	210,3	225,8	241,3	323,1	348,1			1120
															183,3	193,3	204,9	220,4	235,9	251,3	335,6	360,6			1250
															194,9	204,9	216,5	232,0	247,5	262,9	350,1	375,1			1400
															210,3	220,4	232,0	247,5	262,9	278,4	369,3	394,3			1600
															225,8	235,9	247,5	262,9	278,4	293,8	388,5	413,5			1800
															241,3	251,3	262,9	278,4	293,8	309,3	407,8	432,8			2000
															259,8	269,9	281,5	296,9	312,4	327,9	430,8	455,8			2240
															279,9	290,0	301,6	317,0	332,5	348,0	455,8				2500
															303,1	313,2	324,8	340,2	355,7	371,2	484,7				2800
															330,2	340,2	351,8	367,3	382,8	398,2	518,3				3150

MT-10
MT-15
MT-30
MT-20 ВЕРТИКАЛЬНО
MT-40T
MT-40
MT-50
MT-60
MT-40D

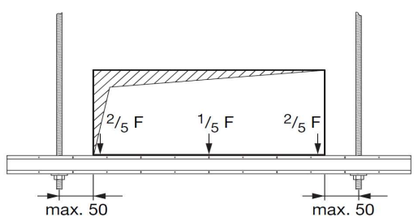

Використані допуски:

- допустима межа напружень
- максимально допустиме переміщення L /200.

Кріплення труб

Допустиме згинальне навантаження для різьбових шпильок і різьбових болтів (клас міцності сталі 4.6)

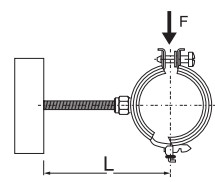

Діаметр різьби шпильки / болта	Відстань L до центра ваги труби (мм)					
	50	100	150	200	250	300
	Допустиме навантаження Fдоп. [Н]					
M8	100	50	33	25	13	-
M10	200	100	66	50	32	19
M12	350	175	116	87	68	40
M16	888	444	296	222	177	137

Максимальний прогин: f_{max} = 3 мм
Допустиме напруження: $\sigma_{доп.}$ = 160 Н/мм^2 (для різьбової шпильки/болта)

Z-подібний кронштейн для кріплення повітропроводів MVA-Z



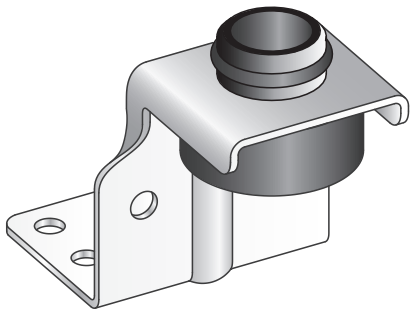

ОБЛАСТІ ЗАСТОСУВАННЯ

- Для установки повітроводів прямокутного перерізу до перекриття

ПЕРЕВАГИ

- Проста в установці підвісна система з використанням різьбових шпильок для установки вентиляційних коробів
- Вбудований звукоізолюючий елемент з наскрізним отвором для різьбових шпильок M8 / M10
- Можливість регулювання висоти навіть після установки

Технічні дані	
Склад матеріалу	Сталь D11 - DIN EN 10111, етилен-пропіленовий каучук
Остаточна обробка поверхні	Холодне цинкування
Діапазон температурних опорів	від -40 до +110 °C
Міцність ізоляційного матеріалу	Твердість по Шору 60°±5°, шкала A
Зменшення шуму	18 дБ (A)
Для використання з	Різьбова шпилька: M8 / M10

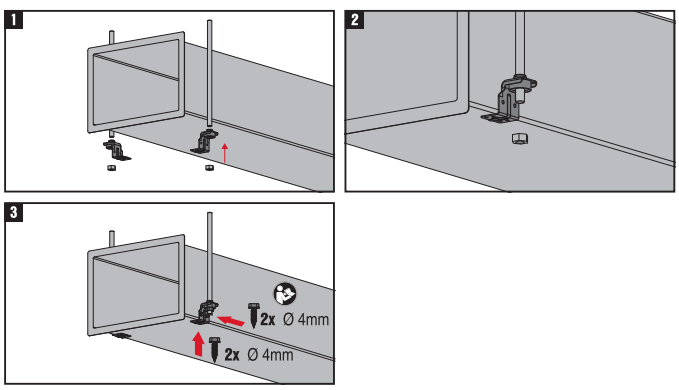

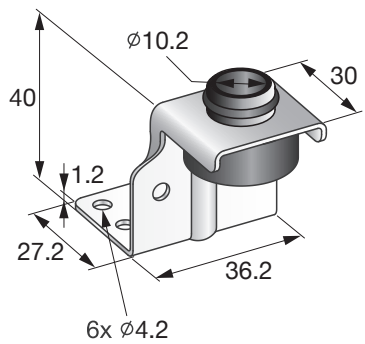

Позначення	Максимальне навантаження - F, H	Різьба - M	Вага, г	Кількість в упаковці, шт	Код товару
MVA-Z	500	M8, M10	38	50	**386532**

*Для кріплення до повітропроводу використовуються самосвердлувальні шурупи S-MS.

Z-подібний кронштейн для кріплення повітропроводів MVA-ZC

ОБЛАСТІ ЗАСТОСУВАННЯ

- Для кріплення повітропроводів прямокутного перерізу до перекриття

ПЕРЕВАГИ

- Зручне рішення для кріплення вентиляційних коробів безпосередньо до перекриття, підвішених на різьбових шпильках, або в поєднанні з системою MQ для вертикальних повітропроводів
- Розмірна шкала для точного вирівнювання і центрування
- Рухома пластина забезпечує компенсацію розмірних допусків в конструкції і можливість уникнути попадання в арматуру при бурінні

Технічні дані	
Склад матеріалу	Сталь D11 - DIN EN 10111, етилен-пропіленовий каучук
Остаточна обробка поверхні	Холодне цинкування
Діапазон температурних опорів	від -40 до +110 °C
Міцність ізоляційного матеріалу	Твердість по Шору 40°± 5°, шкала A
Зменшення шуму	12 дБ (A)
Для використання з	Різьбова шпилька: M8 / M10

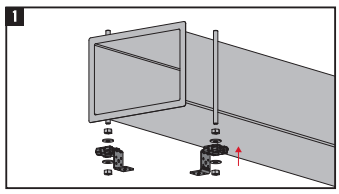

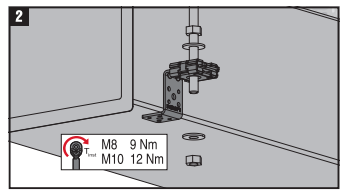

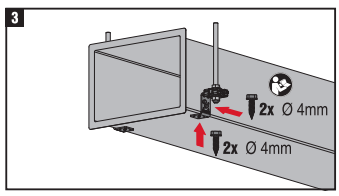

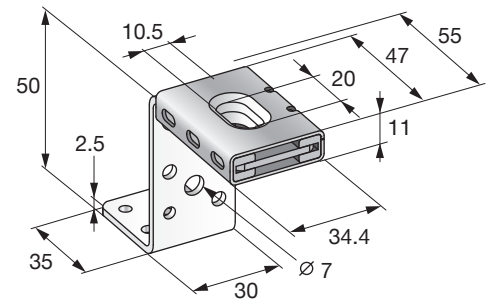

Позначення	Максимальне навантаження - F, H	Різьба - M	Вага, г	Кількість в упаковці, шт	Код товару
MVA-ZC	600	M8, M10	136	25	**386531**

*Для кріплення до повітропроводу використовуються самосвердлувальні шурупи S-MS (див. Розділ Шурупи і саморізи).

L-подібний кронштейн для кріплення до профлисту MVA-L

ОБЛАСТІ ЗАСТОСУВАННЯ

- Для кріплення повітропроводів прямокутного перерізу до перекриття

ПЕРЕВАГИ

- Універсальне рішення для кріплення вентиляційних коробів безпосередньо до перекриття
- Вбудований звукоізолюючий елемент з наскрізним отвором для різьбових шпильок M8 / M10
- Підходить для кріплення в вертикальних шахтах

Технічні дані	
Склад матеріалу	DD11 - DIN EN 10111, етилен-пропіленовий каучук
Остаточна обробка поверхні	Холодне цинкування
Діапазон температурних опорів	від -40 до +110 °C
Міцність ізоляційного матеріалу	Твердість по Шору 60°± 5°, шкала A
Зменшення шуму	16 дБ (A)
Для використання з	Різьбова шпилька: M8 / M10

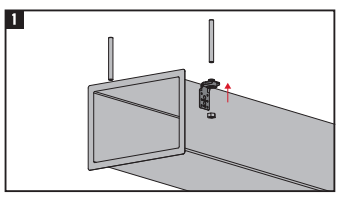

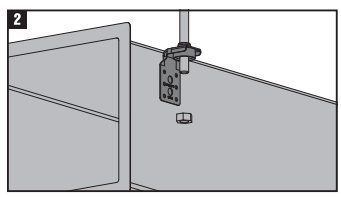

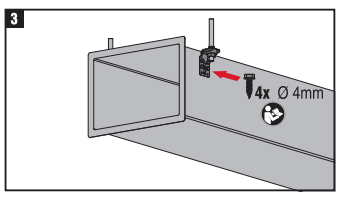

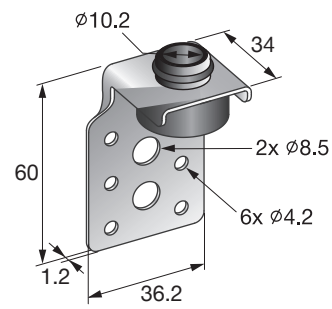

Позначення	Максимальне навантаження - F, H	Різьба - M	Вага, г	Кількість в упаковці, шт	Код товару
MVA-L	500	M8, M10	37	50	**386535**

*Для кріплення до повітропроводу використовуються самосвердлувальні шурупи S-MS.

L-подібний кронштейн для кріплення повітропроводів MVA-LC / -LP

ОБЛАСТІ ЗАСТОСУВАННЯ

- Кріплення повітроводів прямокутного перерізу

ПЕРЕВАГИ

- Зручне рішення для кріплення вентиляційних коробів безпосередньо до перекриття, підвішених на різьбових шпильках, або в поєднанні з системою MQ для вертикальних повітропроводів
- Розмірна шкала для точного вирівнювання і центрування
- Рухома пластина забезпечує компенсацію розмірних допусків в конструкції і можливість уникнути попадання в арматуру при бурінні

Технічні дані	
Склад матеріалу	Сталь D11 - DIN EN 10111, етилен-пропіленовий каучук
Остаточна обробка поверхні	Холодне цинкування
Діапазон температурних опорів	від -40 до +110 °C
Міцність ізоляційного матеріалу	Твердість по Шору 40°± 5°, шкала A
Зменшення шуму	12 дБ (A)
Для використання з	Різьбова шпилька: M8 / M10

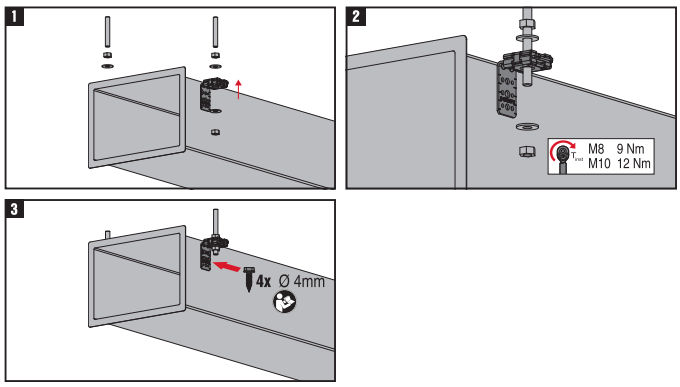

MVA-LC 60

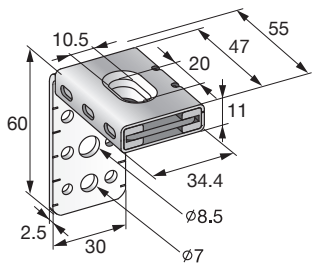

MVA-LC 100

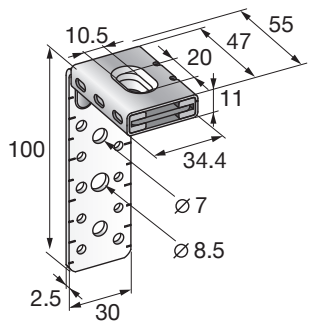

Позначення	Максимальне навантаження - F, H	Різьба - M	Вага, г	Кількість в упаковці, шт	Код товару
MVA-LC 60	600	M8, M10	143	25	**386533**
MVA-LC 100	600	M8, M10	154	25	**386534**

*Для кріплення до повітропроводу використовуються самосвердлувальні шурупи S-MS (див. Розділ Шурупи і саморізи).

L-подібний кронштейн для кріплення до профлисту MVA-L

ОБЛАСТІ ЗАСТОСУВАННЯ

- Кріплення повітроводів прямокутного перерізу

ПЕРЕВАГИ

- Універсальне рішення для кріплення вентиляційних коробів безпосередньо до перекриття
- Вбудований звукоізолюючий елемент з наскрізним отвором для різьбових шпильок M8 / M10
- Підходить для кріплення в вертикальних шахтах

Технічні дані	
Склад матеріалу	Сталь D11 - DIN EN 10111
Остаточна обробка поверхні	Холодне цинкування
Діапазон температурних опорів	від -40 до +110 °C
Міцність ізоляційного матеріалу	Твердість по Шору 60°± 5°, шкала A
Зменшення шуму	16 дБ (A)
Для використання з	Різьбова шпилька: M8 / M10



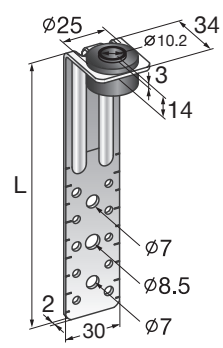

Позначення	Довжина - L, мм	Максимальне навантаження - F, H	Різьба - M	Вага, г	Кількість в упаковці, шт	Код товару
MVA-L 100	100	600	M8, M10	76	100	**2048080**
MVA-L 150	150	600	M8, M10	100	100	**2048081***
MVA-L 200	200	600	M8, M10	124	50	**2048082***
MVA-L 250	250	600	M8, M10	148	50	**2048083***
MVA-L 300	300	600	M8, M10	172	50	**2048084***
MVA-L 350	350	600	M8, M10	196	50	**2048085***
MVA-L 450	450	600	M8, M10	242	25	**2048086***
MVA-L 550	550	600	M8, M10	290	25	**2048087***

* Спеціальні терміни поставки. Для уточнення інформації, будь ласка, зверніться до представника Hilti.
* Для кріплення до повітропроводу використовуються самосвердлувальні шурупи S-MS.

Кронштейн для повітроводів круглого перерізу MVA-S

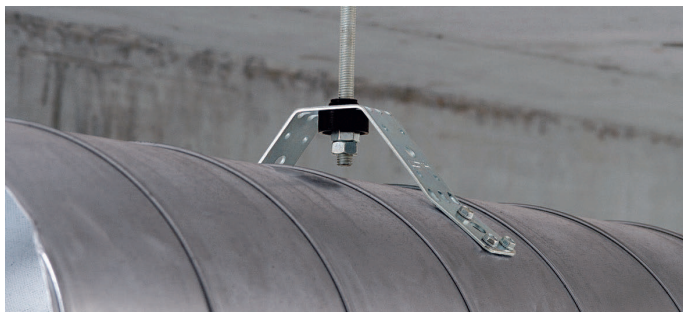

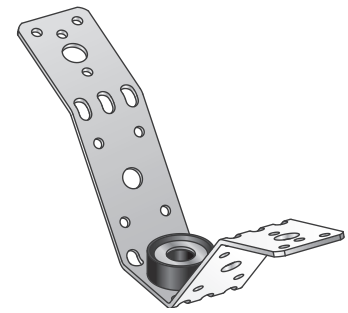

ОБЛАСТІ ЗАСТОСУВАННЯ

- Кріплення повітроводів круглого перерізу до перекриття

ПЕРЕВАГИ

- Попередньо встановлені точки перегину для максимальної сумісності з повітроводами будь-якого діаметру
- Ідеальний зовнішній вигляд кріплення
- Вбудований звукоізолюючий елемент з наскрізним отвором для різьбових шпильок M8 / M10

Технічні дані	
Склад матеріалу	Сталь D11 - DIN EN 10111, етилен-пропіленовий каучук
Остаточна обробка поверхні	Холодне цинкування
Діапазон температурних опорів	від -40 до +110 °C
Міцність ізоляційного матеріалу	Твердість по Шору 60°± 5°, шкала A
Зменшення шуму	18 дБ (A)
Для використання з	Різьбова шпилька: M8 / M10

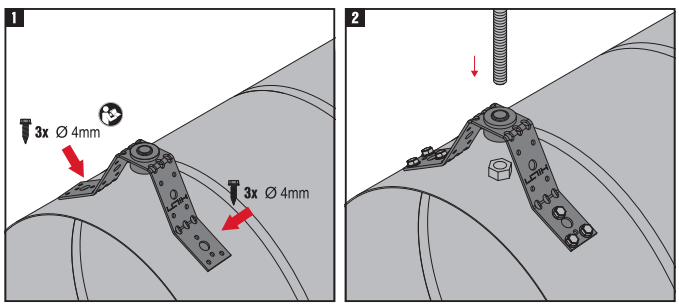

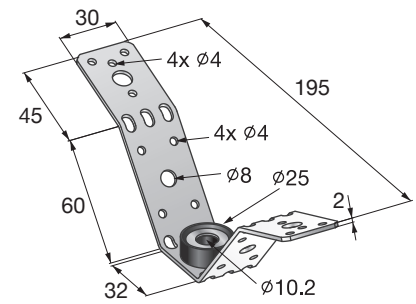

Позначення	Максимальне навантаження - F, H	Різьба - M	Вага, г	Кількість в упаковці, шт	Код товару
MVA-S	600	M8, M10	115	20	**386544**

*Для кріплення до повітропроводу використовуються самосвердлувальні шурупи S-MS

Кронштейн для кріплення до профлисту MVA-MS

ОБЛАСТІ ЗАСТОСУВАННЯ

- Для установки повітроводу на перекриттях з листового металу

ПЕРЕВАГИ

- Попередньо встановлені точки перегину для максимальної сумісності з усіма типорозмірами профлиста
- Можливість кріплення безпосередньо до профілю зі звукоізоляцією
- Вбудований звукоізолюючий елемент з наскрізним отвором для різьбових шпильок M8 / M10

Технічні дані	
Склад матеріалу	DD11 - DIN EN 10111, етилен-пропіленовий каучук
Остаточна обробка поверхні	Холодне цинкування
Діапазон температурних опорів	від -40 до +110 °C
Міцність ізоляційного матеріалу	Твердість по Шору 60°± 5°, шкала A
Зменшення шуму	18 дБ (A)
Для використання з	Різьбова шпилька: M8 / M10

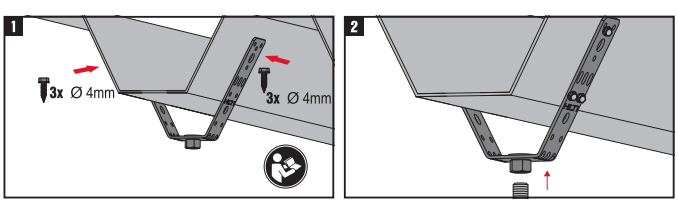

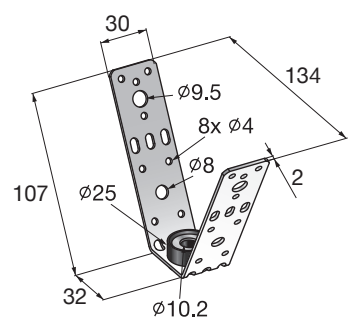

Позначення	Максимальне навантаження - F, H	Вага, г	Кількість в упаковці, шт	Код товару
MVA-MS	500	115	20	**386545**

*Для кріплення до повітропроводу використовуються самосвердлувальні шурупи S-MS.

Кронштейн для кріплення до профлисту MVA-MS

ОБЛАСТІ ЗАСТОСУВАННЯ

- Для установки повітроводів на перекриттях з листового металу

ПЕРЕВАГИ

- Можливість подальшого регулювання висоти навіть під навантаженням
- Кріплення шестигранної гайки, що обертається - для запобігання її втрати
- З попередньо встановленими точками перегину для максимальної сумісності з усіма поширеними профілями з листового металу

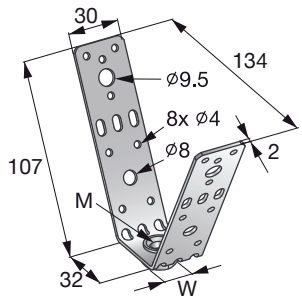

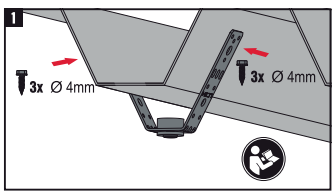

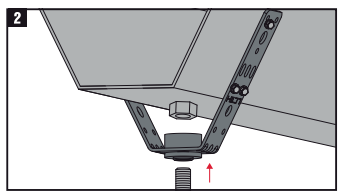

Технічні дані	
Склад матеріалу	DD11 - DIN EN 10111
Остаточна обробка поверхні	Холодне цинкування

КРІПЛЕННЯ

- Саморізи, діаметр 4,2 мм
- Глухі заклепки: інші заклепки, діаметр 4,02 мм
- Кріплення з наскрізним отвором для болта M8

Позначення	Максимальне навантаження - F, H	Різьба - M	Вага, г	Кількість в упаковці, шт	Код товару
MVA-MS M8	2000	M8	125	20	**386558**
MVA-MS M10	3000	M10	125	20	**386559**

*Для кріплення до повітропроводу використовуються самосвердлувальні шурупи S-MS.

Кронштейн для кріплення до профлисту MF-TSH

ОБЛАСТІ ЗАСТОСУВАННЯ

- Для безпосереднього кріплення до покрівлі з профлиста

ПЕРЕВАГИ

- Надійне наскрізне кріплення до профлисту
- Сертифікований для використання з системами пожежогасіння, також має сертифікацію VdS, UL, FM
- Попередньо встановлені точки перегину: ідеально підходить для регулювання під будь-яку форму профлиста

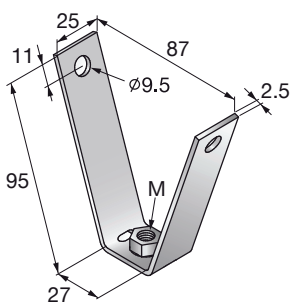

Технічні дані	
Склад матеріалу	DD11 - DIN EN 10111
Остаточна обробка поверхні	Холодне цинкування

КРІПЛЕННЯ

- Кріплення з наскрізним отвором для болта M8

Позначення	Різьба - M	Максимальна розтягуюче навантаження - F, кН	Сертифікати	Вага, г	Кількість в упаковці, шт	Код товару
MF-TSH M8	M8	2	Узгодження VDS G4930034	112	50	**229006**
MF-TSH M10	M10	3,5	Узгодження VDS G4930034, Затверджено FM, Затверджено UL EX2709	109	50	**229007**

*Для кріплення до повітропроводу використовуються самосвердлувальні шурупи S-MS.

Кронштейн для перфорованої стрічки MV-SI



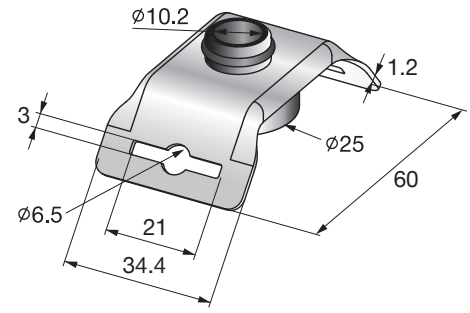

ОБЛАСТІ ЗАСТОСУВАННЯ

- Для встановлення повітроводів під перекриттями

ПЕРЕВАГИ

- Простота установки
- Підходить для круглих спірально-фланцевих повітропроводів всіх розмірів
- Вбудований звукоізолюючий елемент з наскрізним отвором для різьбових шпильок M8 / M10

Технічні дані	
Склад матеріалу	Сталь D11 - DIN EN 10111, етилен-пропіленовий каучук
Остаточна обробка поверхні	Цинкування по методу Сендзимира
Діапазон температурних опорів	від -40 до +110 °C
Міцність ізоляційного матеріалу	Твердість по Шору 60°± 5°, шкала A
Зменшення шуму	18 дБ (A)
Для використання з	Перфорована стрічка: макс. ширина 20 мм, макс. товщина 2,5 мм

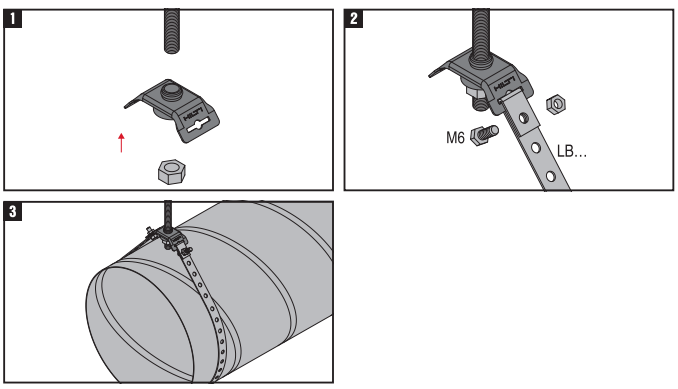

Позначення	Максимальне навантаження на розтяг - F , кН	Кількість в упаковці, шт	Код товару
MV-SI	0,6	20	**386530**

Перфорована стрічка LB

Технічні дані	
Склад матеріалу	DX51D + Z275-NA - DIN EN 10346
Остаточна обробка поверхні	Холодне цинкування

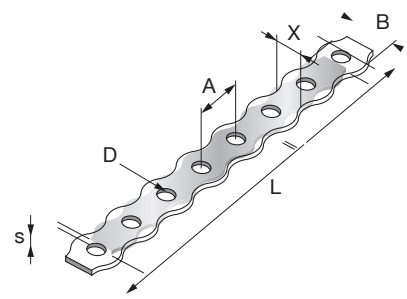

Позначення	Ширина - B, мм	Діаметр отвору - D, мм	Відстань між отворами - A, мм	X, мм	Товщина поперечного перетину - s, мм	Довжина - L, мм	Максимальне розтягуюче навантаження - F, кН	Кількість в упаковці, шт	Код товару
LB12	12	5,1	14	7	0,9	10000	0,75	10	**57711**
LB17	17	6,5	20	10	1	10000	1,2	10	**57712**
LB26	26	8,2	26	17,2	1,2	10000	2,2	10	**57713**

Ізолюючий з’єднувач MVI-TB

ОБЛАСТІ ЗАСТОСУВАННЯ

- Кріплення комунікацій
- Шумопоглинаючий елемент для підвісу

ПЕРЕВАГИ

- Зручна установка
- Невелика відстань між компонентом і перекриттям

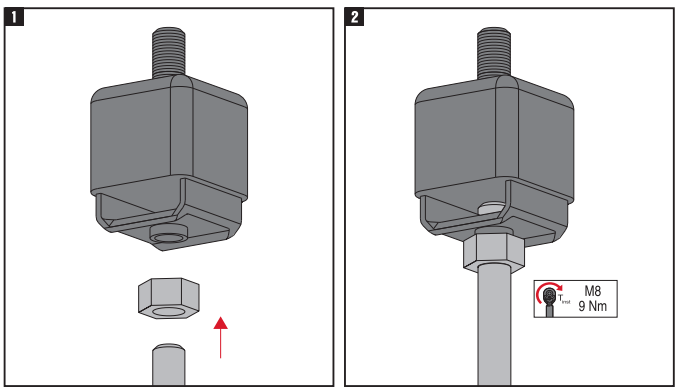

Технічні дані	
Склад матеріалу	DD11 - DIN EN 10111, етилен-пропіленовий каучук
Опірність старінню	Випробування згідно DIN 53508 і 53509
Діапазон температурних опорів	від -40 до +110 °C
Міцність ізоляційного матеріалу	Твердість по Шору 55°± 5°, шкала A
Зменшення шуму	11 дБ (A)
Опірність	Сонячне світло, атмосферний вплив, вплив навколишнього середовища

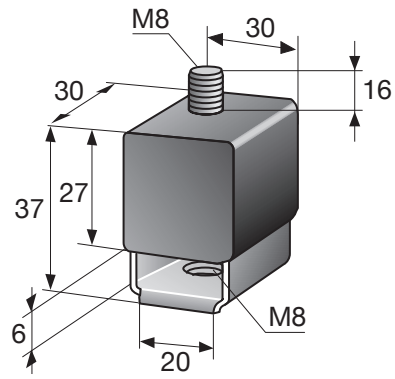

Позначення	Максимальне навантаження - F, H	Вага, г	Кількість в упаковці, шт	Код товару
MVI-TB	1200	75	20	**386550**

Звукопоглинач MVI-T

ОБЛАСТІ ЗАСТОСУВАННЯ

- Шумопоглинаючий елемент для стискаючих навантажень

ПЕРЕВАГИ

- Можливість установки безпосередньо на профілі і консолі MQ і MM

Технічні дані	
Склад матеріалу	Сполучна деталь: хромована сталь, Матеріал ізоляції: етилен-пропіленовий каучук
Діапазон температурних опорів	від -30 до +150 °C
Міцність ізоляційного матеріалу	Твердість по Шору 55°± 5°, шкала A
Для використання з	система MQ
Стійкість до	Сонячне світло, атмосферний вплив, вплив навколишнього середовища

MVI-M8 T2M

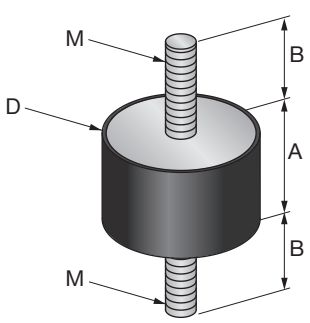

VI-M8 T1

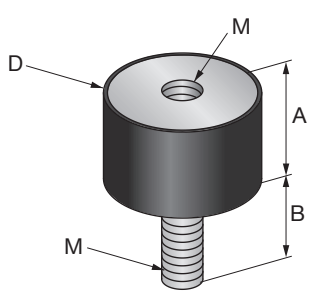

MVI-M10 T2

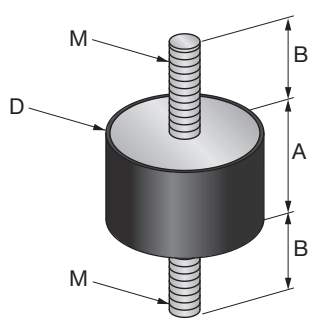

MVI-M10 T1

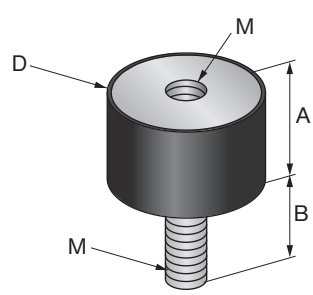

Позначення	Ширина - B, мм	Максимальна зрізуюче навантаження - F, H	Максимальна стискаюче навантаження - F, H	Різьба - M	Вага, г	Кількість в упаковці, шт	Код товару
MVI-M8 T2	23	330	750	M8	95	20	**386551**
MVI-M8 T1	23	330	750	M8	85	20	**386553**
MVI-M10 T2	25	300	700	M10	110	20	**386552**
MVI-M10 T1	25	300	700	M10	100	20	**386554**

Звукоізолююча пластина MVI-P

ОБЛАСТІ ЗАСТОСУВАННЯ

- Для звукоізоляції опорних конструкцій від базового матеріалу

ПЕРЕВАГИ

- Підходить для використання з опорою для профілів MQP-21-72
- Підходить для використання з усіма консолями MQK 41 з опорною пластиною з 2 отворами

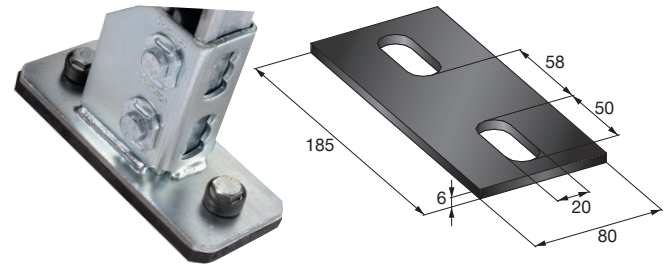

Технічні дані	
Склад матеріалу	Етилен-пропіленовий каучук
Діапазон температурних опорів	від -40 до +110 °C
Міцність ізоляційного матеріалу	Твердість по Шору 70°± 5°, шкала A

Позначення	Вага, г	Кількість в упаковці, шт	Код товару
MVI-P	163	5	**386555**

Звукопоглинач MVI-B

ОБЛАСТІ ЗАСТОСУВАННЯ

- Для звукоізоляції опорних конструкцій

ПЕРЕВАГИ

- Звукоізолюючий елемент для універсального застосування з опорами і кронштейнами

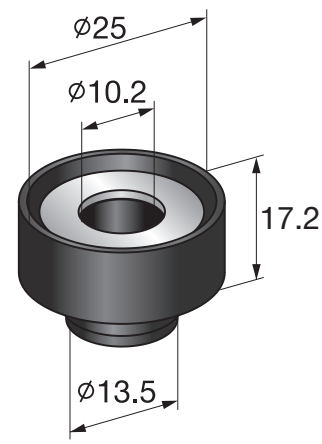

Технічні дані	
Склад матеріалу	DD11 - DIN EN 10111, етилен-пропіленовий каучук
Діапазон температурних опорів	від -40 до +110 °C
Міцність ізоляційного матеріалу	Твердість по Шору 60°± 5°, шкала A
Зменшення шуму	18 дБ (A)
Для використання з	Різьбова шпилька: M8 / M10

Позначення	Максимальне навантаження - F, H	Вага, г	Кількість в упаковці, шт	Код товару
MVI-B	600	11	100	**386556**

Затиск фланцевий для повітроводів MVZ-DC

ОБЛАСТІ ЗАСТОСУВАННЯ

- З'єднувач для повітроводів прямокутного перерізу

ПЕРЕВАГИ

- Один затискач для фланців 20 мм і 30 мм
- Два підсилюючих ребра по двом сторонам затиску для додаткової жорсткості
- Простота установки з використанням гвинтів; попередня підгонка або свердління не потрібні

MVZ-DC

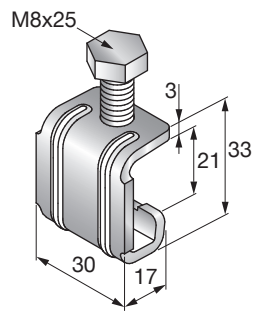

MVZ-DCH

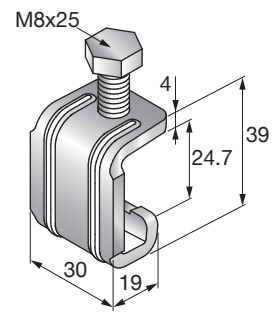

Технічні дані	
Склад матеріалу	DD11 - DIN EN 10111
Покриття	Холодне цинкування
Момент затягування	5 Нм

Позначення	Вага, г	Кількість в упаковці, шт	Код товару
MVZ-DC 20/30	55	100	**2048088**
MVZ-DCH 30/40	75	50	**2048089**

Опора для м’якої покрівлі MV-LDP

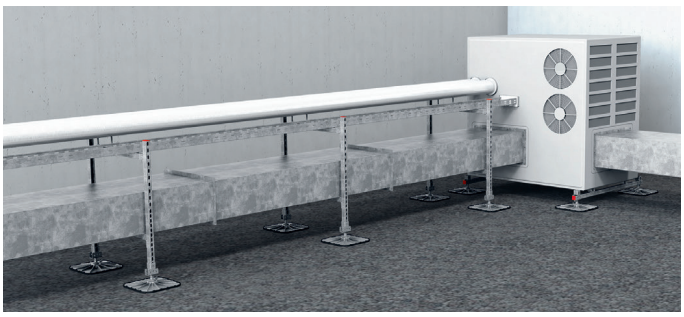

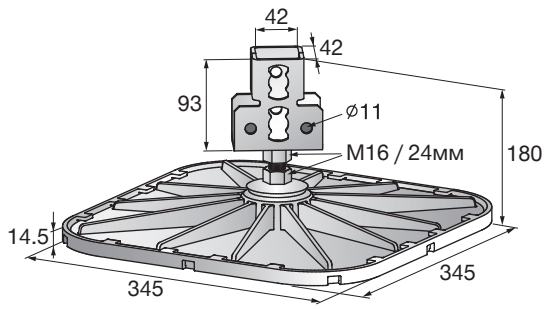

ОБЛАСТІ ЗАСТОСУВАННЯ

- Установка блоків для кондиціонування повітря, перехідних містків, вентиляційних коробів, трубопроводів або кабельних лотків на плоских дахах

ПЕРЕВАГИ

- Можливість простого з’єднання профілів MQ до кріпильного елементу з використанням фіксуючої монтажної гайки MQN або гайки-баранчика MQM
- Для плоских і пологих м’яких покрівель
- Можливість регулювання до 7 ° для компенсації ухилу ската даху

Технічні дані	
Склад матеріалу	Плита: алюмінієве лиття, Гумова плита: етилен- пропіленовий каучук, З’єднувач: Сталь S235JR - DIN EN 10025
Остаточна обробка поверхні	З’єднувач: гаряче цинкування

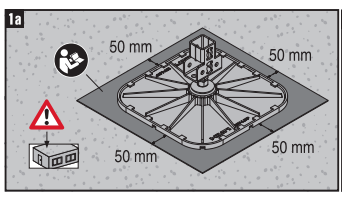

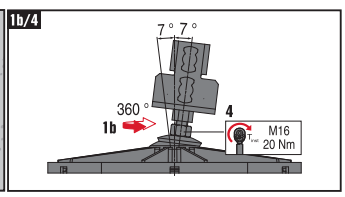

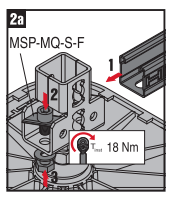

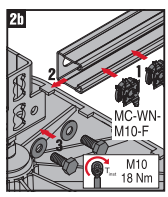

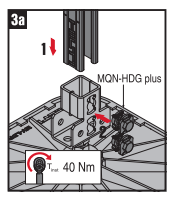

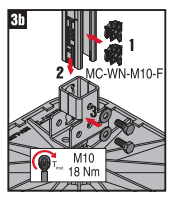

Позначення	Максимальне навантаження - F, H	Вага, г	Для використання з	Кількість в упаковці, шт	Код товару
MV-LDP 345x345	20	3050	Для захисту дахів з ПВХ потрібно захисна підкладка з флісу MV-PSF	2	**2048106**

Захисне розподілююче флісове покриття MV-PSF



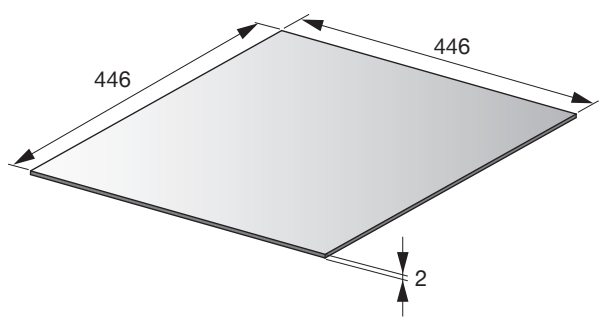

ОБЛАСТІ ЗАСТОСУВАННЯ

- Для використання тільки в поєднанні з опорою MV-LDP
- Для використання на дахах з гідроізоляцією із ПВХ, для запобігання склеювання з базовим матеріалом

Позначення	Вага, г	Кількість в упаковці, шт	Код товару
MV-PSF	70	10	**2050264**

Опора для м’якої покрівлі MV-LDP-L

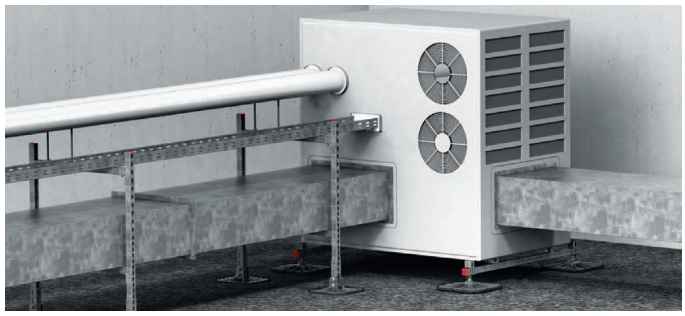

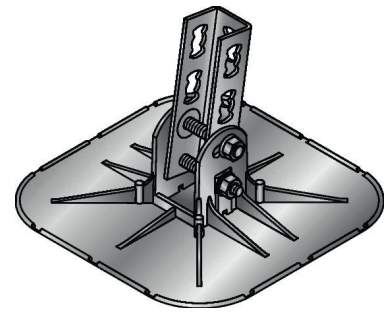

ОБЛАСТІ ЗАСТОСУВАННЯ

- Установка блоків для кондиціонування повітря, перехідних містків, вентиляційних каналів, трубопроводів або кабельних лотків на плоских дахах

ПЕРЕВАГИ

- Профілі MQ можна легко прикріпити з використанням гайки MQN
- Для плоских і пологих кровель
- Можливість регулювання до 10 ° для компенсації ухилу ската даху

Технічні дані

Остаточна обробка поверхні	З’єднувач: гаряче цинкування

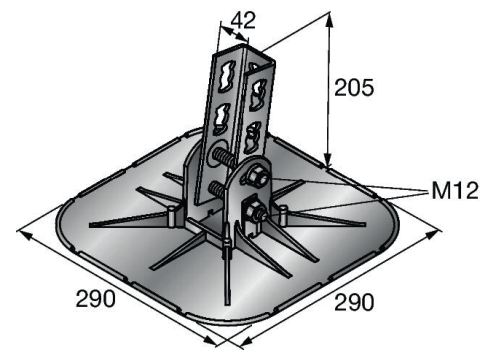

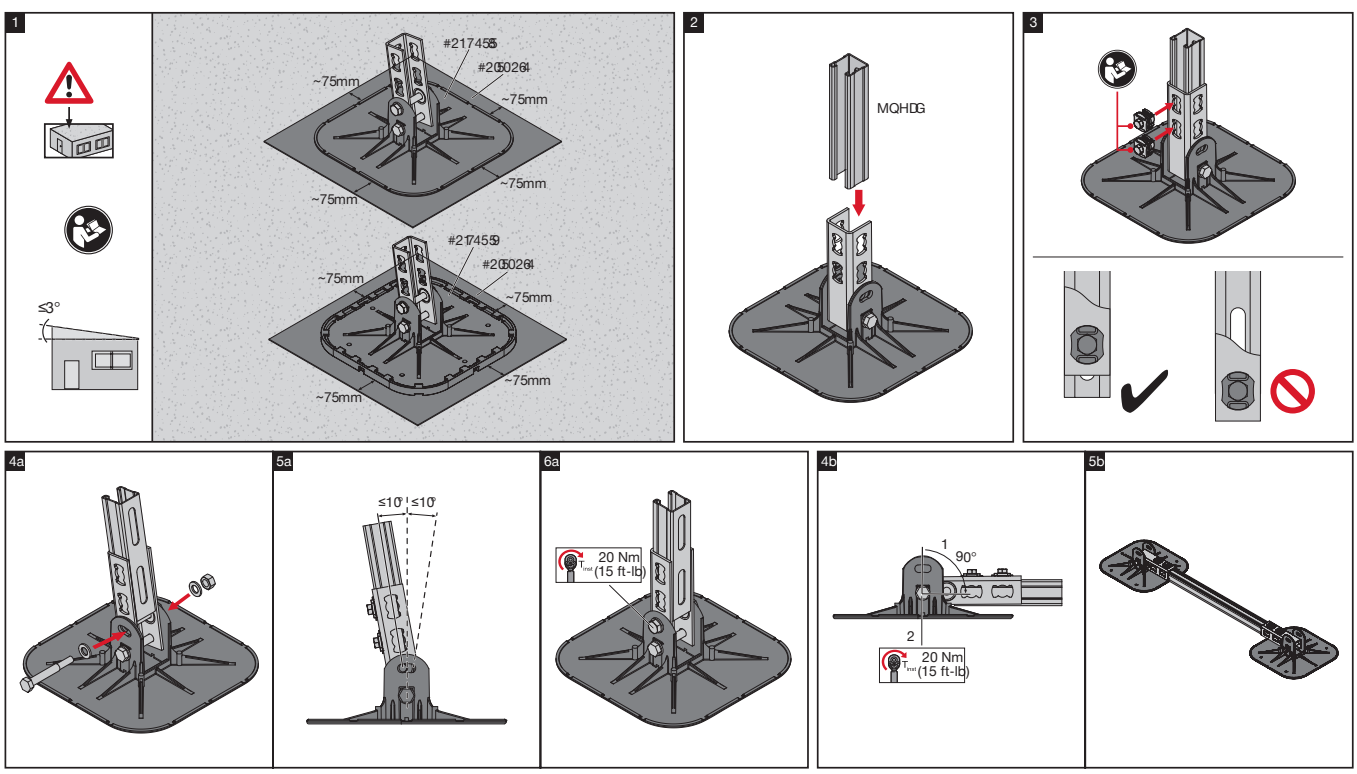

Позначення	Вага, г	Матеріал	Максимальна розтягуюче навантаження - F, кН	Кількість в упаковці, шт	Код товару
MV-LDP 290x290	2293	Плита: алюмінієве лиття, З’єднувач: S235JR - DIN EN 10025	10	2	**2174558**
MV-LDP 290x290 набір	2757	Плита: алюмінієве лиття, З’єднувач: S235JR - DIN EN 10025, Гумова плита: етилен-пропіленовий каучук	10	2	**2174559**

Опора для м’якої покрівлі MT-B-LDP ME



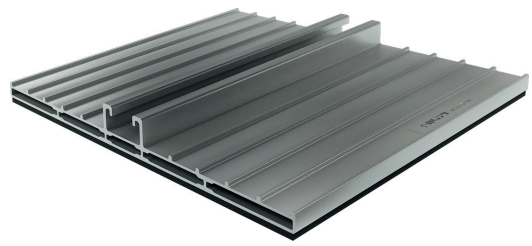

ОБЛАСТІ ЗАСТОСУВАННЯ

- Монтаж вентиляційних каналів, різноманітних мереж та кабельних лотків на плоских дахах
- Підходить для зовнішнього використання

ПЕРЕВАГИ

- Легка збірка завдяки сумісності з монтажними гайками
- Легке використання та транспортування
- Має нековзку антивібраційну накладку

Технічні дані

Склад матеріалу	Плита: алюмінієве лиття, EPDM

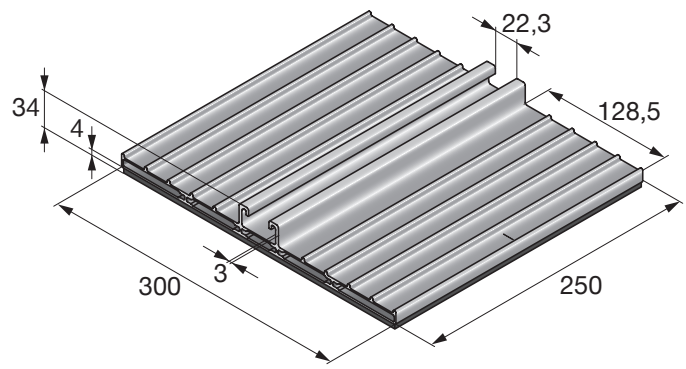

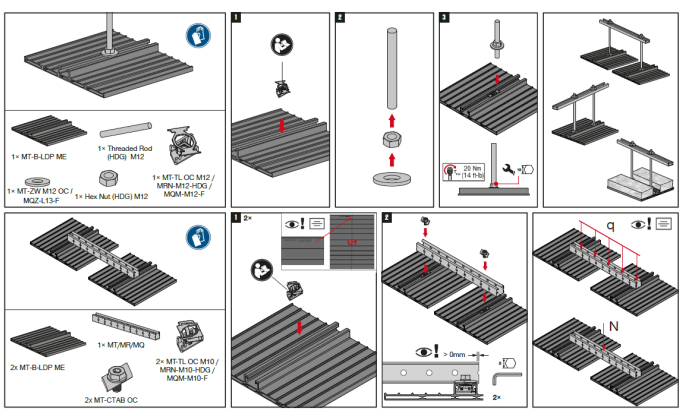

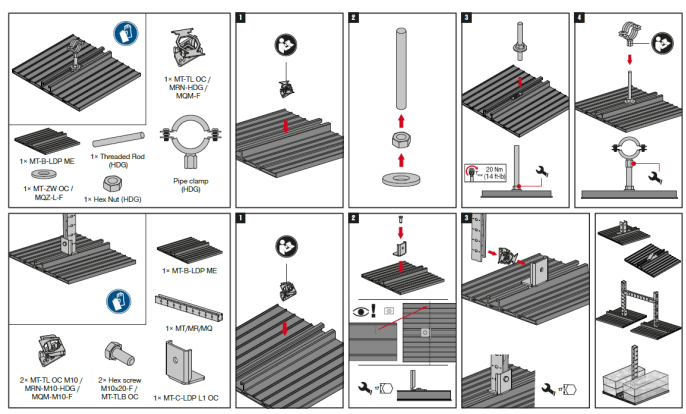

Позначення	Вага, г	Товщина	Довжина	Висота	Ширина	Кількість в упаковці, шт	Код товару
MT-B-LDP ME	1330	2,75 мм	250 мм	34 мм	300 мм	4	**2328319**

Рекомендовані навантаження [5,6]

Креслення навантаж. значення	+Fx[1] [кН]	-Fx[1] [кН]	+Fy[2] [кН]	-Fy[2] [кН]	+Fz [кН]	-Fz[3] [кН]
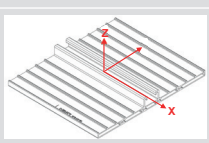	2,98	2,98	1,79	1,79	Не визначальні	7,23
	Mx[4] [кН см]	My[4] [кН см]	Mz[4] [кН см]			
	Не визначальні	Не визначальні	Не визначальні			

Примітка: + = у напрямку стрілки; - = проти напрямку стрілки (будь ласка, дивіться малюнок вище)

1) Не містить жодної інформації про збірку даху. Будь ласка, зверніться до інженерної служби HILTI для оцінки обмеження навантаження на опори для м'якої покрівлі для розподілу навантаження в поєднанні з дахом.
2) Обмежується стійкістю до поперечного навантаження крильчатої гайки. Для перевірки зверніться до інженерної служби Hilti.
3) Стійкість підкладки до навантаження повинна перевірятися окремо.
4) Навантажувальний крутний момент обмежений вузлом з’єднання та несучою підкладкою.
5) Підключення до опор для м'якої покрівлі навантаження враховує Twistlock, MRN, MQZ-L, але не обмеження навантаження основи.
6) Площа поверхні дорівнює 750 см^2. Для розрахункових навантажень помножте на 1,4

Опора для м’якої покрівлі MT-B-LDP S





ОБЛАСТІ ЗАСТОСУВАННЯ

- Монтаж вентиляційних каналів, різноманітних мереж та кабельних лотків на плоских дахах
- Підходить для зовнішнього використання

ПЕРЕВАГИ

- Легка збірка завдяки сумісності з монтажними гайками
- Легке використання та транспортування
- Має нековзку антивібраційну накладку

Технічні дані

Склад матеріалу	Плита: алюмінієве лиття, EPDM

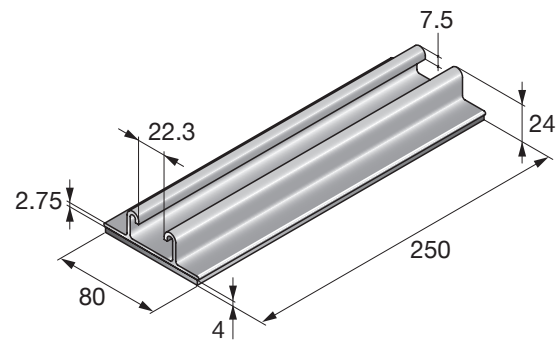

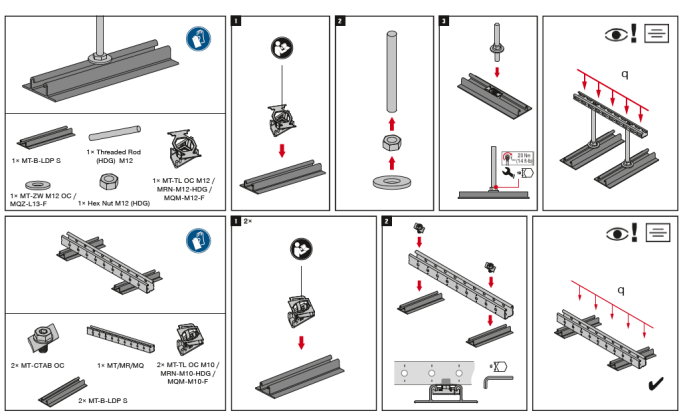

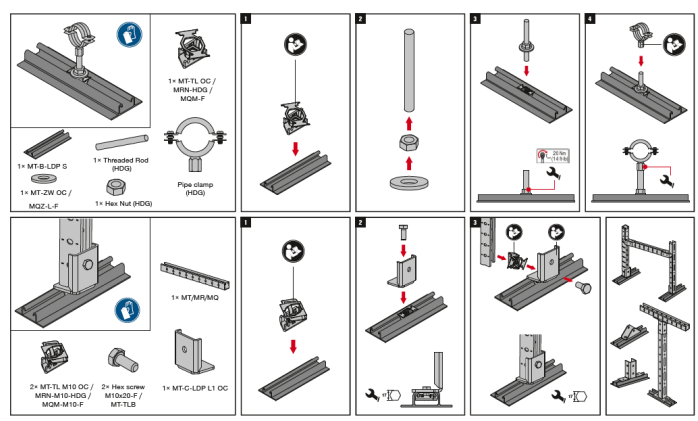

Позначення	Вага, г	Товщина	Довжина	Висота	Ширина	Кількість в упаковці, шт	Код товару
MT-B-LDP S	280	2,75 мм	250 мм	24 мм	80 мм	2	**2320182**

Рекомендовані навантаження [5,6)]

Креслення навантаж. значення	+Fx[1)] [кН]	-Fx[1)] [кН]	+Fy[2)] [кН]	-Fy[2)] [кН]	+Fz [кН]	-Fz[3)] [кН]
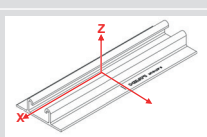	2,98	2,98	1,79	1,79	Не визначальні	7,23
	Mx[4)] [кН см	My[4)] [кН см]	Mz[4)] [кН см]			
	Не визначальні	Не визначальні	Не визначальні			

Примітка: + = у напрямку стрілки; - = проти напрямку стрілки (будь ласка, дивіться малюнок вище)

1) Не містить жодної інформації про збірку даху. Будь ласка, зверніться до інженерної служби HILTI для оцінки обмеження навантаження на опори для м'якої покрівлі для розподілу навантаження в поєднанні з дахом.
2) Обмежується стійкістю до поперечного навантаження крильчатої гайки. Для перевірки зверніться до інженерної служби Hilti.
3) Стійкість підкладки до навантаження повинна перевірятися окремо.
4) Навантажувальний крутний момент обмежений вузлом з’єднання та несучою підкладкою.
5) Підключення до опор для м'якої покрівлі навантаження враховує Twistlock, MRN, MQZ-L, але не обмеження навантаження основи.
6) Площа поверхні дорівнює 200 см^2. Для розрахункових навантажень помножте на 1,4

MT-C-LDP L1 OC - Базовий з’єднувач для монтажу опор для м'якої покрівлі





ОБЛАСТІ ЗАСТОСУВАННЯ

- Закріплення з’єднань між двома опорними рейками або рейкою та опорою для м'якої покрівлі
- Ідеально підходить для зовнішнього застосування

ПЕРЕВАГИ

- Частина системи Hilti MT – економічне комплексне рішення для практично будь-якої модульної опорної конструкції MEP
- Легке встановлення – сумісно з поворотними гайками Hilti MT чи MQM, є швидшою альтернативою пружинним гайкам для модульної опорної системи
- Можливість нахилу вертикальної рейки до 7 градусів для компенсації ухилу даху

Технічні дані

Склад матеріалу	Сталь Q235 або краще
Остаточна обробка поверхні	Гаряче цинкування
Товщина матеріалу	4 mm
Умови навколишнього середовища	Ззовні

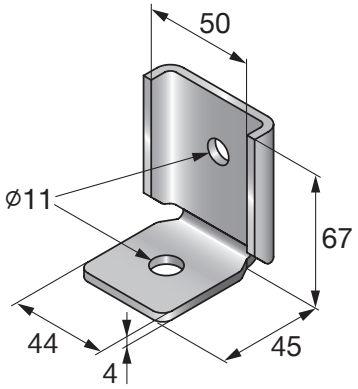

Позначення		F	Fx	Fy	Кількість в упаковці, шт	Код товару
MT-C-LDP L1 OC	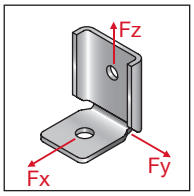	2,3 кН	2,6 кН	1,8 кН	8	2320180

Показані значення навантаження є значеннями навантаження з частковими коефіцієнтами безпеки для дій і опору. Проектне значення = 1,4 * рекомендоване значення.

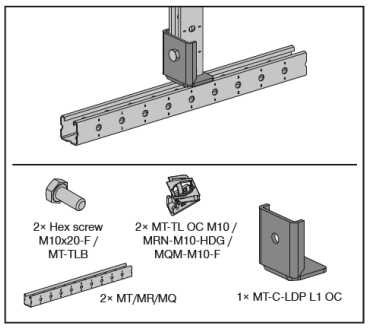

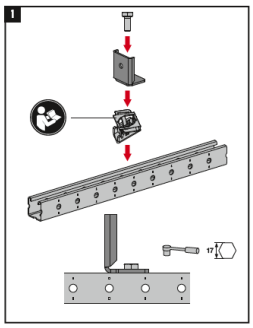

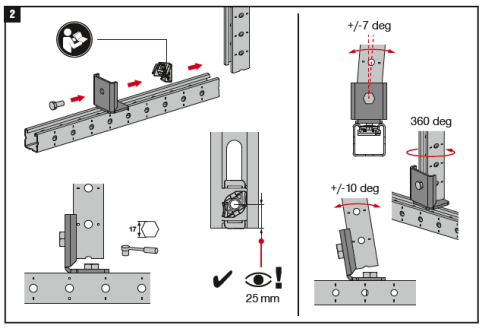

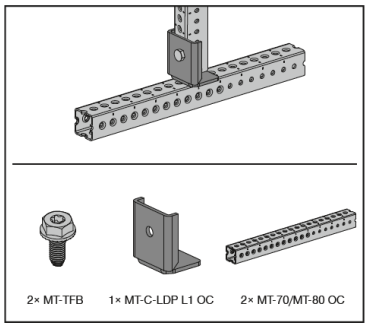

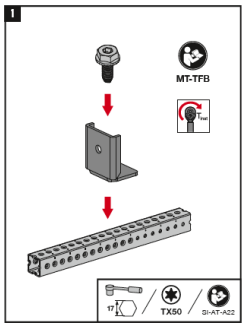

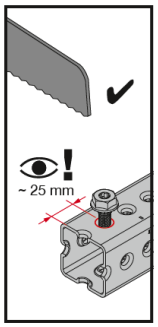

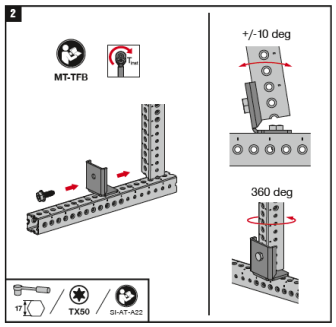

MT-C-T 3D/2/HL OC - з'єднувач для 3D збірок





ОБЛАСТІ ЗАСТОСУВАННЯ

- Монтаж вентиляційного обладнання, повітроводів, труб і кабельних лотків на плоских дахах
- Підходить для зовнішнього середовища

ПЕРЕВАГИ

- Частина системи Hilti MT – економічне комплексне рішення для практично будь-якої модульної опорної конструкції MEP
- Легке встановлення – сумісний із Twist Lock MT-TL
- Забезпечує жорсткість самонесучих 3D-конструкцій

Технічні дані

Склад матеріалу	Сталь Q235 або краще
Остаточна обробка поверхні	Гаряче цинкування
Товщина матеріалу	4 mm
Умови навколишнього середовища	

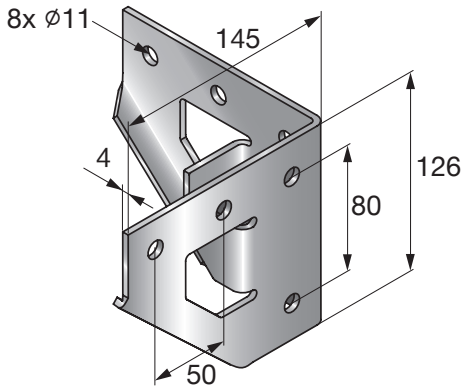

Позначення	F	Fx	Fy	Кількість в упаковці, шт	Код товару
MT-C-T 3D/2/HL OC	6,4 кН	4,7 кН	4,7 кН	8	**2320181**

Показані значення навантаження є значеннями навантаження з частковими коефіцієнтами безпеки для дій і опору. Проектне значення = 1,4 * рекомендоване значення.

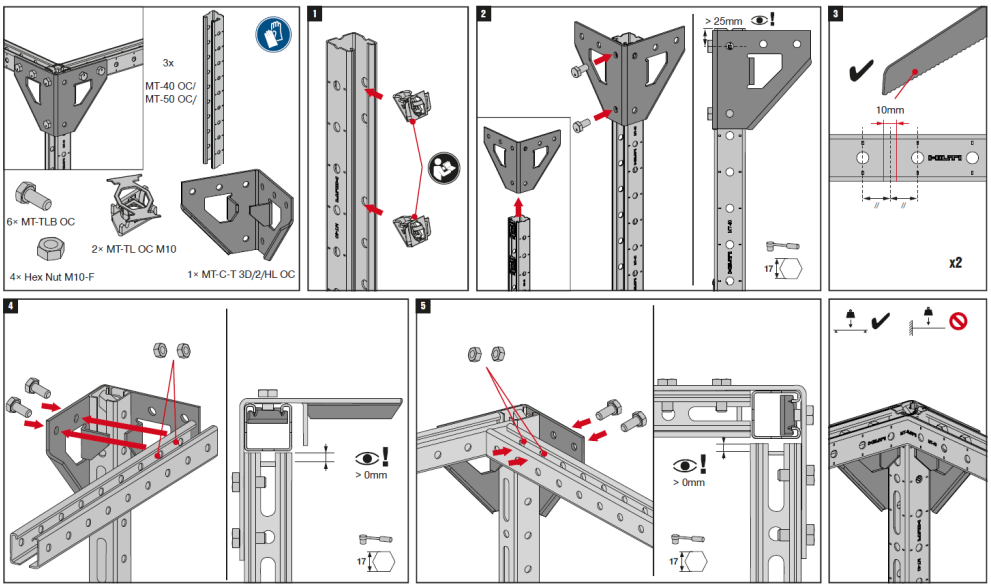

Приклади можливих конфігурацій з пластинами розподілу навантаження MT-LDP

Різьбове з'єднання M12:

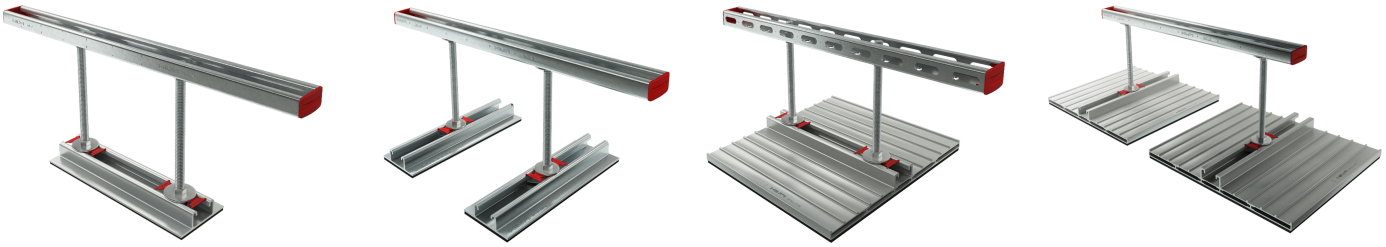

Збірка з основними з'єднувачами:



Варіанти з'єднувачів:



MT-C-LDP L1 OC **2320180**



MT-AB A OC **2346396**



MT-B-T OC **2272092**

З'єднання з консолями:



Пряме з'єднання з профілем:

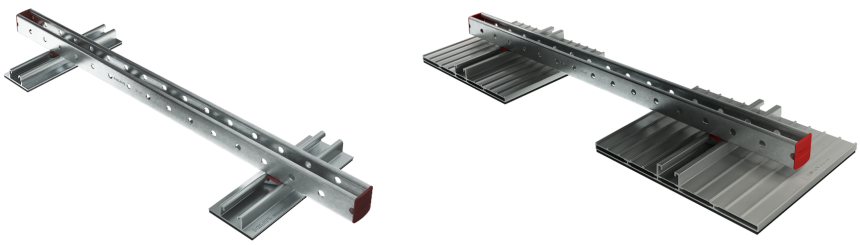

Приклади можливих конфігурацій з опорами для м'якої покрівлі MT-LDP - 3D конструкції

Без підсилення :

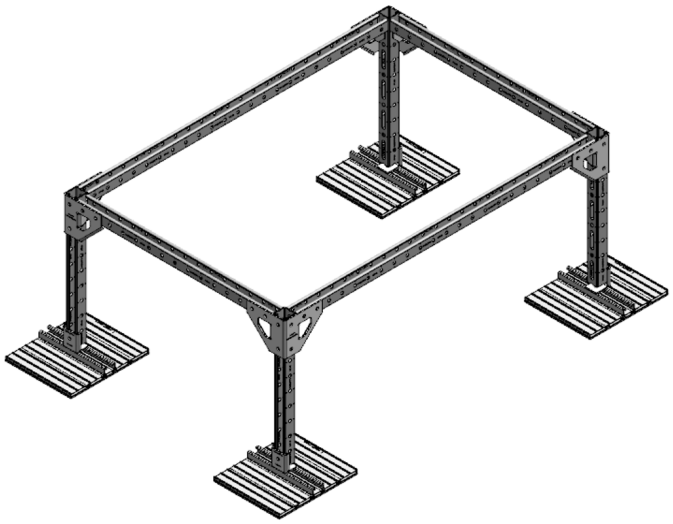

З однонаправленим підсиленням:

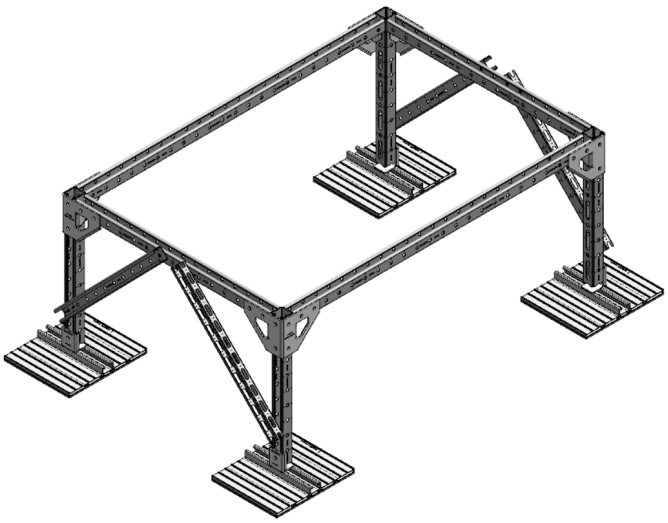

З двонаправленим підсиленням:

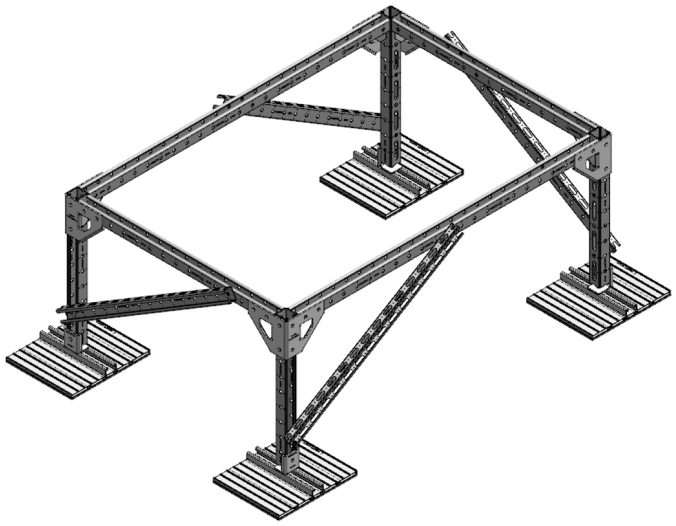

З баластною цеглою:

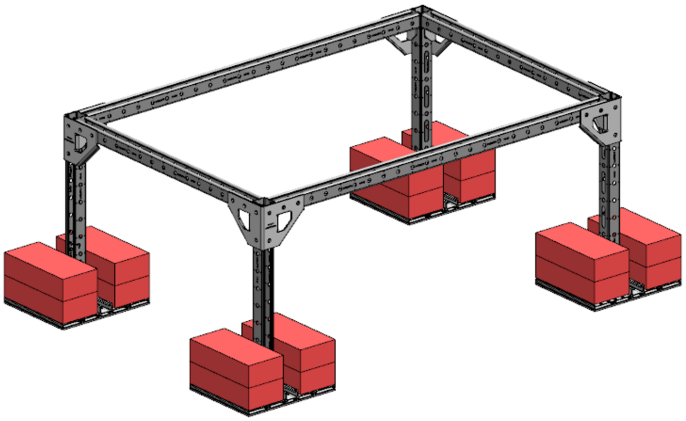

Аксесуари

Оцинковані

Підвіс для профлиста MF-SKD

ОБЛАСТІ ЗАСТОСУВАННЯ

- Кріплення спринклерних систем до профільованих листів: від 3/4‘‘ до 1 1/2” дюйма відповідно FM, до DN 50 (2”) згідно VdS
- Кріплення опорних поперечних балок і вентиляційних коробів

ПЕРЕВАГИ

- Різьбова шпилька забезпечує окреме вирівнювання кожної точки кріплення
- Шайба і гайка дозволяють надійно зафіксувати шпильку

Технічні дані	
Склад матеріалу	Вуглецева сталь
Остаточна обробка поверхні	Холодне цинкування
Додаткова інформація про продукти	Значення навантаження (у разі відсутності обмежень для трапецієподібного листа): 7,5 кН для M8 і M10. Значення навантаження відповідно до вимог VdS і FM: 0,8 кН, мін. товщина матеріалу трапецієподібного листа: 0,63 мм, допускається кріплення до профлисту з мінімальною товщиною 0,63 мм: 1,0 кН

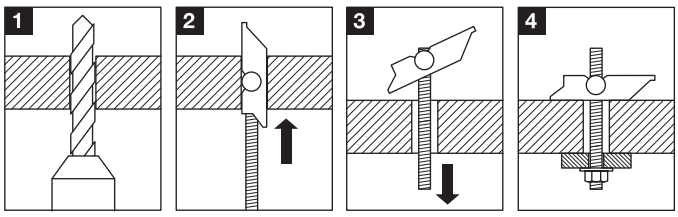

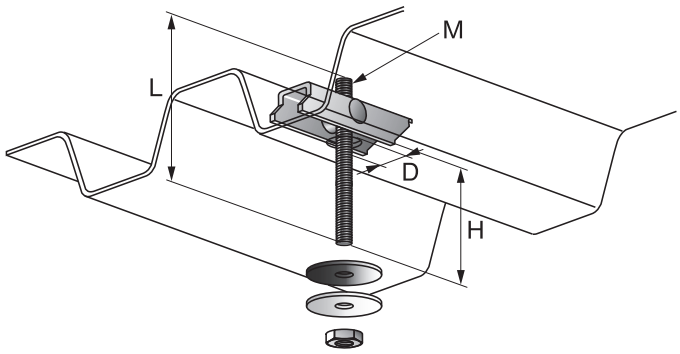

Позначення	Різьба - M	Діаметр отвору -D, мм	Довжина різьби - L, мм	Висота - H, мм	Максимальне розтягуюче навантаження - F, H	Кількість в упаковці, шт	Код товару
MF-SKD M8/100	M8	22	100	65	7,5	25	230604
MF-SKD M8/200	M8	22	200	165	7,5	25	230605
MF-SKD M10/100	M10	25	100	65	8	25	230608
MF-SKD M10/200	M10	25	200	165	8	25	230609

Різьбова шпилька AM

Клас міцності сталі 4.8

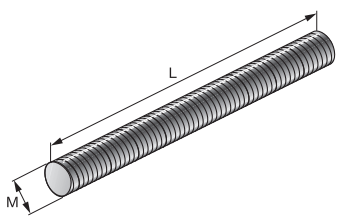

Позначення	Різьба - M	Довжина - L, мм	Кількість в упаковці, шт	Код товару
AM6x1000	M6	1000	20	339792
AM6x2000	M6	2000	20	216411
AM6x3000	M6	3000	20	216412
AM8x1000	M8	1000	20	339793
AM8x2000	M8	2000	20	339794
AM8x3000	M8	3000	20	216415
AM10x1000	M10	1000	20	339795
AM10x2000	M10	2000	20	339796
AM10x3000	M10	3000	20	216418
AM12x1000	M12	1000	15	339797
AM12x2000	M12	2000	15	216420
AM12x3000	M12	3000	15	216421
AM16x1000	M16	1000	5	216422
AM16x2000	M16	2000	5	216423
AM16x3000	M16	3000	5	216424
AM20x1000	M20	1000	5	216425
AM20x2000	M20	2000	5	212632

Різьбова труба GR-G

Клас міцності сталі 4.6

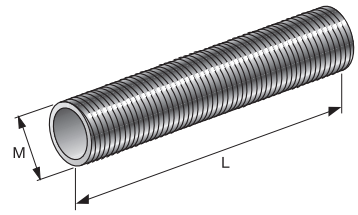

Позначення	Різьба - M	Довжина - L, мм	Кількість в упаковці, шт	Код товару
GR-G 1 1/4 “x 2000 4.6	1 ¼”	2000	3	**248532**

Шпилька-шуруп

Клас міцності сталі 4.6

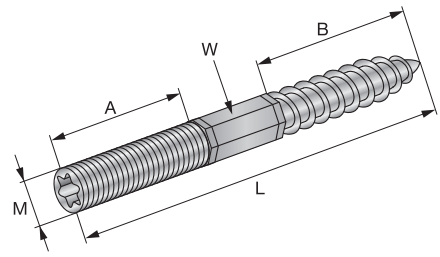

Позначення	Різьба - M	Довжина - L, мм	Насадка для установки	A, мм	B, мм	Розмір гайкового ключа - W, мм	Кількість в упаковці, шт	Код товару
M8x60	M8	60	TX25	20	30	6	100	**216361**
M8x80	M8	80	TX25	30	40	6	100	**216362**
M8x100	M8	100	TX25	40	40	6	100	**216363**
M8x120	M8	120	TX25	50	50	6	100	**216364**
M8x150	M8	150	TX25	50	50	6	50	**216366**
M10x80	M10	80	TX25	30	40	8	50	**216367**
M10x100	M10	100	TX25	30	60	8	50	**216368**
M10x120	M10	120	TX25	50	60	8	50	**216369**
M10x150	M10	150	TX25	50	60	8	50	**216371**

Гвинт з плоскою головою BS

сталь S235JR

ОБЛАСТІ ЗАСТОСУВАННЯ

- Фіксація пластин подвійних підлог
- Монтується в монтажну гайку MQA-M8 / M10

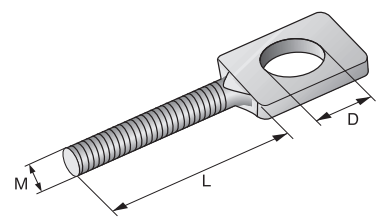

Позначення	Різьба - M	Довжина - L, мм	Діаметр - D, мм	Максимальне розтягуюче навантаження - F, кН	Кількість в упаковці, шт	Код товару
BS M8x40	M8	40	10,5	2	50	**58532 ***
BS M10x40	M10	40	12,5	3	50	**58542***

* Спеціальні терміни поставки. Для уточнення інформації, будь ласка, зверніться до представника Hilti.

Рим-гайка

DIN 582 - Сталь C15E



Позначення	Різьба - M	Кількість в упаковці, шт	Код товару
M8	M8	40	**365873***
M10	M10	20	**365808***
M12	M12	10	**365811***
M16	M16	10	**365809***
M20	M20	6	**365810***
M24	M24	4	**365874***

* Спеціальні терміни поставки. Для уточнення інформації, будь ласка, зверніться до представника Hilti.

Болт з шестигранною головою DIN 933

Клас міцності сталі 8.8

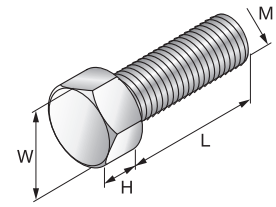

Позначення	Різьба - M	Довжина різьби - L, мм	Висота - H, мм	Розмір гайкового ключа - W, мм	Кількість в упаковці, шт	Код товару
M6x25 Zn DIN 933 8.8	M6	25	4	10	150	**2184488**
M8x20 Zn DIN 933 8.8	M8	20	5	13	50	**2184491**
M8x25 Zn DIN 933 8.8	M8	25	5	13	50	**2184492**
M8x30 Zn DIN 933 8.8	M8	30	5	13	50	**2184305**
M8x35 Zn DIN 933 8.8	M8	35	5	13	50	**2184493**
M10x20 Zn DIN 933 8.8	M10	20	6	17	50	**2184552**
M10x25 Zn DIN 933 8.8	M10	25	6	17	50	**2184495**
M10x30 Zn DIN 933 8.8	M10	30	6	17	50	**2184306**
M10x35 Zn DIN 933 8.8	M10	35	6	17	50	**2184496**
M12x22 Zn DIN 933 8.8	M12	22	8	19	50	**2184498**
M12x25 Zn DIN 933 8.8	M12	25	8	19	50	**2184553**
M12x35 Zn DIN 933 8.8	M12	35	8	19	50	**2184499**
M16x30 Zn DIN 933 8.8	M16	30	10	24	50	**2184501**
M16x50 Zn DIN 933 8.8	M16	50	10	24	25	**2184484**
M16x70 Zn DIN 933 8.8	M16	70	10	24	25	**2184537**
M20x40 Zn DIN 933 8.8	M20	40	12	30	25	**2184502**

Шестигранна гайка DIN 934

Клас міцності сталі 8.8

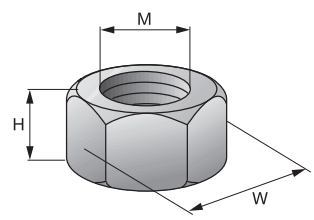

ОБЛАСТІ ЗАСТОСУВАННЯ

- Може відновити пошкоджену різьбу, оскільки виконана з високоміцної сталі

Позначення	Різьба - M	Висота - H, мм	Розмір гайкового ключа - W, мм	Кількість в упаковці, шт	Код товару
M6 Zn DIN 934 8	M6	5	10	150	**2184503**
M8 Zn DIN 934 8	M8	7	13	100	**2184504**
M10 Zn DIN 934 8	M10	8	17	100	**2184505**
M12 Zn DIN 934 8	M12	10	19	50	**2184554**
M16 Zn DIN 934 8	M16	13	24	50	**2184506**
M20 Zn DIN 934 8	M20	16	30	25	**2184507**
M24 Zn DIN 934 8	M24	19	36	25	**2184508**

* Спеціальні терміни поставки. Для уточнення інформації, будь ласка, зверніться до представника Hilti.

З'єднувальна муфта

Клас міцності сталі 4.6

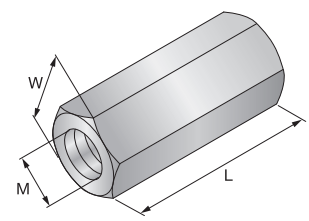

Позначення	Різьба - M	Довжина - L, мм	Розмір гайкового ключа - W, мм	Кількість в упаковці, шт	Код товару
M8x25	M8	25	13	50	**216703**
M8x40	M8	40	13	50	**432188**
M10x30	M10	30	17	50	**216704**
M12x40	M12	40	19	50	**216705**
M16x40	M16	40	24	25	**216706**

Елемент підвісу

Клас міцності сталі 4.6

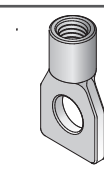

Позначення	Різьба - M	Кількість в упаковці, шт	Код товару
M8	M8	50	**58235***
M10	M10	50	**58245***

* Спеціальні терміни поставки. Для уточнення інформації, будь ласка, зверніться до представника Hilti.

Шайба DIN 125

Сталь 140 HV

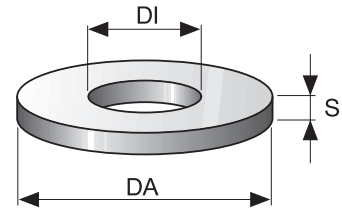

Позначення	Внутрішній діаметр DI, мм	Зовнішній діаметр - DA, мм	Товщина поперечного перерізу - s, мм	Кількість в упаковці, шт	Код товару
6 6,4x12x1,6 Zn IS07089 200HV	6,4	12	1,6	300	**2184555**
8 8,4x16x1,6 Zn IS07089 200HV	8,4	16	1,6	200	**2184556**
10 10,5x20x2 Zn IS07089 200HV	10,5	20	2	150	**2184511**
12 13x24x2,5 Zn IS07089 200HV	13	24	2,5	100	**2184512**
16 17x30x3 Zn IS07089 200HV	17	30	3	50	**2184513**
20 21x37x3 Zn IS07089 200HV	21	37	3	50	**2184514**
24 25x44x4 Zn IS07089 200HV	25	44	3	50	**2184515**

* Спеціальні терміни поставки. Для уточнення інформації, будь ласка, зверніться до представника Hilti.

Позначення	Внутрішній діаметр DI, мм	Зовнішній діаметр - DA, мм	Товщина поперечного перерізу - s, мм	Кількість в упаковці, шт	Код товару
6,4x28x2 A2K Sim.ISO7089 200HV	6,4	28	2	200	**2184520**
8,4x28x2 A2K Sim.ISO7089 200HV	8,4	28	2	200	**2184521**
10,5x28x2 A2K Sim.ISO7089 200HV	10,5	28	2	100	**2184522**

Позначення	Внутрішній діаметр DI, мм	Зовнішній діаметр - DA, мм	Товщина поперечного перерізу - s, мм	Кількість в упаковці, шт	Код товару
8,4x40x3 A2K Sim.ISO7089 200HV	8,4	40	3	50	**2184516**
10,5x40x3 A2K Sim.ISO7089 200HV	10,5	40	3	50	**2184517**
13x40x3 A2K Sim.ISO7089 200HV	13	40	3	50	**2184518**
17x40x3 A2K Sim.ISO7089 200HV	17	40	3	50	**2184519**

Різьбовій адаптер GA

Клас міцності сталі 4.6

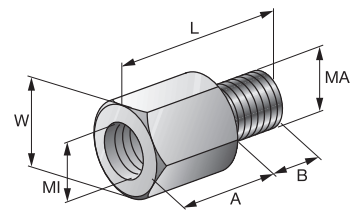

Позначення	Внутрішня різьба - MI	Зовнішня різьба - MA	Довжина - L, мм	A, мм	B, мм	Розмір гайкового ключа - W, мм	Максимальне розтягуюче навантаження - F, кН	Кількість в упаковці, шт	Код товару
GA M8-M10	M10	M8	23	15	6	13	4,31	100	**47389**
GA M12-M10	M10	M12	23	13	8	13	8,29	100	**67577**
GA M8-M12	M12	M8	23	15	6	17	4,31	100	**47390**
GA M10-M12	M12	M10	25	15	8	17	7,18	100	**47391**
GA M16-M12	M12	M16	32	18	11	19	12	50	**47399**

Втулка зменшувальна SR-RM

Клас міцності сталі 4.6

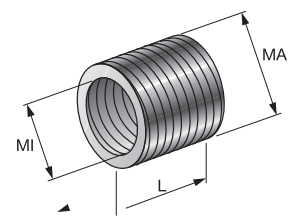

Позначення	Внутрішня різьба - MI	Зовнішня різьба - MA	Довжина - L, мм	Кількість в упаковці, шт	Код товару
SR-RM M12-M8	M8	M12	8	100	**67729**
SR-RM M16-M10	M10	M16	10	100	**58146**
SR-RM M16-M12	M12	M16	10	100	**47428**

Цинковий спрей MZN-400



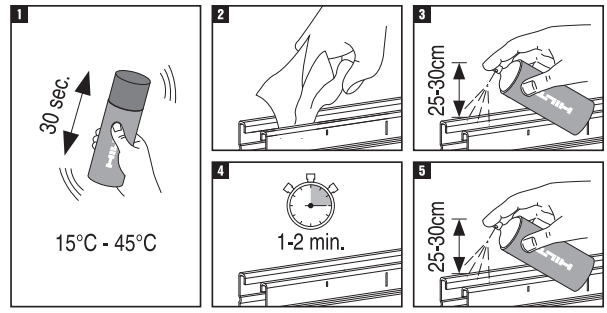

ОБЛАСТІ ЗАСТОСУВАННЯ

- Локальний ремонт (наприклад, зварювальних швів)
- Подальша обробка обрізаних кромок профілів
- Провідне захисне покриття для точкового зварювання

ПЕРЕВАГИ

- Швидкість і легкість використання
- Термостійкість до 300 ° C
- Більше 90% металевого цинкового пилу залишається в сухій плівці

Технічні дані	
Склад матеріалу	Оцинк. (> 90%)
Остаточна обробка поверхні	Глянець, як у оцинкованих поверхонь
Додаткова інформація про продукти	Дотримуйтесь інструкції по застосуванню

Позначення	Вміст на балон / картридж, мл	Вага, г	Кількість в упаковці, шт	Код товару
MZN-400	400	526	1	**2048192**

Пробійник профлисту M-TSH-Z

ОБЛАСТІ ЗАСТОСУВАННЯ

- Синхронне пробивання отворів в Профлистах товщиною до 1,2 мм

ПЕРЕВАГИ

- Два отвори за одну операцію

M-TSH-I

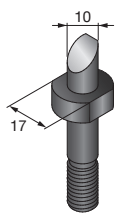

M-TSH-Z

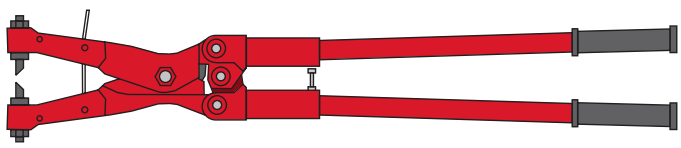

Технічні дані	
Склад матеріалу	Ковкий чавун
Покриття	З порошковим покриттям

Позначення	Діаметр пробивання отворів, мм	Вага, кг	Кількість в упаковці, шт	Код товару
M-TSH-Z	8	5	1	**374004***
M-TSH-I	10		1	**374005***

Ріжучий інструмент для різьбових шпильок MRC

ОБЛАСТІ ЗАСТОСУВАННЯ

- Нарізка різьбових шпильок

ПЕРЕВАГИ

- Для легкої нарізки різьбових шпильок M6 / M8 / M10 без окалин, задирок і стружки
- Поставляється в комплекті з двома встановленими різаками (M8 / M10)

MRC - M6 / M8 / M10

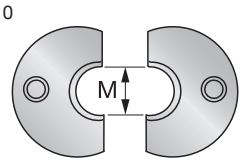

MRC - M8/10

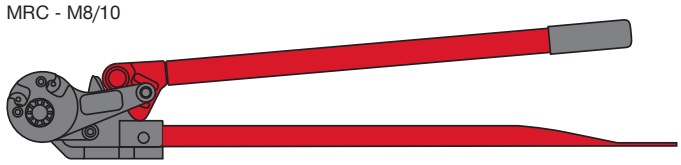

Технічні дані	
Склад матеріалу	Сталь
Покриття	Пофарбований

Позначення	Різьба - M	Кількість в упаковці, шт	Код товару
MRC - M8 / M10	M8/M10	1	**295418***
MRC - M6	M6	1	**295414***
MRC - M8	M8	1	**295412***
MRC - M10	M10	1	**295413***

* Спеціальні терміни поставки. Для уточнення інформації, будь ласка, зверніться до пре дставника Hilti.

Кутник монтажний MW-MX

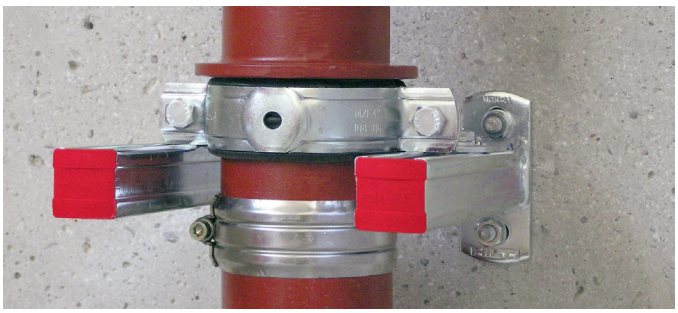

MW-MX 2”-5”

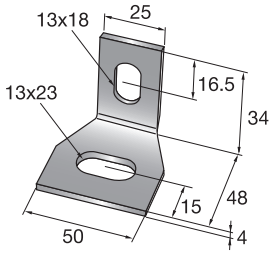

MW-MX 177-508

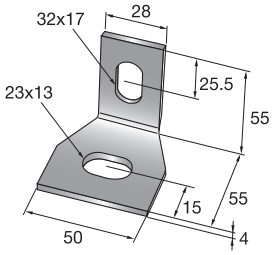

ОБЛАСТІ ЗАСТОСУВАННЯ

- Кріплення хомутів MP-MX до консолей MQK

ПЕРЕВАГИ

- Просте кріплення опор для вертикальних трубопроводів

Технічні дані	
Склад матеріалу	Сталь S235JR - DIN EN 10025
Остаточна обробка поверхні	Холодне цинкування

Позначення	Кількість в упаковці, шт	Код товару
MW-MX 2”-6”	10	**372615**
MW-MX 178-508	10	**372772**

Аксесуари

Гарячий цинк

Різьбова шпилька 4.8 AM

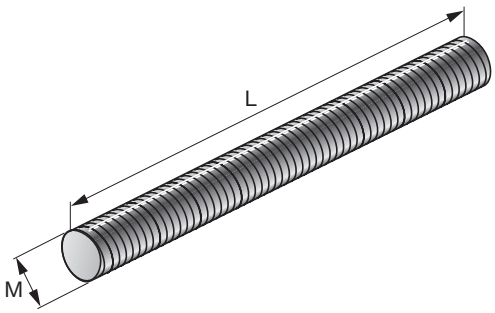

Позначення	Різьба - M	Довжина - L	Кіл-ть в упаковці, шт.	Код товару
AM10x1000-F 4.8	M10	1000 мм	20	304773
AM10x2000-F 4.8	M10	2000 мм	20	414784
AM12x1000-F 4.8	M12	1000 мм	15	304774
AM16x1000-F 4.8	M16	1000 мм	5	304776
AM20x1000-F 4.8	M20	1000 мм	5	304778

Шпилька різьбова анкерна 8.8 AM

Позначення	Різьба	Довжина	Діаметр отвору	Кіл-ть в упаковці, шт.	Код товару
AM 8.8 M10x1000 HDG	M10	1000 мм	12 мм	20	**419102**
AM 8.8 M12x1000 HDG	M12	1000 мм	14 мм	15	**419103**
AM 8.8 M16x1000 HDG	M16	1000 мм	18 мм	5	**419104**
AM 8.8 M20x1000 HDG	M20	1000 мм	22 мм	5	**419105**
AM 8.8 M24x1000 HDG	M24	1000 мм	28 мм	5	**419106**

Різьбова труба 4.8 GR-G-F

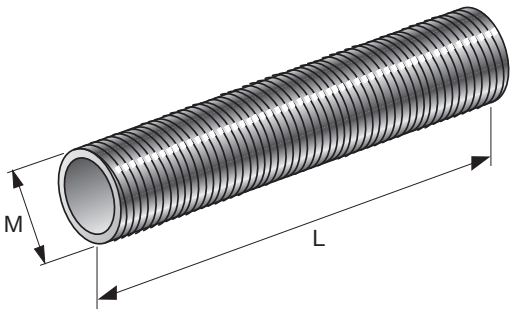

Позначення	Кіл-ть в упаковці, шт.	Код товару
GR-G 1 1/4”x1000-F 4.6	5	304783

З'єднувальна муфта

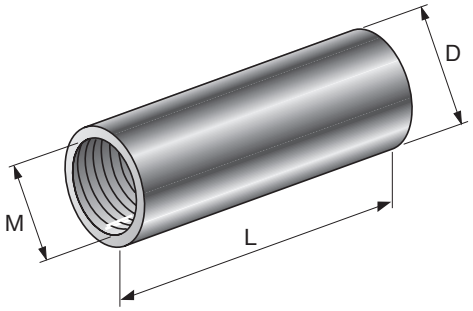

Позначення	Різьба - M	Довжина - L	Діаметр - D	Кіл-ть в упаковці, шт.	Код товару
M10x30-F	M10	30 мм	13 мм	50	304792
M12x40-F	M12	40 мм	15 мм	50	304793

Шайба широка MT-ZW OC (гарячий цинк)

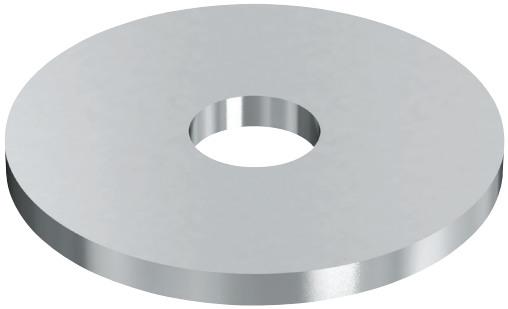

Позначення	Кількість в упаковці, шт.	Код товару
MT-ZW M8 OC	100	2283114
MT-ZW M10 OC	100	2283115
MT-ZW M12 OC	100	2283116
MT-ZW M16 OC	100	2283117

Шайба ISO 7089

Технічні дані

Матеріал	Сталь - DIN EN ISO 7089
Остаточна обробка поверхні	Гарячий цинк

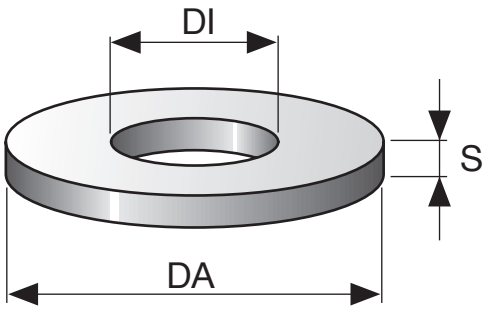

Позначення	Діаметр внутрішній	Діаметр зовнішній	Кількість в упаковці, шт.	Код товару
8 8,4x16x1,6-F ISO 7089 200 HV	8,4 mm	16 mm	200	2184529
10 10,5x20x2-F ISO 7089 200 HV	10,5 mm	20 mm	150	2184530
12 13x24x2,5-F ISO 7089 200 HV	13 mm	24 mm	100	2184531
16 17x30x3-F ISO 7089 200 HV	17 mm	30 mm	50	2184532
A 31/56-F	31 mm	56 mm	100	2008289

Шайба ISO 7093

Технічні дані

Матеріал	Сталь - DIN EN ISO 7093-1
Остаточна обробка поверхні	Гарячий цинк
Внутрішній діаметр	17 мм

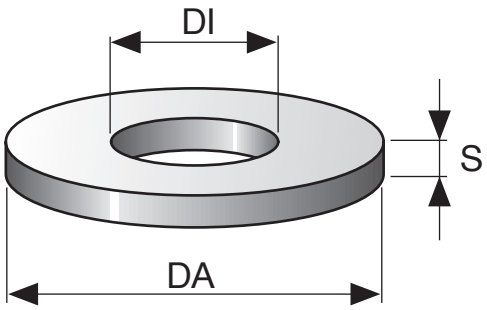

Позначення	Кількість в упаковці, шт.	Код товару
16 17x50x3-F ISO7093-1 200HV	50	2184543

Гайка шестигранна гарячеоцинкована за DIN 934

Технічні дані

Матеріал	Сталь 8.8
Остаточна обробка поверхні	Гарячий цинк - DIN EN ISO 10684

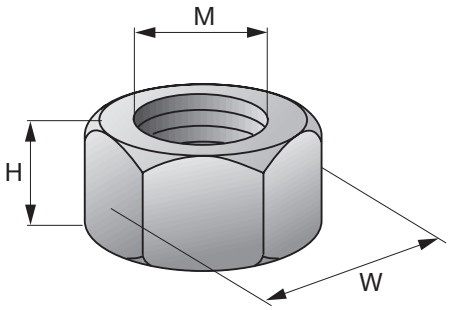

Позначення	Різьба - M	Кількість в упаковці, шт.	Код товару
M8-F DIN 934 8	M8	100	2184524
M10-F DIN 934 8	M10	100	2184525
M12-F DIN 934 8	M12	50	2184526
M16-F DIN 934 8	M16	50	2184527
M30-F	M30	25	2008238

Болт шестигранний гарячеоцинкований згідно DIN 933

Технічні дані

Матеріал	Сталь 8.8
Остаточна обробка поверхні	Гарячий цинк
Діапазон навантажень	Середнє навантаження

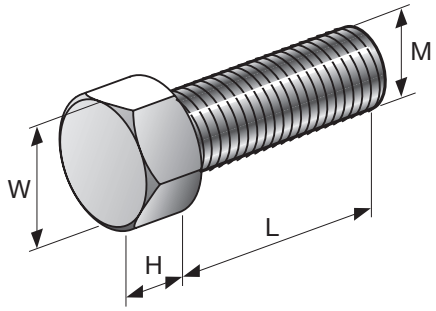

Позначення	Різьба - M	Довжина - L	Кількість в упаковці, шт.	Код товару
M8x25-F DIN 933 8.8 U	M8	25 мм	50	2184557
M10x25-F DIN 933 8.8 U	M10	25 мм	50	2184533
M12x25-F DIN 933 8.8 U	M12	25 мм	50	2184534
M12x30-F DIN 933 8.8 U	M12	30 мм	50	2184523

Аксесуари

Нержавіюча сталь

Різьбова шпилька (нержавіюча сталь A4) AM

Технічні дані	
Склад матеріалу	Нержавіюча сталь A4-70 DIN EN ISO 3506-1

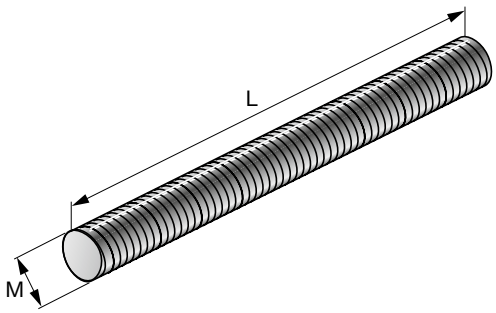

Найменування	Різьба – M	Довжина – L, мм	Пакування	Артикул
AM6x1000 A4-70	M6	1000	10	**58949***
AM6x2000 A4-70	M6	2000	10	**414777***
AM8x1000 A4-70	M8	1000	10	**58666***
AM8x2000 A4-70	M8	2000	10	**414778***
AM8x3000 A4-70	M8	3000	10	**58706***
AM10x1000 A4-70	M10	1000	10	**58670***
AM10x2000 A4-70	M10	2000	10	**414779***
AM10x3000 A4-70	M10	3000	10	**58707***
AM12x1000 A4-70	M12	1000	5	**58671***
AM12x2000 A4-70	M12	2000	5	**414780***
AM12x3000 A4-70	M12	3000	5	**58709***
AM16x1000 A4-70	M16	1000	5	**58683***
AM16x3000 A4-70	M16	3000	5	**58712***
AM20x1000 A4-70	M20	1000	5	**58688***
AM20x2000 A4-70	M20	2000	5	**414782***
AM20x3000 A4-70	M20	3000	5	**58715***
AM24x1000 A4-70	M24	1000	5	**58689***
AM24x2000 A4-70	M24	2000	5	**414783***

* Спеціальні терміни постачання. Для уточнення інформації, будь ласка, зверніться до представника Hilti.

Болт із шестигранною головою (нержавіюча сталь A4)

Технічні дані	
Склад матеріалу	Нержавіюча сталь A4-70 DIN EN ISO 3506-1

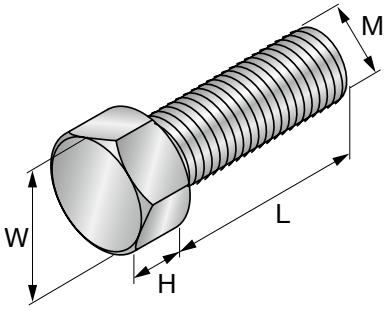

Найменування	Різьба – M	Довжина різьби – L, мм	Висота – H, мм	Розмір гайкового ключа – W, мм	Пакування	Артикул
M8x20 A4-70	M8	20	5	13	50	**87640***
M8x25 A4-70	M8	25	5	13	50	**87637***
M10x20 A4-70	M10	20	6	17	50	**26839***
M10X25 – A4-70	M10	25	6	17	50	**87632***
M12x20 A4-70	M12	20	8	19	50	**387988***
M12x25 A4-70	M12	25	8	19	50	**87634***

* Спеціальні терміни постачання. Для уточнення інформації, будь ласка, зверніться до представника Hilti.

Шестигранна гайка DIN 934 (нержавіюча сталь A2)

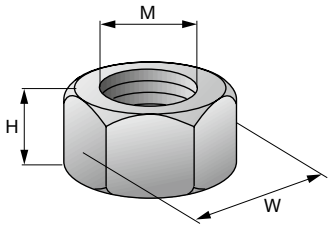

Технічні дані

Склад матеріалу	Нержавіюча сталь A4-70

Найменування	Різьба – M	Висота – H, мм	Розмір гайкового ключа – W, мм	Пакування	Артикул
M6 DIN 934 A4-70	M6	5	10	150	**2184472**
M8 DIN 934 A4-70	M8	7	13	100	**2184473**
M10 DIN 934 A4-70	M10	8	17	50	**2184474**
M12 DIN 934 A4-70	M12	10	19	50	**2184475**
M16 DIN 934 A4-70	M16	13	24	25	**2184476**
M20 DIN 934 A4-70	M20	16	30	25	**2184536**
M24 A4-70	M24	19	36	25	**387993***

* Спеціальні терміни постачання. Для уточнення інформації, будь ласка, зверніться до представника Hilti.

Оцинкована шайба DIN 125 (нержавіюча сталь A4)

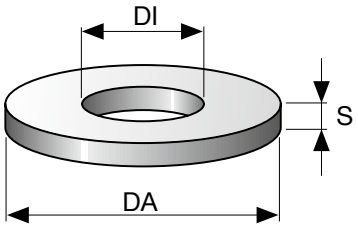

Технічні дані

Склад матеріалу	Нержавіюча сталь A4/140 HV

Найменування	Внутрішній діаметр DI, мм	Зовнішній діаметр DA, мм	Товщина поперечного перерізу – s, мм	Пакування	Артикул
A 6,4/12 A4	6,4	12	1,6	50	**58922***
10 10,5x20x2 ISO 7089 A4 200 HV	10,5	20	2	150	**2184477**
12 13x24x2,5 ISO 7089 A4 200 HV	13	24	2,5	100	**2184549**
16 17x30x3 ISO 7089 A4 200 HV	17	30	3	50	**2184535**
A 21/37 A4	21	37	3	25	**387990***
A 25/44 A4	25	44	4	25	**387991***

* Спеціальні терміни постачання. Для уточнення інформації, будь ласка, зверніться до представника Hilti.

Шайба DIN 125 (нержавіюча сталь A4)

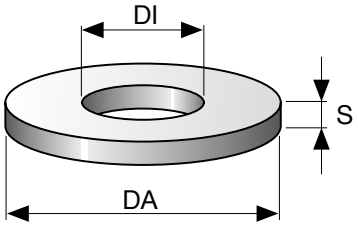

Технічні дані

Склад матеріалу	Нержавіюча сталь A4/140 HV

Найменування	Внутрішній діаметр DI, мм	Зовнішній діаметр DA, мм	Товщина поперечного перерізу – s, мм	Пакування	Артикул
Шайба 8,4x40x3 Sim.ISO 7089 A4 200 HV	8,4	40	3	50	**2184545**
Шайба 10,5x40x3 Sim.ISO 7089 A4 200 HV	10,5	40	3	50	**2184303**
Шайба 13x40x3 Sim.ISO 7089 A4 200 HV	13	40	3	25	**2184546**
Шайба 17x40x3 Sim.ISO 7089 A4 200 HV	17	40	3	50	**2184547**

* Спеціальні терміни постачання. Для уточнення інформації, будь ласка, зверніться до представника Hilti.

Фіксуючі опори

Оцинковані

Компактна фіксуюча опора MFP-CSL



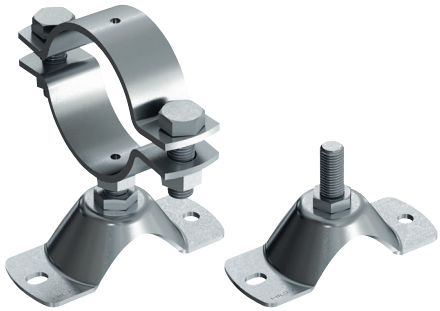

ОБЛАСТІ ЗАСТОСУВАННЯ

- Може використовуватися в поєднанні з трубними хомутами для фіксуючих опор MFP-PC
- Може використовуватися в поєднанні з хомутами для труб холодопостачання MFP-KF
- Зазначені значення навантажень дійсні тільки при використанні анкерів Hilti HST3 та HUS3
- Для установки в обмеженому просторі

ПЕРЕВАГИ

- Труби можуть встановлюватися ближче до базового матеріалу
- Спеціальна конструкція для більш легкої повторної установки
- Просте регулювання висоти
- Простота збірки і установки

Технічні дані	
Склад матеріалу	Сталь
Остаточна обробка поверхні	Холодне цинкування
Тип базового матеріалу	Бетон, Сталь

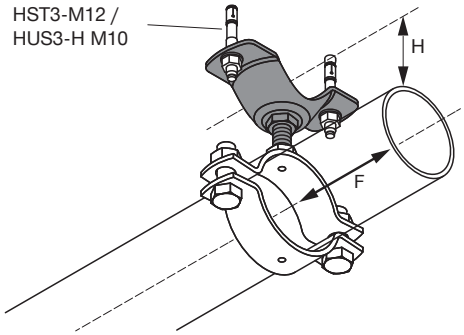

Позначення	Відстань-H, мм	Рекомендоване навантаження - F, кН	Вага, кг	Кіл-ть в упаковці, шт.	Код товару
MFP-CSL	85-115	2	0,85	1	**2223016**

MFP-CSL

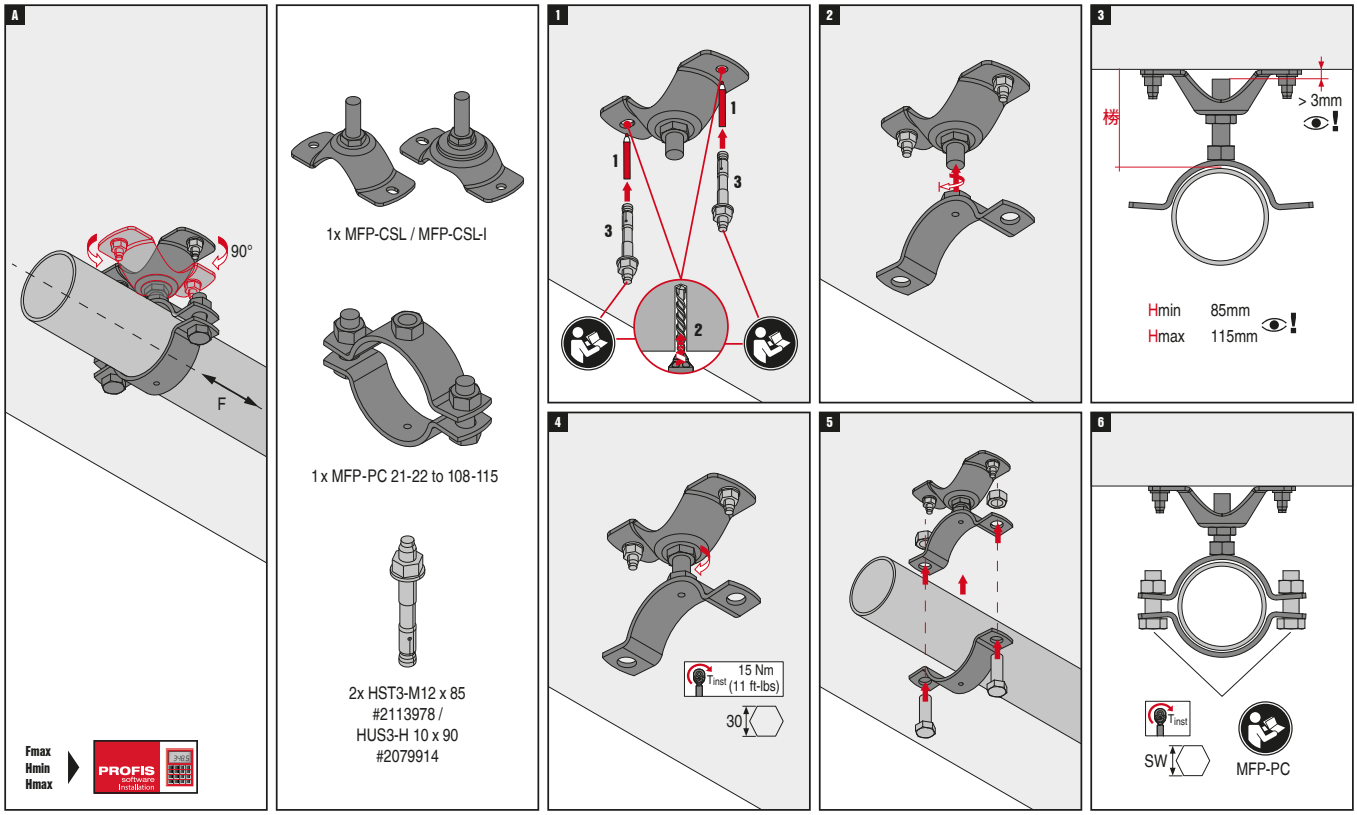

Компактна фіксуюча опора з ізоляцією MFP-CL-I

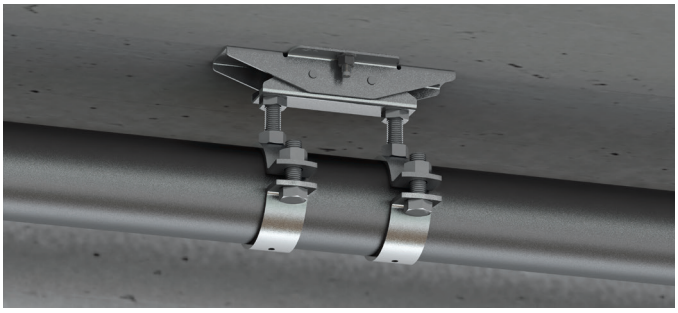

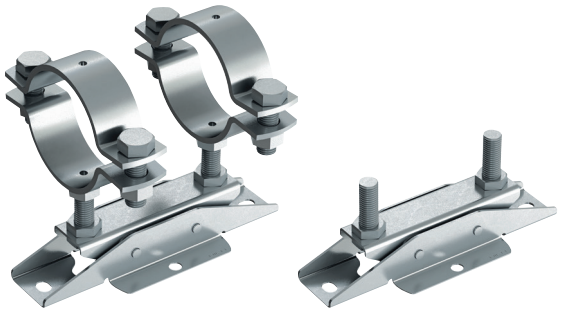

ОБЛАСТІ ЗАСТОСУВАННЯ

- Може використовуватися в поєднанні з трубними хомутами для фіксуючих опор MFP-PC
- Зазначені значення навантажень дійсні тільки при використанні анкерів Hilti HST3 та HUS3
- Для установки в обмеженому просторі

ПЕРЕВАГИ

- Труби можуть встановлюватися ближче до базового матеріалу
- Може кріпитися з використанням поздовжніх або поперечних анкерних отворів
- Простота збірки і установки
- Звукоізоляція - підтверджено відповідність вимогам DIN 109
- Просте регулювання висоти

Технічні дані	
Склад матеріалу	Сталь
Остаточна обробка поверхні	Холодне цинкування
Тип базового матеріалу	Бетон, Сталь

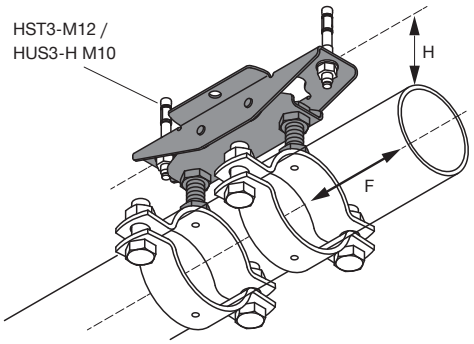

Позначення	Відстань-H, мм	Рекомендоване навантаження - F, кН	Вага, кг	Кіл-ть в упаковці, шт.	Код товару
MFP-CL-I	85-115	4	1,87	1	**2223018**

MFP-CL-I

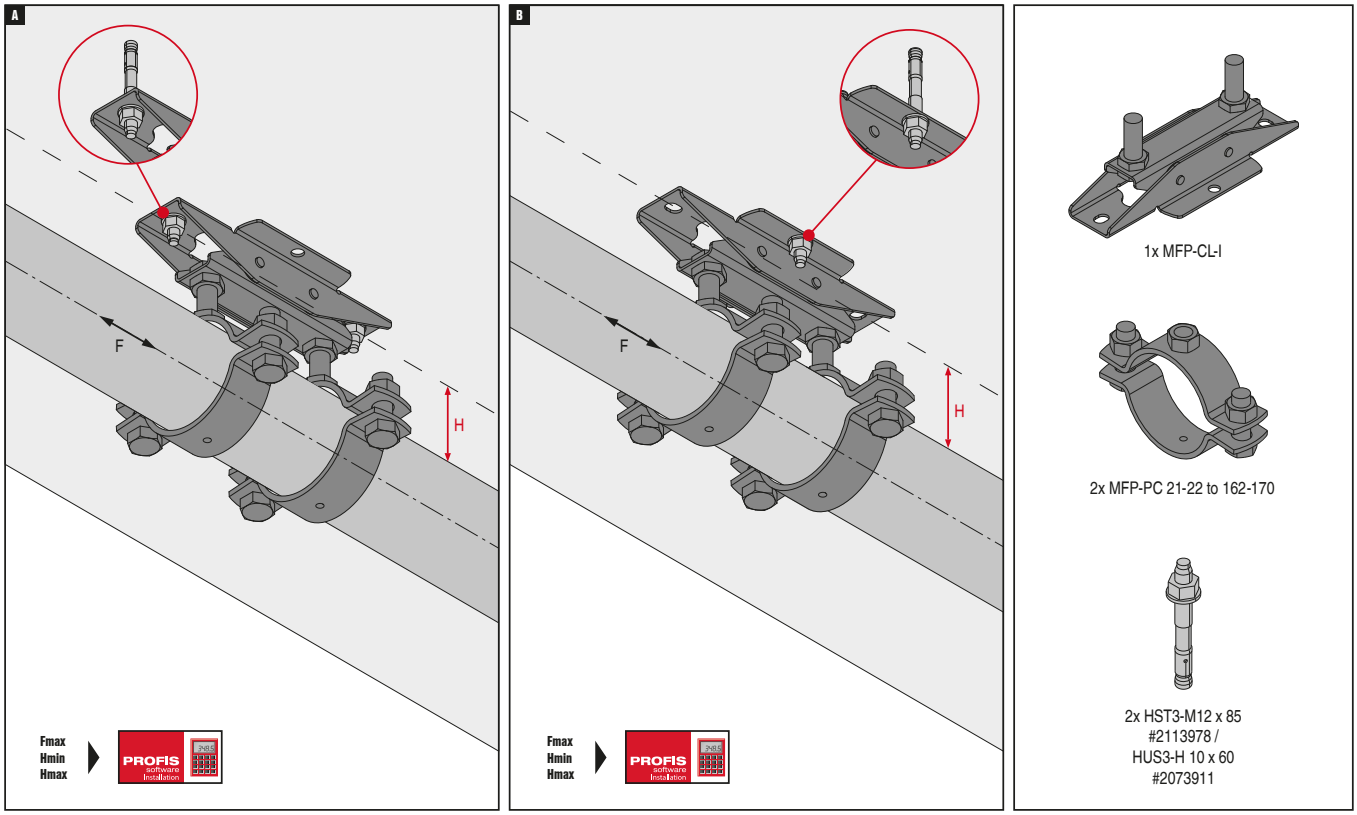

MFP-CL-I

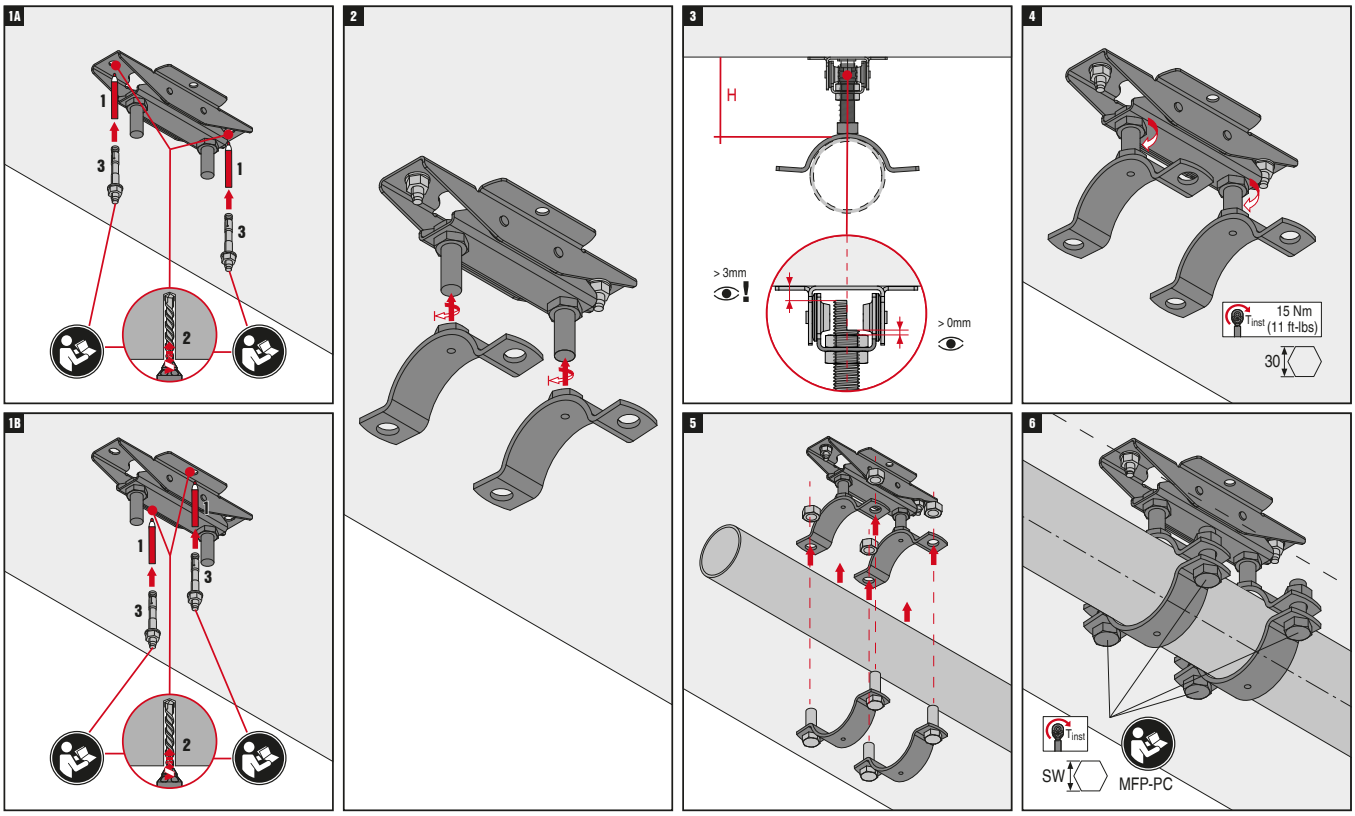

Компактний комплект подвійних фіксуючих опор з ізоляцією MFP-CLD-I

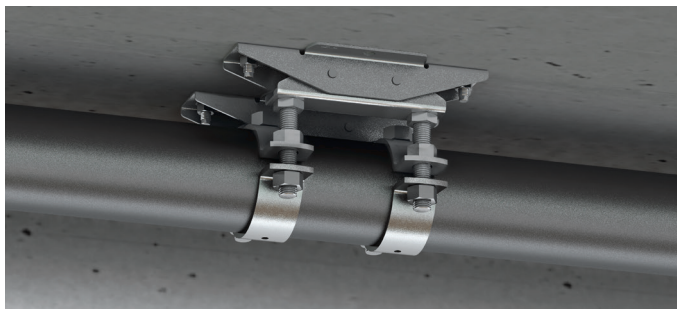

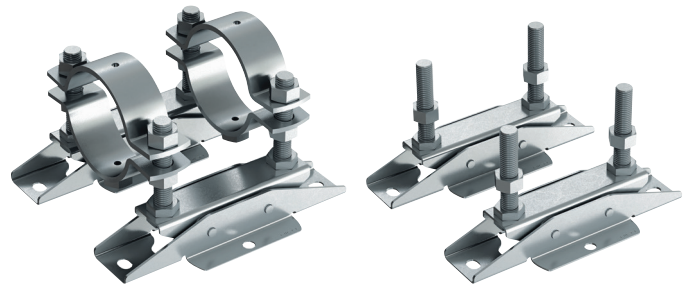

ОБЛАСТІ ЗАСТОСУВАННЯ

- Може використовуватися в поєднанні з трубними хомутами для фіксуючих опор MFP-PC
- Зазначені значення навантажень дійсні тільки при використанні анкерів Hilti HST3 та HUS3
- Для установки в обмеженому просторі

ПЕРЕВАГИ

- Труби можуть встановлюватися ближче до базового матеріалу
- Може кріпитися з використанням поздовжніх або поперечних анкерних отворів
- Простота збірки і установки
- Спеціальна конструкція для більш легкої повторної установки
- Звукоізоляція - підтверджено відповідність вимогам DIN 4109
- Спеціальна конструкція для більш легкої повторної установки

Технічні дані	
Склад матеріалу	Сталь
Остаточна обробка поверхні	Холодне цинкування
Тип базового матеріалу	Бетон, Сталь

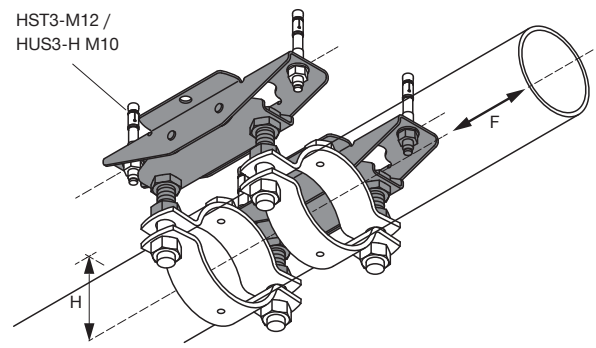

Позначення	Відстань-H, мм	Рекомендоване навантаження - F, кН	Вага, кг	Кіл-ть в упаковці, шт.	Код товару
MFP-CLD-I	95-175	8	4,35	1	**2223014**

MFP-CLD-I

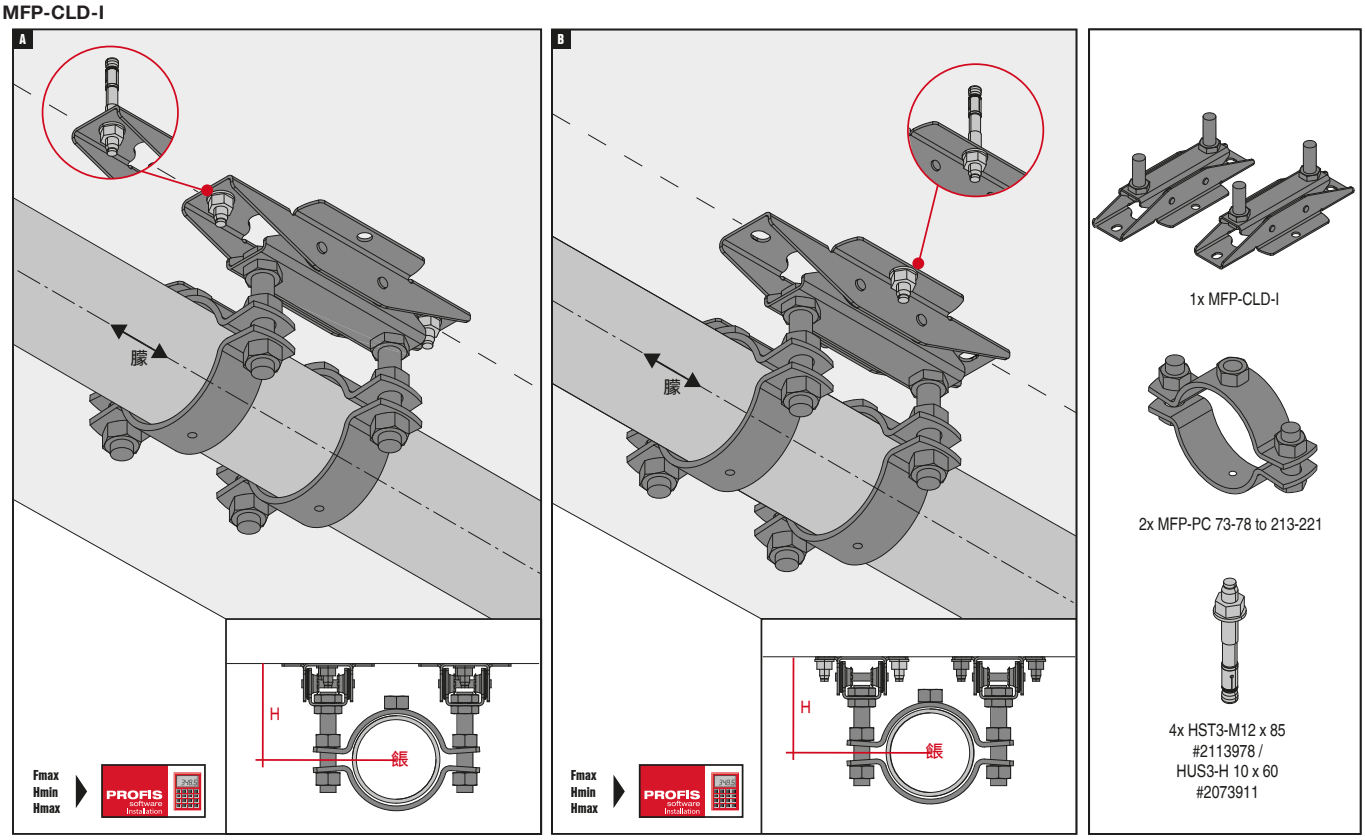

MFP-CLD-I

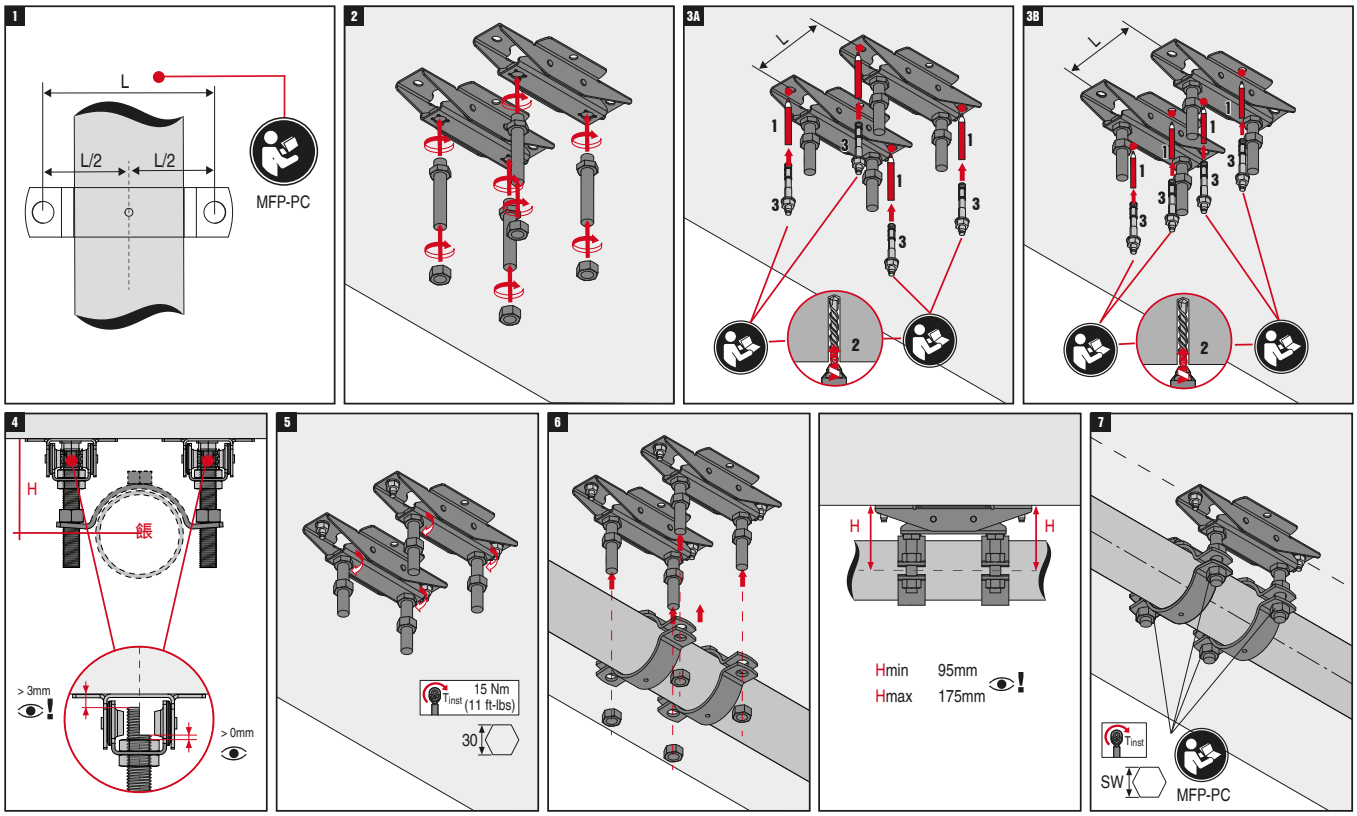
1
L
L/2
L/2
MFP-PC
2
3A
L
1
3
1
3
1
3
2
3B
L
1
1
3
1
3
3
2
4
H
> 3mm
> 0mm
5
15 Nm
(11 ft-lbs)
30
6
H
H
Hmin 95mm
Hmax 175mm
7
SW
MFP-PC

Компактна фіксуюча опора MFP-CH

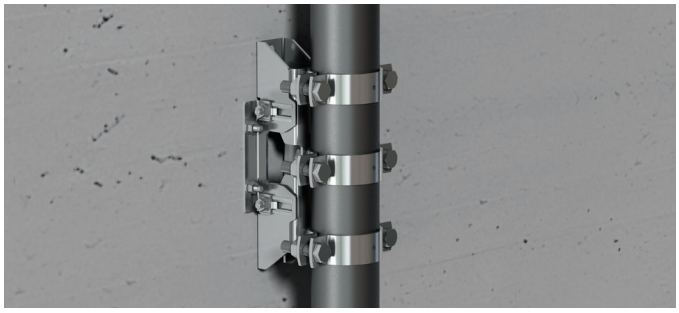

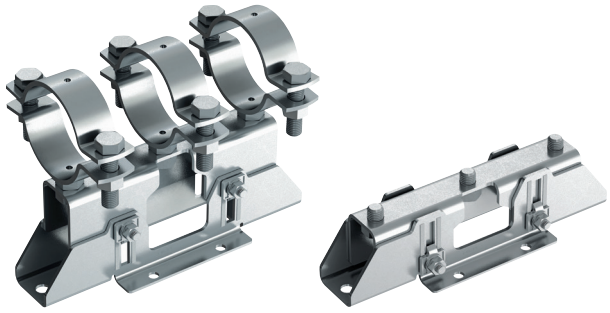

ОБЛАСТІ ЗАСТОСУВАННЯ

- Для використання в поєднанні з трубними хомутами для фіксуючих опор MFP-PC
- Може використовуватися в якості фіксуючої опори для труб холодопостачання з використанням хомутів для труб охолодження MFP-KF
- Зазначені значення навантаження дійсні тільки при використанні анкерів Hilti HST3 та HUS3
- Для установки в обмеженому просторі

ПЕРЕВАГИ

- Труби можуть встановлюватися ближче до базового матеріалу
- Просте регулювання висоти
- Підходить для установки на похилих трубах
- Простота збірки і установки

Технічні дані	
Склад матеріалу	Сталь
Остаточна обробка поверхні	Холодне цинкування
Тип базового матеріалу	Бетон, Сталь

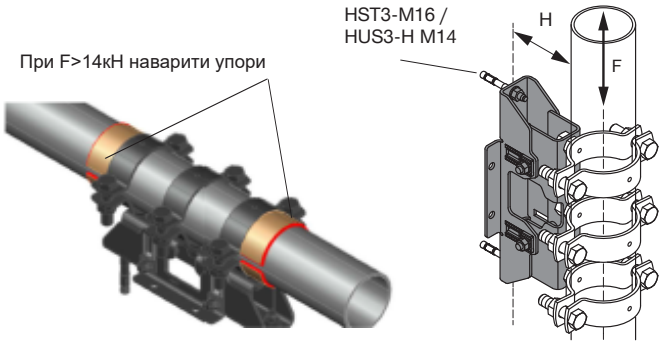

Позначення	Відстань-H, мм	Рекомендоване навантаження - F, кН	Вага, кг	Кіл-ть в упаковці, шт.	Код товару
MFP-CH	115-165	12-22	6,04	1	**2223015**

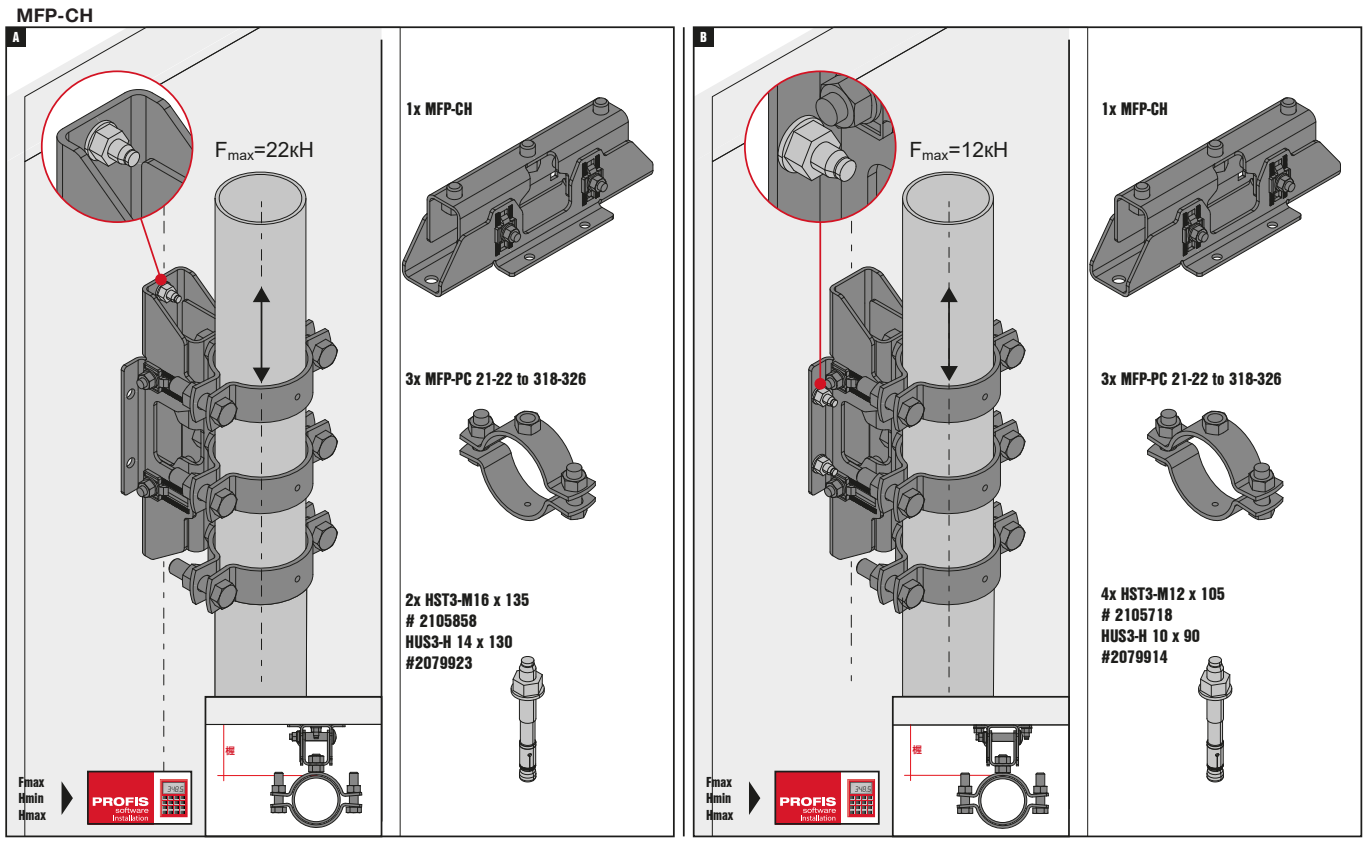

MFP-CH

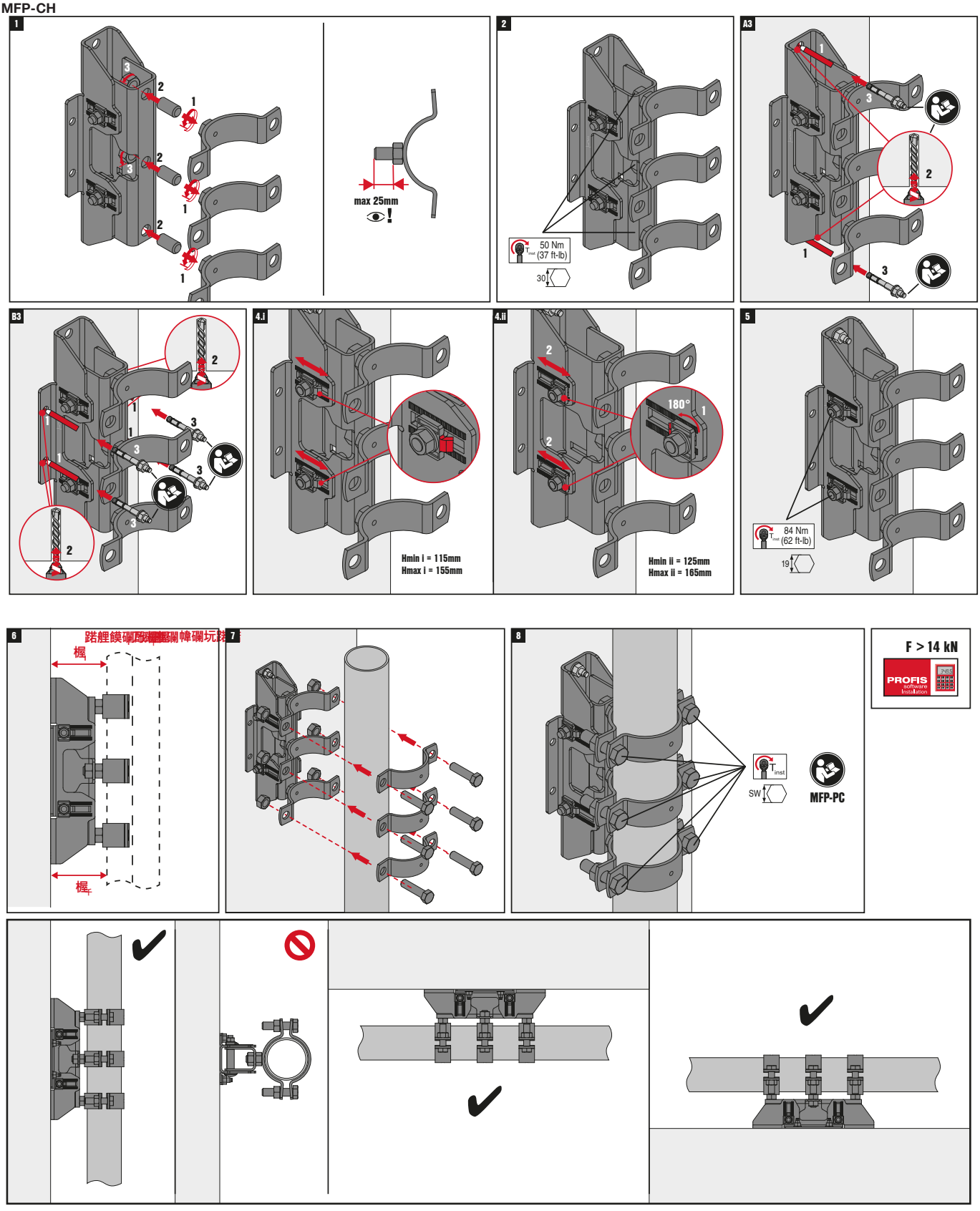
1
max 25mm
2
50 Nm (37 ft-lb)
30
A3
B3
4.I
Hmin i = 115mm
Hmax i = 155mm
4.II
180°
Hmin ii = 125mm
Hmax ii = 165mm
5
84 Nm (62 ft-lb)
19
6
7
8
F > 14 kN
PROFIS
MFP-PC

Компактний комплект подвійних фіксуючих опор MFP-CHD



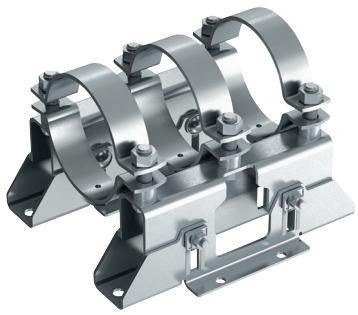

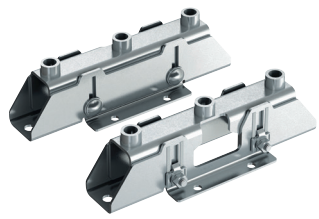

ОБЛАСТІ ЗАСТОСУВАННЯ

- Для використання в поєднанні з трубними хомутами для фіксуючих опор MFP-PC
- Зазначені значення навантаження дійсні тільки при використанні анкерів Hilti HST3 та HUS3
- Для установки в обмеженому просторі

ПЕРЕВАГИ

- Труби можуть встановлюватися ближче до базового матеріалу
- Просте регулювання висоти
- Спеціальна конструкція для більш легкої повторної установки
- Підходить для установки на похилих трубах
- Простота збірки і установки

Технічні дані	
Склад матеріалу	Сталь
Остаточна обробка поверхні	Холодне цинкування
Тип базового матеріалу	Бетон, Сталь

При F>14кН наварити упори

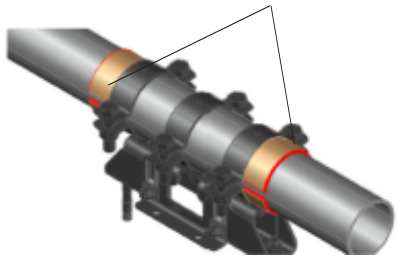

HST3-M16 /
HUS3-H M14

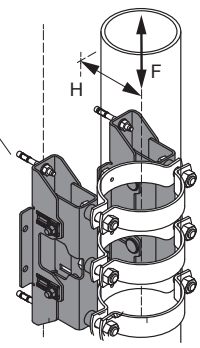

Позначення	Відстань-H, мм	Рекомендоване навантаження - F, кН	Вага, кг	Кіл-ть в упаковці, шт.	Код товару
MFP-CHD	130-180	24-44	11,65	1	**2238264**

MFP-CHD

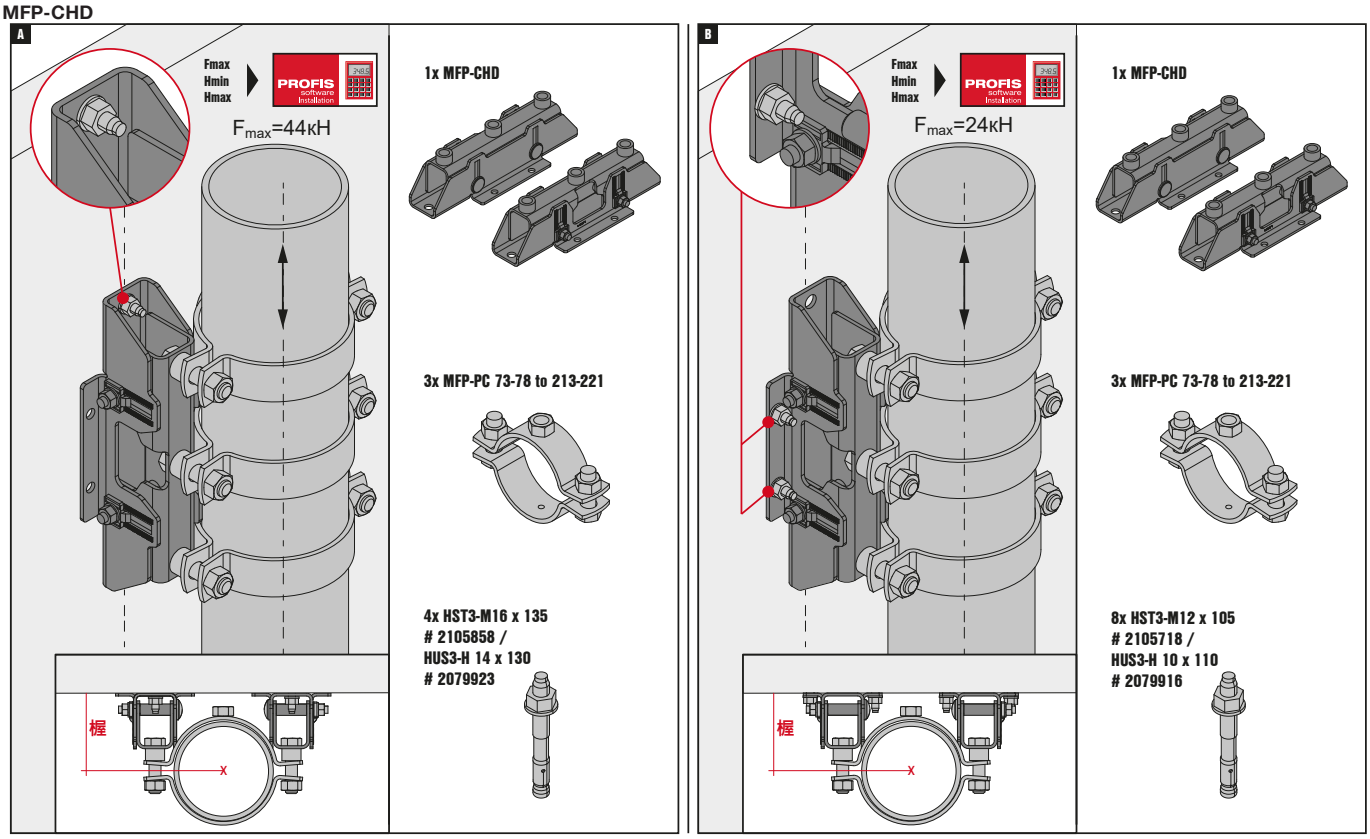

MFP-CHD

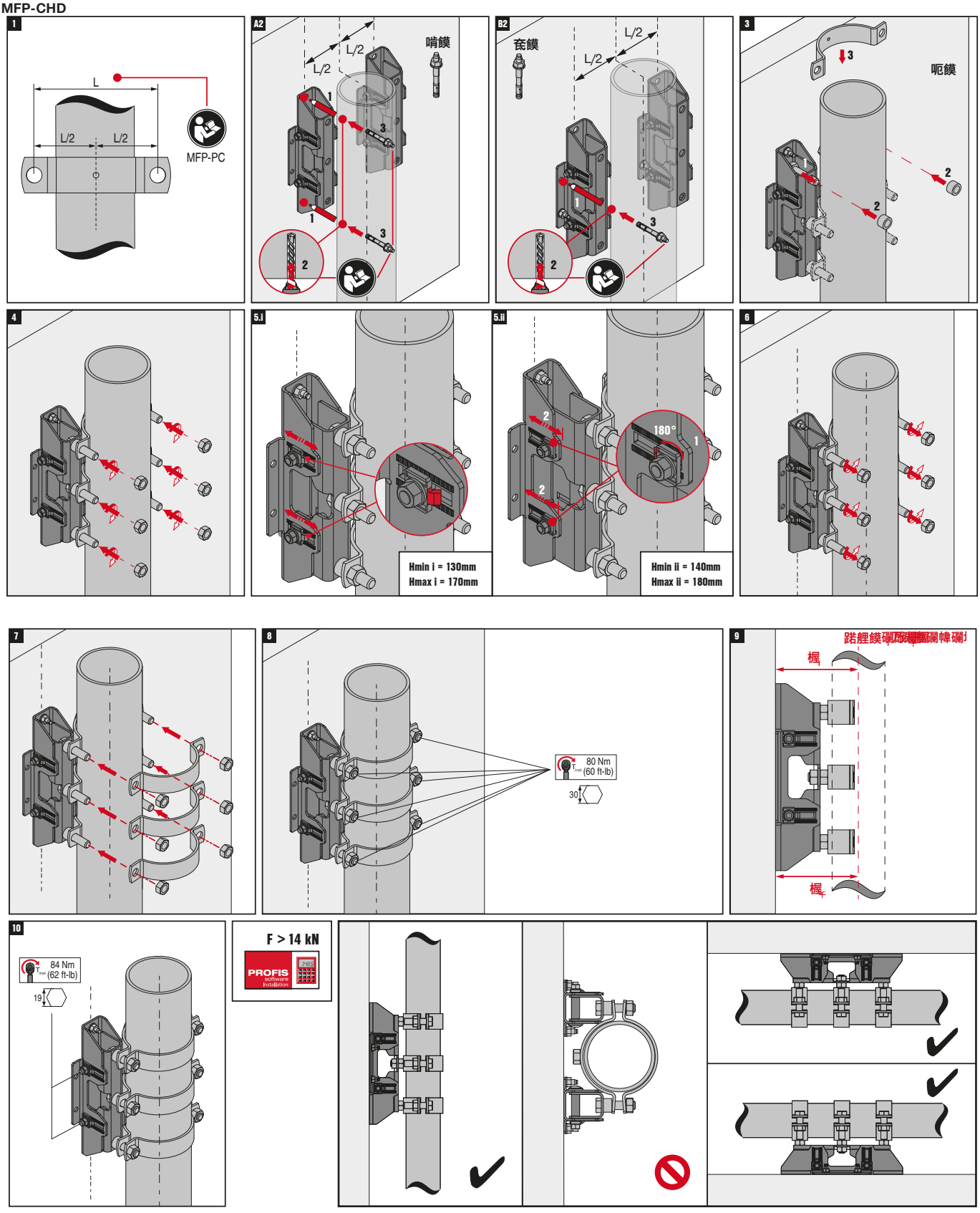
1
L
L/2
L/2
MFP-PC
A2
L/2
L/2
哨饃
1
3
1
3
2
B2
L/2
L/2
套饃
1
3
2
3
呃饃
2
2
4
5.i
Hmin i = 130mm
Hmax i = 170mm
5.ii
180°
2
2
1
Hmin ii = 140mm
Hmax ii = 180mm
6
7
8
80 Nm
(60 ft-lb)
30
9
梶
梶
10
84 Nm
(62 ft-lb)
19
F > 14 kN
PROFIS
software
installation

Фіксуюча опора для невисоких навантажень MFP-L





ОБЛАСТІ ЗАСТОСУВАННЯ

- Може використовуватися в поєднанні з трубними хомутами для фіксуючих опор MFP-PC
- Зазначені значення навантаження дійсні тільки при використанні анкерів Hilti HST3 та HUS3
- Для використання з трубами, що встановлюються на відстані до 500 мм від базового матеріалу
- Для використання в випадках, коли навантаження діє тільки в одну сторону

ПЕРЕВАГИ

- Кут кріплення, що регулюється - допомагає уникнути попадання в арматуру
- Спеціальна конструкція для більш легкої повторної установки
- Потрібно лише один типорозмір анкера
- Просте регулювання висоти
- Простота збірки і установки

Технічні дані	
Склад матеріалу	Сталь
Остаточна обробка поверхні	Холодне цинкування
Тип базового матеріалу	Бетон

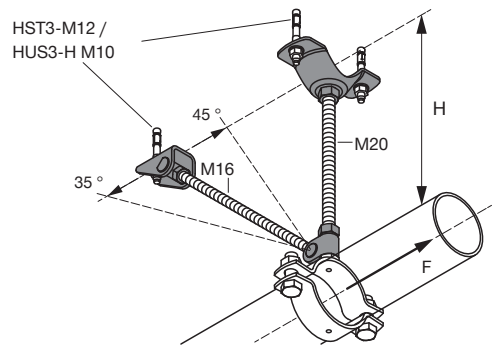

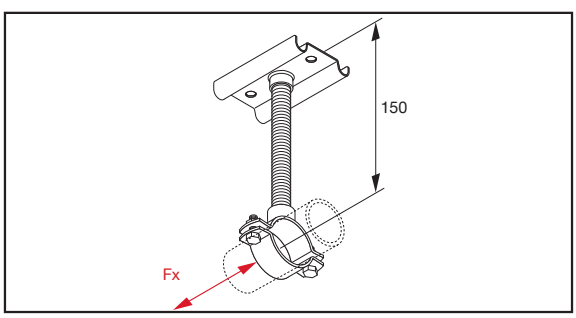

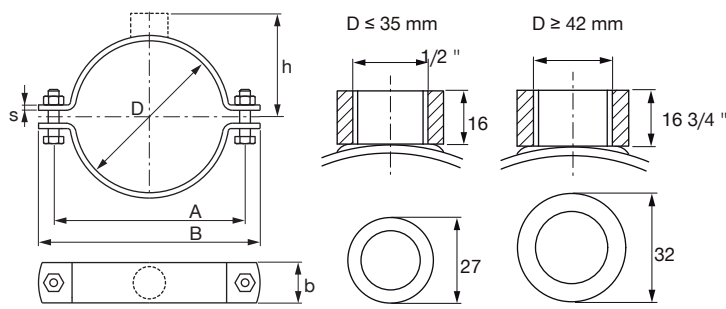

Позначення	Відстань-H, мм	Рекомендоване навантаження - F, кН	Вага, кг	Кіл-ть в упаковці, шт.	Код товару
Комплект MFP-L	150-500	4	1,75	1	**2223121****
Опорна плита MFP-BP M20				1	**2222960**
Комплект відтяжок MFP-BR M16				1	**2222549**

** Артикули комплектів тимчасово недоступні до замовлення, можливо замовити тільки позиції окремо. Для уточнення інформації, будь ласка, зверніться до представника Hilti.

Фіксуюча опора для невисоких навантажень MFP-L2

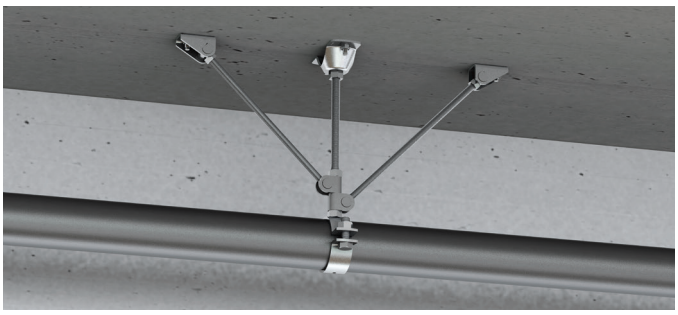



ОБЛАСТІ ЗАСТОСУВАННЯ

- Можуть використовуватися в поєднанні з трубними хомутами для фіксуючих опор MFP-PC
- Зазначені значення навантаження дійсні тільки при використанні анкерів Hilti HST3 та HUS3
- Для використання з трубами, що встановлюються на відстані до 500 мм від базового матеріалу
- Для використання в випадках, коли напрямок дії навантаженн невідомо чи змінюється

ПЕРЕВАГИ

- Регульований кут кріплення - допомагає уникнути попадання в арматуру
- Спеціальна конструкція для більш легкої повторної установки
- Потрібно лише один типорозмір анкера
- Простота збірки і установки

Технічні дані

Склад матеріалу	Сталь
Остаточна обробка поверхні	Холодне цинкування
Тип базового матеріалу	Бетон

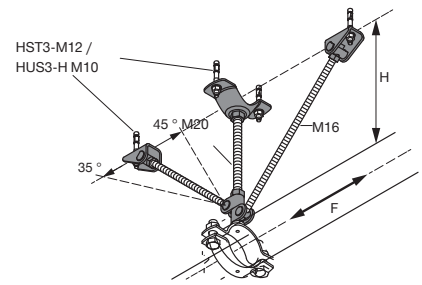

Позначення	Відстань-H, мм	Рекомендоване навантаження - F, кН	Вага, кг	Кіл-ть в упаковці, шт.	Код товару
Комплект MFP-L2	190-500	4	2,53	1	**2223123** **
Опорна плита MFP-BP M20				1	**2222960**
Комплект відтяжок MFP-BR M16				2	**2222549**

** Артикули комплектів тимчасово недоступні до замовлення, можливо замовити тільки позиції окремо. Для уточнення інформації, будь ласка, зверніться до представника Hilti.

Фіксуюча опора для невисоких навантажень MFP-LD

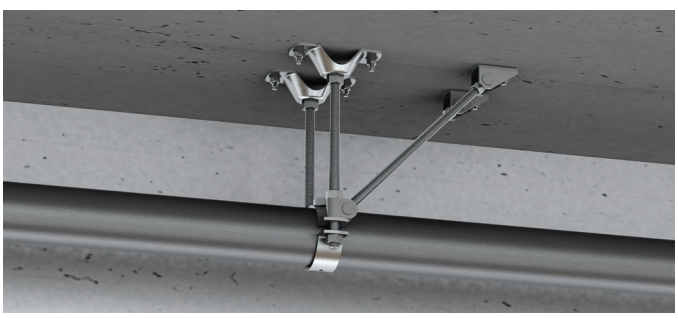



ОБЛАСТІ ЗАСТОСУВАННЯ

- Може використовуватися в поєднанні з трубними хомутами для фіксуючих опор MFP-PC
- Зазначені значення навантаження дійсні тільки при використанні анкерів Hilti HST3 та HUS3
- Для використання з трубами, що встановлюються на відстані до 500 мм від базового матеріалу
- Для використання в випадках, коли навантаження діє тільки в одну сторону

ПЕРЕВАГИ

- Кут кріплення, що регулюється - допомагає уникнути попадання в арматуру
- Спеціальна конструкція для більш легкої повторної установки
- Потрібно лише один типорозмір анкера
- Просте регулювання висоти
- Простота збірки і установки

Технічні дані

Склад матеріалу	Сталь
Остаточна обробка поверхні	Холодне цинкування
Тип базового матеріалу	Бетон

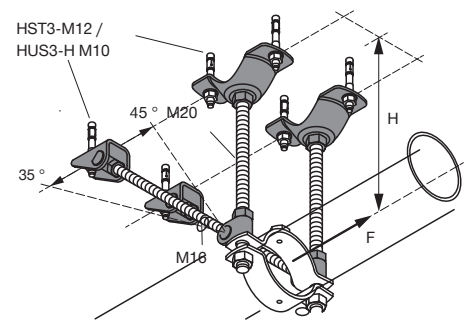

Позначення	Відстань-H, мм	Рекомендоване навантаження - F, кН	Вага, кг	Кіл-ть в упаковці, шт.	Код товару
Комплект MFP-LD	190-500	8	3,5	1	**2223122** **
Опорна плита MFP-BP M20				2	**2222960**
Комплект відтяжок MFP-BR M16				2	**2222549**

** Артикули комплектів тимчасово недоступні до замовлення, можливо замовити тільки позиції окремо. Для уточнення інформації, будь ласка, зверніться до представника Hilti.

Фіксуюча опора для невисоких навантажень MFP-LD2

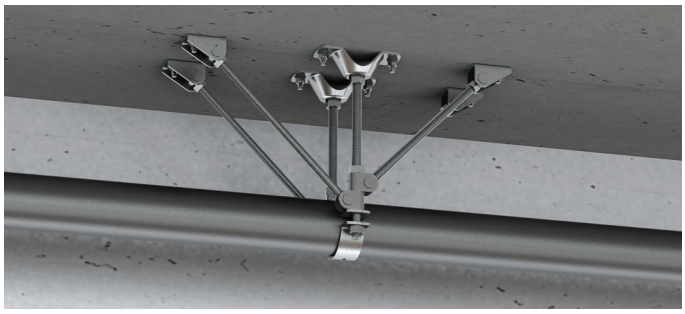



ОБЛАСТІ ЗАСТОСУВАННЯ

- Може використовуватися в поєднанні з трубними хомутами для фіксованих опор MFP-PC
- Зазначені значення навантаження дійсні тільки при використанні анкерів Hilti HST та HUS
- Для використання з трубами, що встановлюються на відстані до 500 мм від базового матеріалу
- Для використання в випадках, коли напрямок дії навантаженн невідомо чи змінюється

ПЕРЕВАГИ

- Кут кріплення, що регулюється - допомагає уникнути попадання в арматуру
- Спеціальна конструкція для більш легкої повторної установки
- Потрібно лише один типорозмір анкера
- Просте регулювання висоти
- Простота збірки і установки

Технічні дані	
Склад матеріалу	Сталь
Остаточна обробка поверхні	Холодне цинкування
Тип базового матеріалу	Бетон

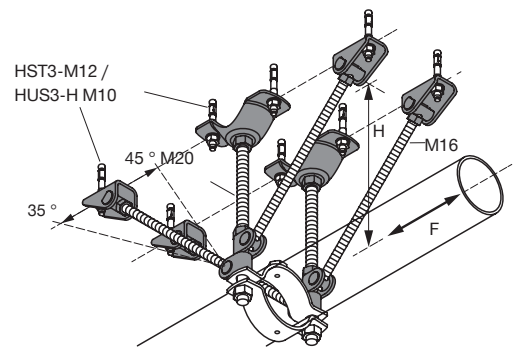

Позначення	Відстань-H, мм	Рекомендоване навантаження - F, кН	Вага, кг	Кіл-ть в упаковці, шт.	Код товару
Комплект MFP-LD2	190-500	8	5,06	1	**2223124****
Опорна плита MFP-BP M20				2	**2222960**
Комплект відтяжок MFP-BR M16				4	**2222549**

** Артикули комплектів тимчасово недоступні до замовлення, можливо замовити тільки позиції окремо. Для уточнення інформації, будь ласка, зверніться до представника Hilti.

MFP-L / MFP-L2 / MFP-LD / MFP-LD2

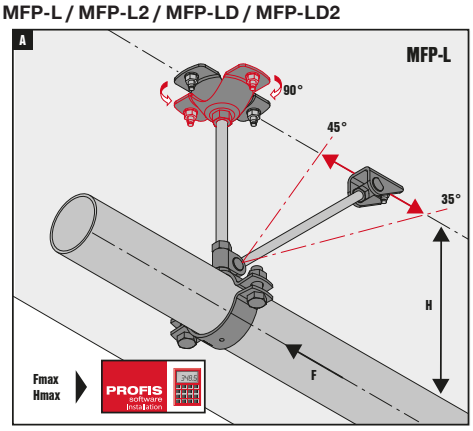

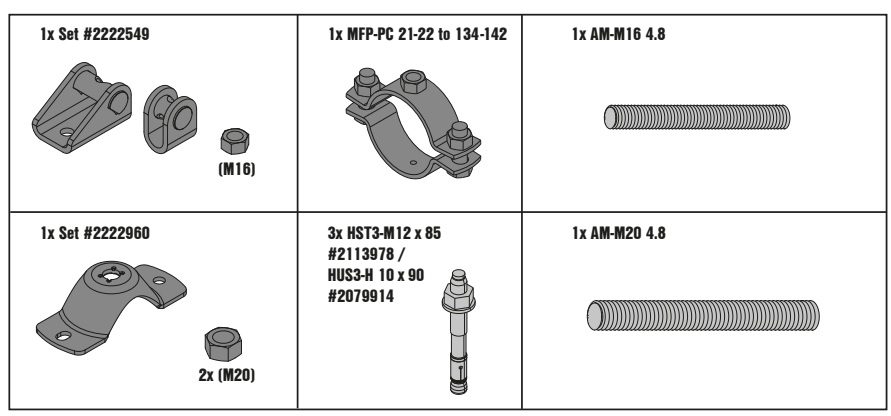

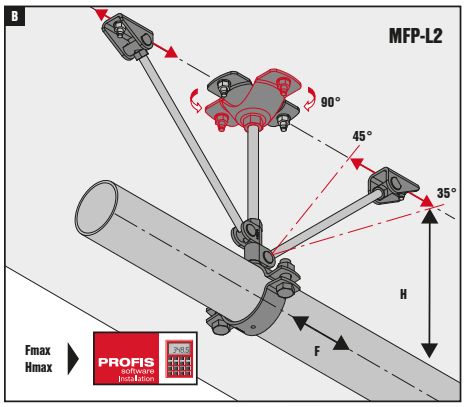

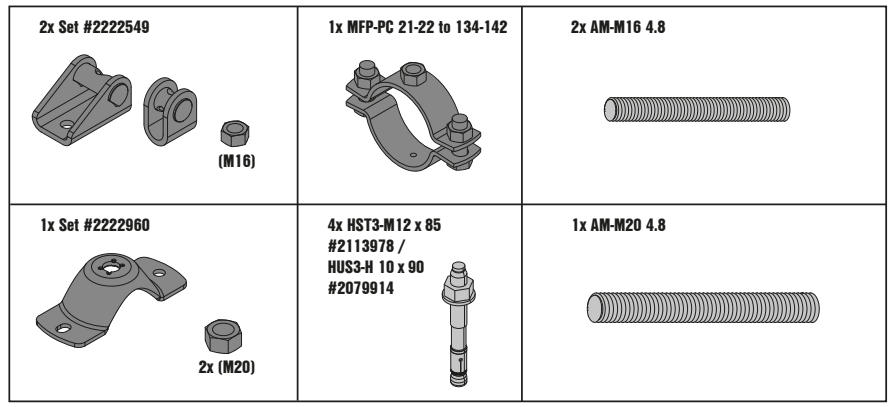

MFP-L / MFP-L2 / MFP-LD / MFP-LD2

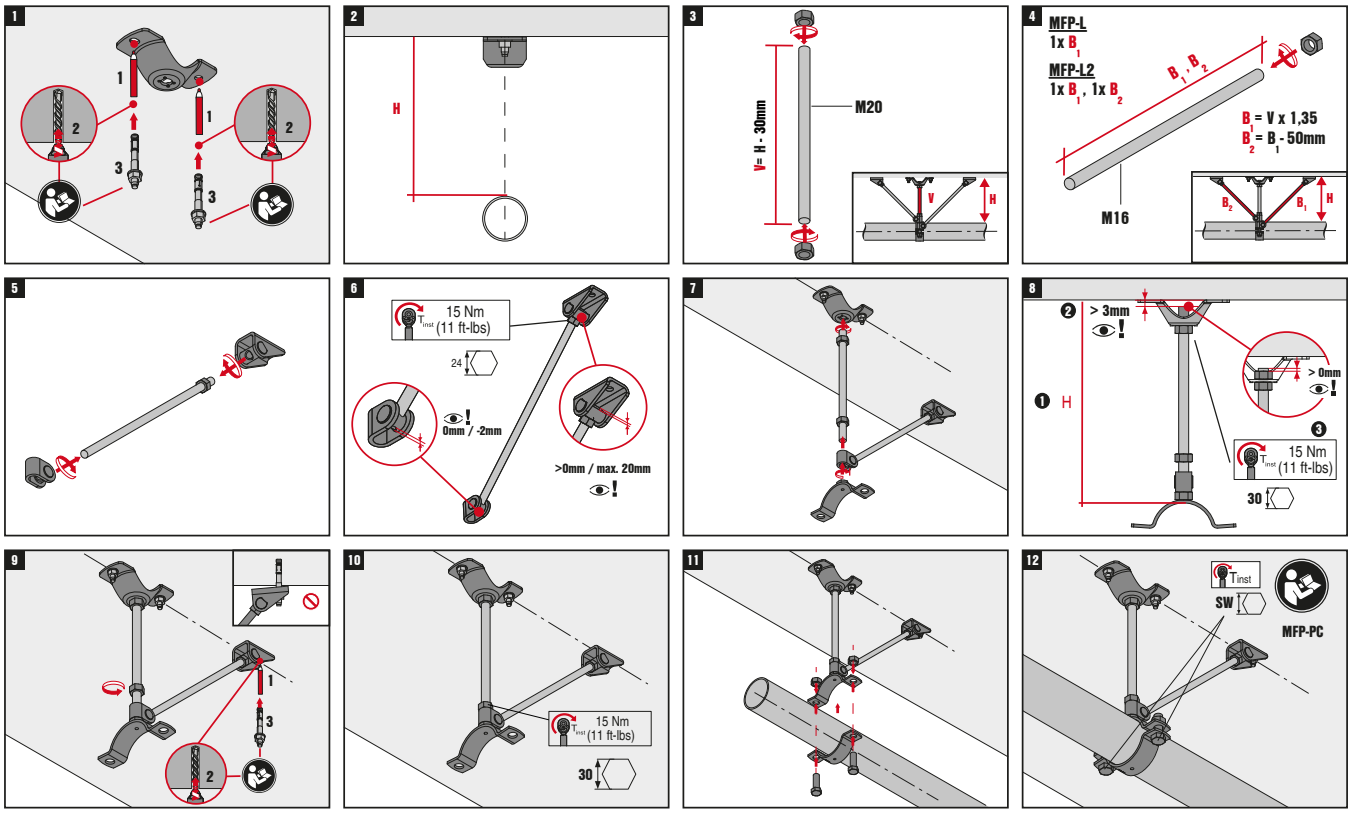

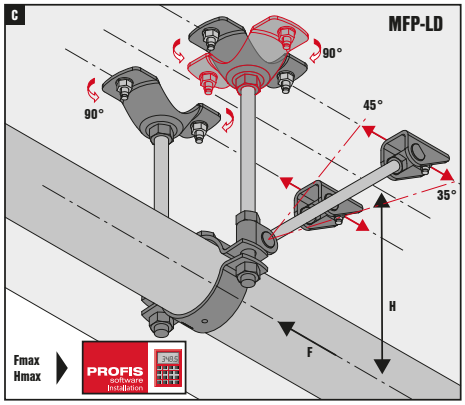

2x Set #2222549 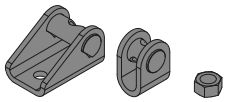 (M16)	1x MFP-PC 73-78 to 318-326 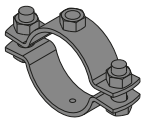	2x AM-M16 4.8 
2x Set #2222960 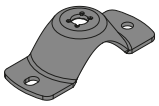 2x (M20)	6x HST3-M12 x 85 #2113978 / HUS3-H 10 x 90 #2079914 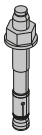	2x AM-M20 4.8 

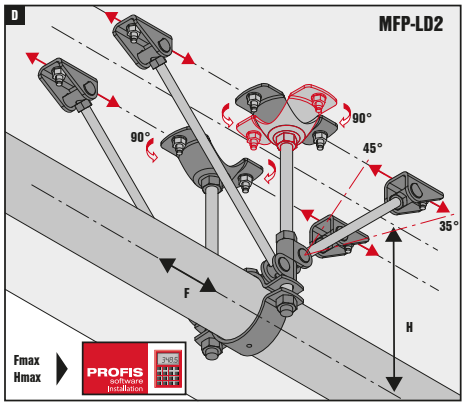

4x Set #2222549 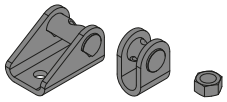 (M16)	1x MFP-PC 73-78 to 318-326 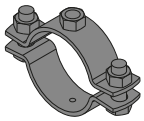	4x AM-M16 4.8 
2x Set #2222960 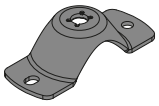 2x (M20)	8x HST3-M12 x 85 #2113978 / HUS3-H 10 x 90 #2079914 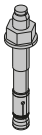	2x AM-M20 4.8 

MFP-L / MFP-L2 / MFP-LD / MFP-LD2

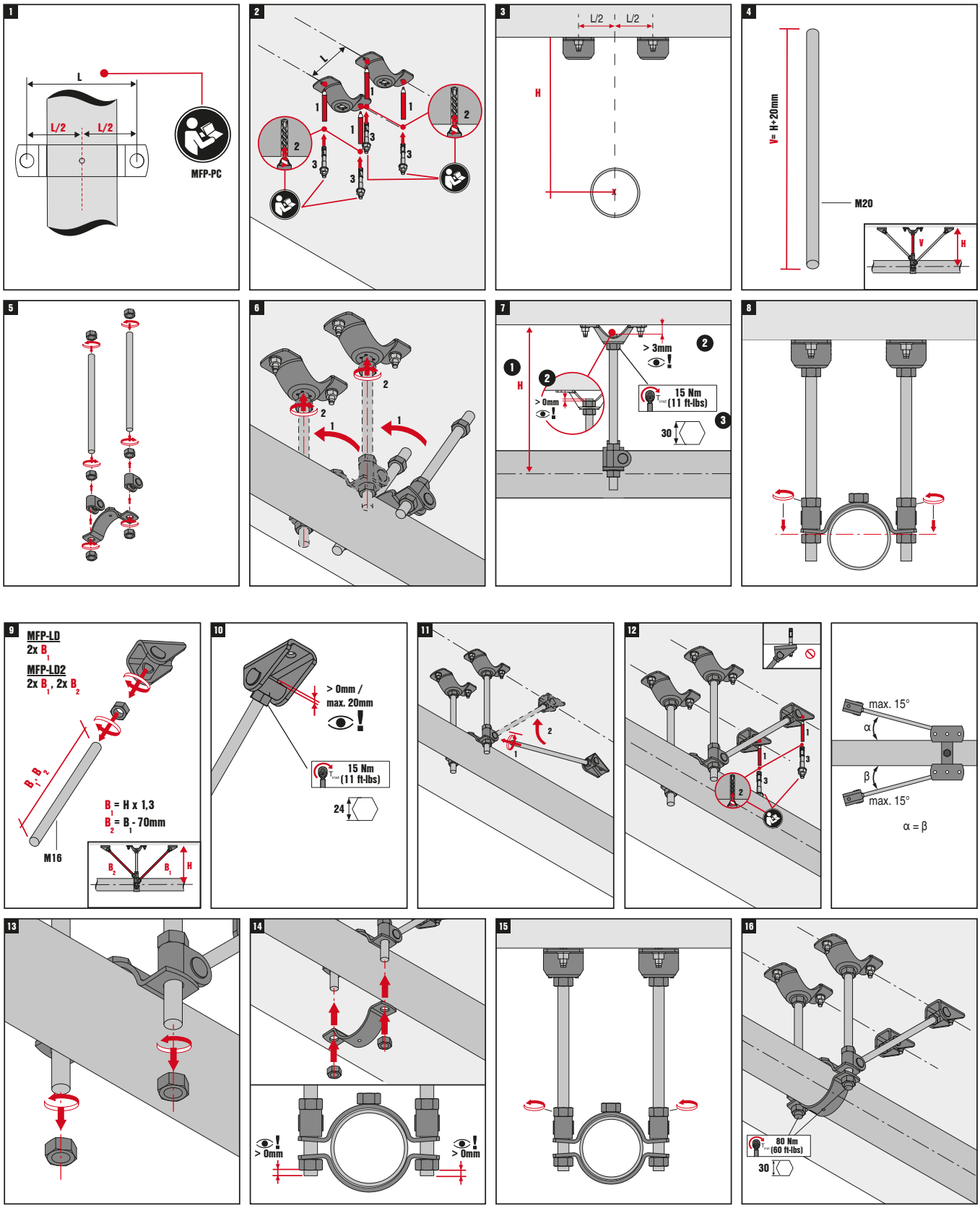

Універсальна фіксуюча опора MFP-UL

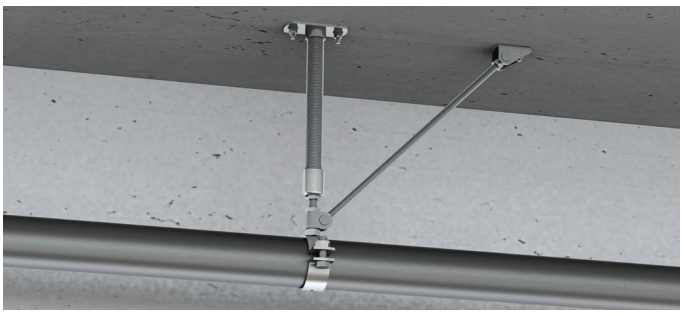



ОБЛАСТІ ЗАСТОСУВАННЯ

- Може використовуватися в поєднанні з трубними хомутами для фіксуючих опор MFP-PC
- Може використовуватися в поєднанні з хомутами для труб холодопостачання MFP-KF
- Зазначені значення навантаження дійсні тільки при використанні анкерів Hilti HST3 та HUS3
- Для використання з трубами, що встановлюються на відстані до 2000 мм від базового матеріалу
- Для використання в випадках, коли навантаження діє тільки в одну сторону

ПЕРЕВАГИ

- Кут кріплення, що регулюється - допомагає уникнути попадання в арматуру
- Спеціальна конструкція для більш легкої повторної установки
- Потрібно лише один типорозмір анкера
- Просте регулювання висоти
- Простота збірки і установки

Технічні дані	
Склад матеріалу	Сталь
Остаточна обробка поверхні	Холодне цинкування
Тип базового матеріалу	Бетон

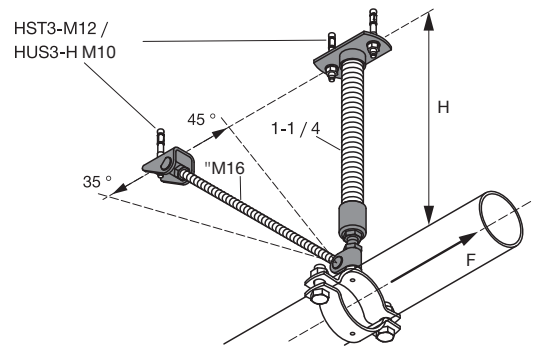

Позначення	Відстань-H, мм	Рекомендоване навантаження - F, кН	Вага, кг	Кіл-ть в упаковці, шт.	Код товару
Комплект MFP-UL	185-2000	4	2,43	1	**2223129****
Опора MFP-BPA 11/4				1	**2222963**
Комплект відтяжок MFP-BR M16				1	**2222549**

** Артикули комплектів тимчасово недоступні до замовлення, можливо замовити тільки позиції окремо. Для уточнення інформації, будь ласка, зверніться до представника Hilti.

Універсальна фіксуюча опора MFP-UL2





ОБЛАСТІ ЗАСТОСУВАННЯ

- Може використовуватися в поєднанні з трубними хомутами для фіксуючих опор MFP-PC
- Може використовуватися в поєднанні з хомутами для труб холодопостачання MFP-KF
- Зазначені значення навантаження дійсні тільки при використанні анкерів Hilti HST3 та HUS3
- Для використання з трубами, що встановлюються на відстані до 2000 мм від базового матеріалу
- Для використання в випадках, коли напрямок дії навантаженн невідомо чи змінюється

ПЕРЕВАГИ

- Кут кріплення, що регулюється - допомагає уникнути попадання в арматуру
- Спеціальна конструкція для більш легкої повторної установки
- Потрібно лише один типорозмір анкера
- Просте регулювання висоти
- Простота збірки і установки

Технічні дані	
Склад матеріалу	Сталь
Остаточна обробка поверхні	Холодне цинкування
Тип базового матеріалу	Бетон

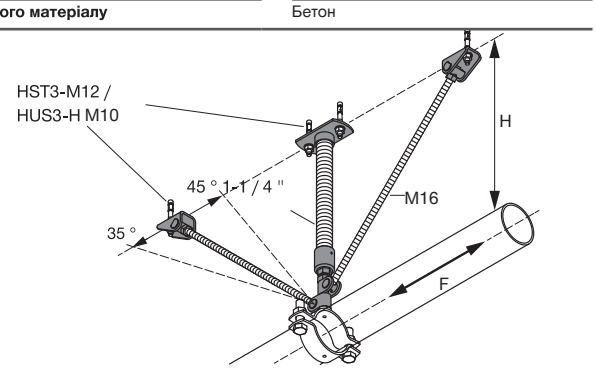

Позначення	Відстань-H, мм	Рекомендоване навантаження - F, кН	Вага, кг	Кіл-ть в упаковці, шт.	Код товару
Комплект MFP-UL2	225-2000	4	3,4	1	**2223131****
Опора MFP-BPA 11/4				1	**2222963**
Комплект відтяжок MFP-BR M16				2	**2222549**

** Артикули комплектів тимчасово недоступні до замовлення, можливо замовити тільки позиції окремо. Для уточнення інформації, будь ласка, зверніться до представника Hilti.

Універсальна фіксуюча опора MFP-ULD

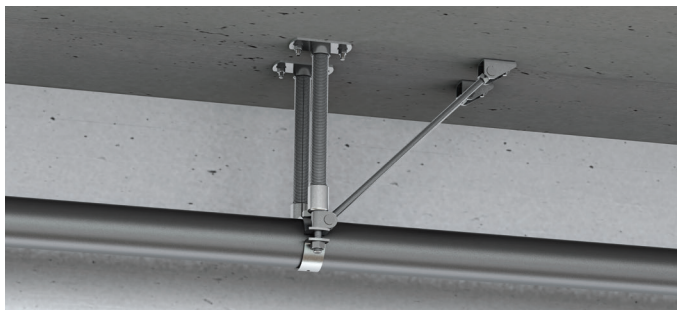



ОБЛАСТІ ЗАСТОСУВАННЯ

- Може використовуватися в поєднанні з трубними хомутами для фіксуючих опор MFP-PC
- Може використовуватися в поєднанні з хомутами для труб холодопостачання MFP-KF
- Зазначені значення навантаження дійсні тільки при використанні анкерів Hilti HST3 та HUS3
- Для використання з трубами, що встановлюються на відстані до 500 мм від базового матеріалу
- Для використання в випадках, коли навантаження діє тільки в одну сторону

ПЕРЕВАГИ

- Кут кріплення, що регулюється - допомагає уникнути попадання в арматуру
- Спеціальна конструкція для більш легкої повторної установки
- Потрібно лише один типорозмір анкера
- Просте регулювання висоти
- Простота збірки і установки

Технічні дані	
Склад матеріалу	Сталь
Остаточна обробка поверхні	Холодне цинкування
Тип базового матеріалу	Бетон

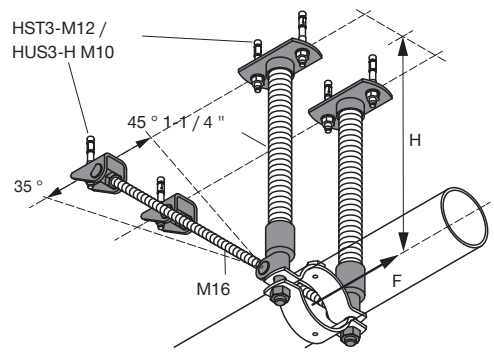

Найменування	Відстань, мм	Рекомендоване навантаження, кН	Вага, кг	Пакування, шт.	Номер артикулу
Комплект MFP-ULD	185-2000	8	4,86	1	**2223130****
Опора MFP-BPA 11/4				2	**2222963**
Комплект відтяжок MFP-BR M16				2	**2222549**

** Артикули комплектів тимчасово недоступні до замовлення, можливо замовити тільки позиції окремо. Для уточнення інформації, будь ласка, зверніться до представника Hilti.

Універсальна фіксуюча опора MFP-ULD2

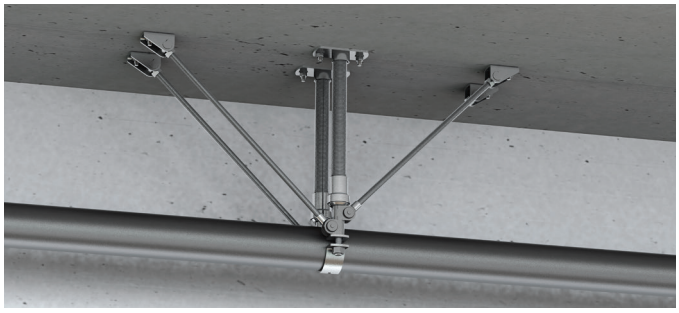



ОБЛАСТІ ЗАСТОСУВАННЯ

- Може використовуватися в поєднанні з трубними хомутами для фіксуючих опор MFP-PC
- Може використовуватися в поєднанні з хомутами для труб холодопостачання MFP-KF
- Зазначені значення навантаження дійсні тільки при використанні анкерів Hilti HST3 та HUS3
- Для використання з трубами, що встановлюються на відстані до 2000 мм від базового матеріалу
- Для використання в випадках, коли напрямок дії навантаженн невідомо чи змінюється

ПЕРЕВАГИ

- Кут кріплення, що регулюється - допомагає уникнути попадання в арматуру
- Спеціальна конструкція для більш легкої повторної установки
- Потрібно лише один типорозмір анкера
- Просте регулювання висоти
- Простота збірки і установки

Технічні дані	
Склад матеріалу	Сталь
Остаточна обробка поверхні	Холодне цинкування
Тип базового матеріалу	Бетон

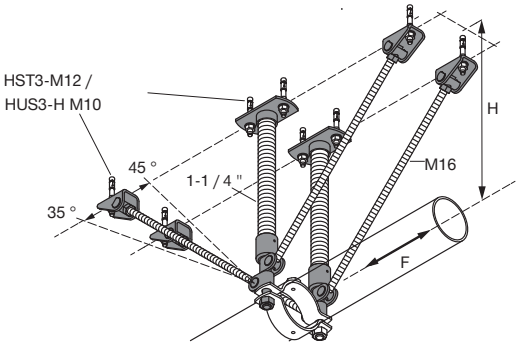

Позначення	Відстань-H, мм	Рекомендоване навантаження - F, кН	Вага, кг	Кіл-ть в упаковці, шт.	Код товару
Комплект MFP-ULD2	225-2000	8	6,81	1	**2223132****
Опора MFP-BPA 11/4				2	**2222963**
Комплект відтяжок MFP-BR M16				4	**2222549**

** Артикули комплектів тимчасово недоступні до замовлення, можливо замовити тільки позиції окремо. Для уточнення інформації, будь ласка, зверніться до представника Hilti.

MFP-UL / MFP-UL2 / MFP-ULD / MFP-ULD2

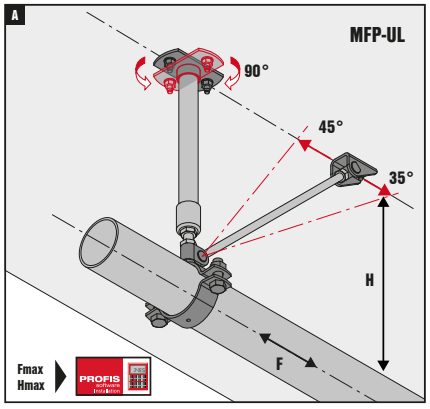

1x Set # 2222549 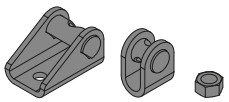 (M16)	1x MFP-PC 21-22 to 134-142 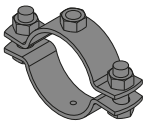	1x AM-M16 4.8 
1x Set # 2222963 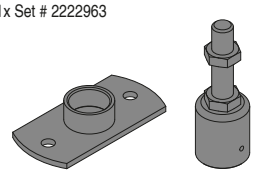	3x HST3-M12x85 #2113978 / HUS3-H 10x90 #2079914 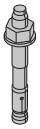	1x GR-G 1 1/4" 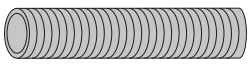

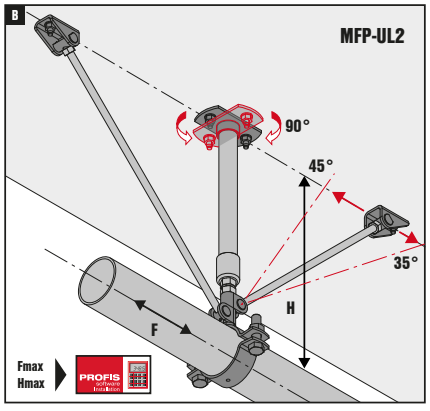

2x Set # 2222549 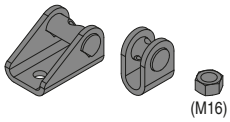 (M16)	1x MFP-PC 21-22 to 134-142 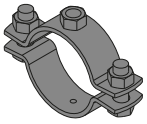	2x AM-M16 4.8 
1x Set # 2222963 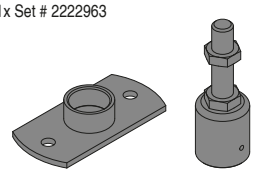	4x HST3-M12x85 #2113978 / HUS3-H 10x90 #2079914 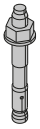	1x GR-G 1 1/4" 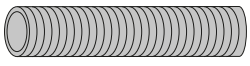

MFP-UL / MFP-UL2 / MFP-ULD / MFP-ULD2

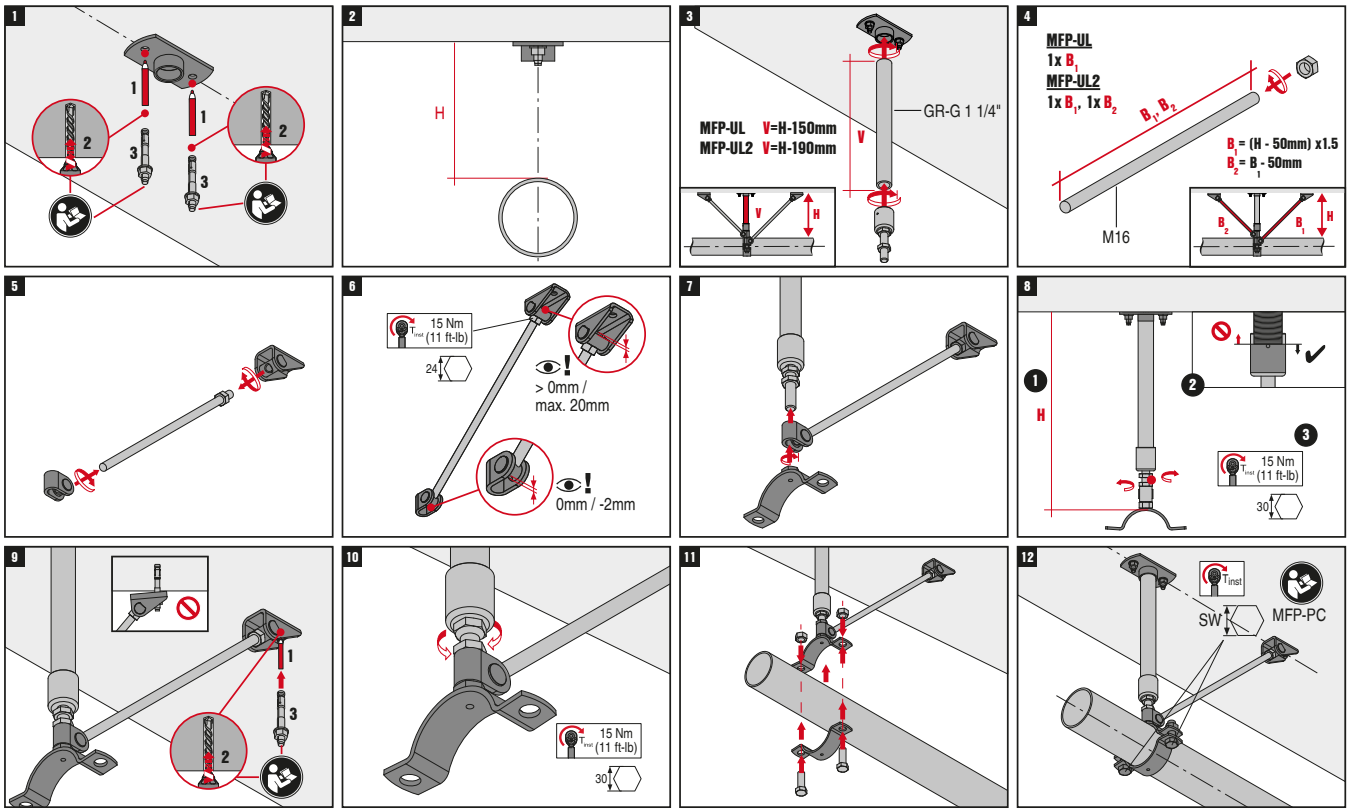

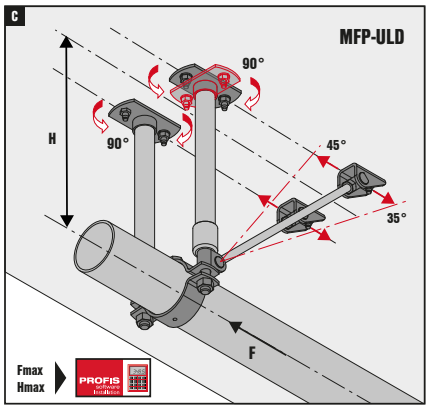

2x Set # 2222549	1x MFP-PC 73-78 to 318-326	2x AM-M16 4.8
2x Set # 2222963	6x HST3-M12 #2113978 / HUS3-H 10x90 #2079914	2x GR-G 1 1/4"

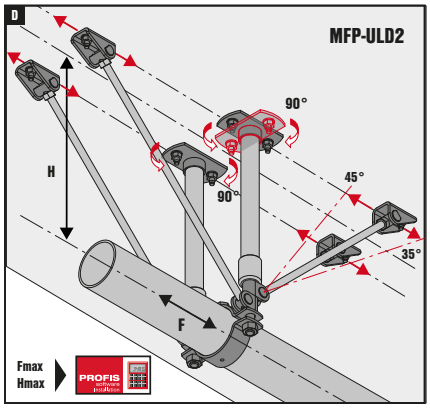

4x Set # 2222549	1x MFP-PC 73-78 to 318-326	4x AM-M16 4.8
2x Set # 2222963	8x HST3-M12 #2113978 / HUS3-H 10x90 #2079914	2x GR-G 1 1/4"

MFP-UL / MFP-UL2 / MFP-ULD / MFP-ULD2

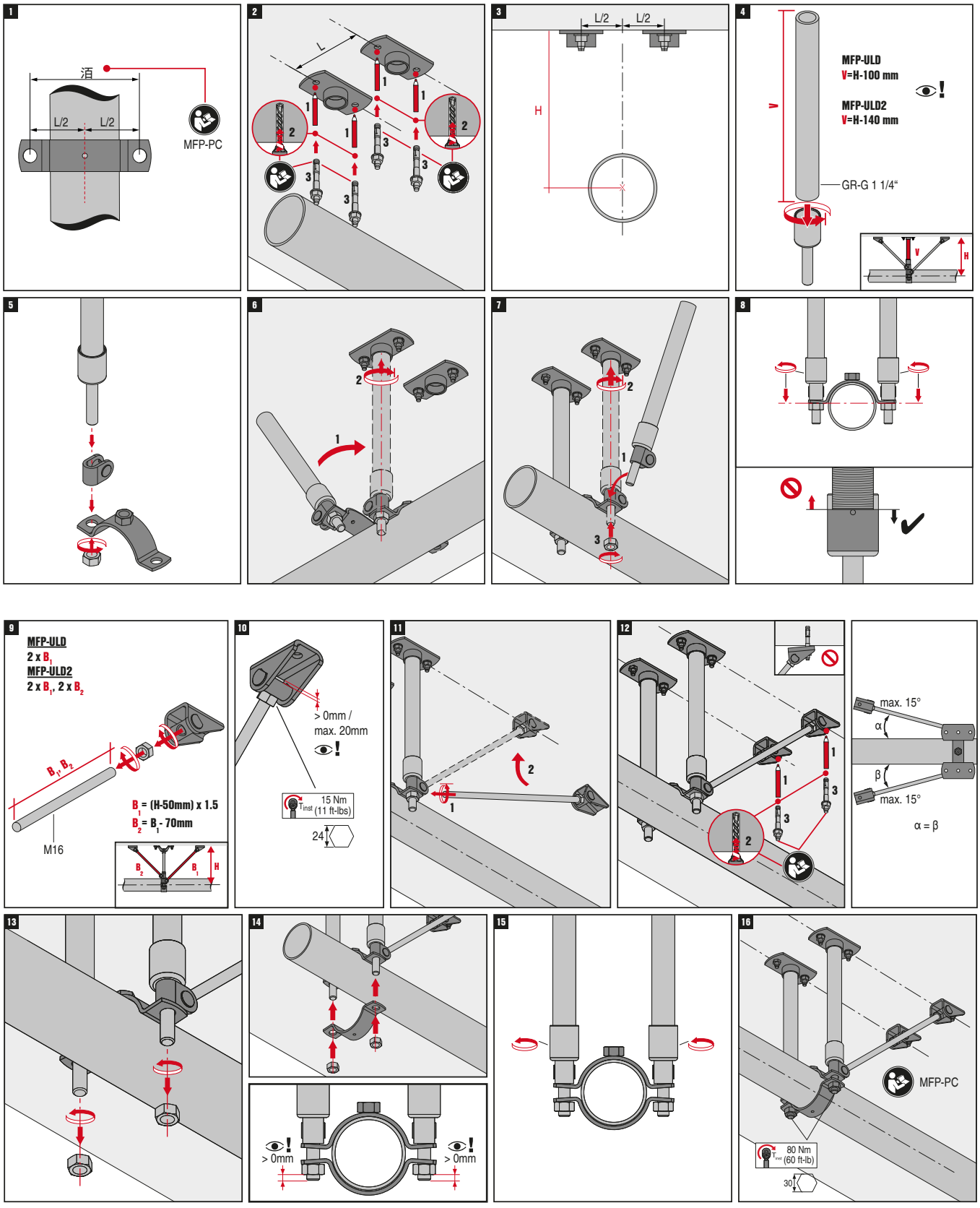

Універсальна фіксуюча опора MFP-UM

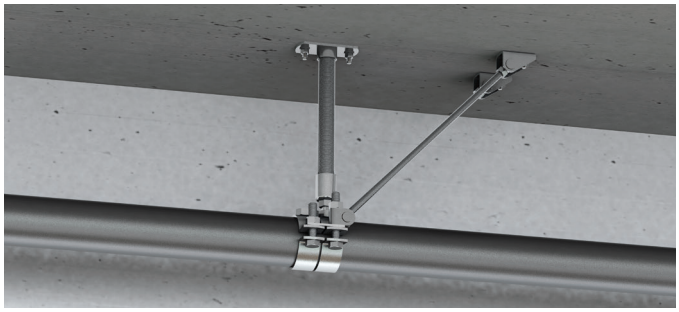



ОБЛАСТІ ЗАСТОСУВАННЯ

- Може використовуватися в поєднанні з трубними хомутами для фіксуючих опор MFP-PC
- Зазначені значення навантаження дійсні тільки при використанні анкерів Hilti HST3 та HUS3
- Для використання з трубами, що встановлюються на відстані до 2000 мм від базового матеріалу
- Для використання в випадках, коли навантаження діє тільки в одну сторону

ПЕРЕВАГИ

- Кут кріплення, що регулюється - допомагає уникнути попадання в арматуру
- Спеціальна конструкція для більш легкої повторної установки
- Потрібно лише один типорозмір анкера
- Просте регулювання висоти
- Простота збірки і установки

Технічні дані	
Склад матеріалу	Сталь
Остаточна обробка поверхні	Холодне цинкування
Тип базового матеріалу	Бетон

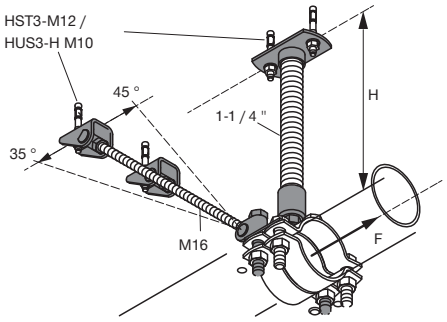

Позначення	Відстань-H, мм	Рекомендоване навантаження - F, кН	Вага, кг	Кіл-ть в упаковці, шт.	Код товару
Комплект MFP-UM	150-2000	6,3 ... 14	4,2	1	**2238272****
Опора MFP-BPA 11/4				1	**2222963**
Комплект відтяжок MFP-BR M16				2	**2222549**
Плита MFP-PCA M20				1	**2238265**

** Артикули комплектів тимчасово недоступні до замовлення, можливо замовити тільки позиції окремо. Для уточнення інформації, будь ласка, зверніться до представника Hilti.

Універсальна фіксуюча опора MFP-UM2

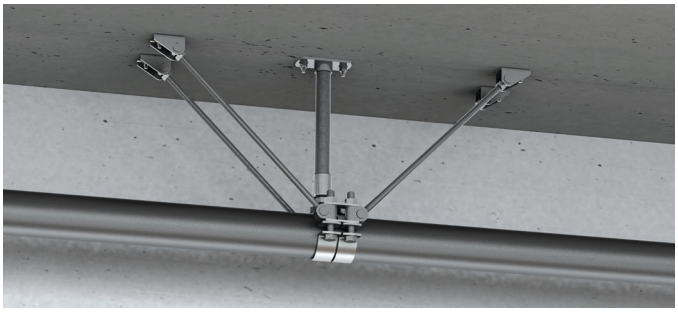



ОБЛАСТІ ЗАСТОСУВАННЯ

- Може використовуватися в поєднанні з трубними хомутами для фіксуючих опор MFP-PC
- Зазначені значення навантаження дійсні тільки при використанні анкерів Hilti HST3 та HUS3
- Для використання з трубами, що встановлюються на відстані до 2000 мм від базового матеріалу
- Для використання в випадках, коли напрямок

дії навантаженн невідомо чи змінюється

ПЕРЕВАГИ

- Кут кріплення, що регулюється - допомагає уникнути попадання в арматуру
- Спеціальна конструкція для більш легкої повторної установки
- Потрібно лише один типорозмір анкера
- Просте регулювання висоти
- Простота збірки і установки

Технічні дані	
Склад матеріалу	Сталь
Остаточна обробка поверхні	Холодне цинкування
Тип базового матеріалу	Бетон

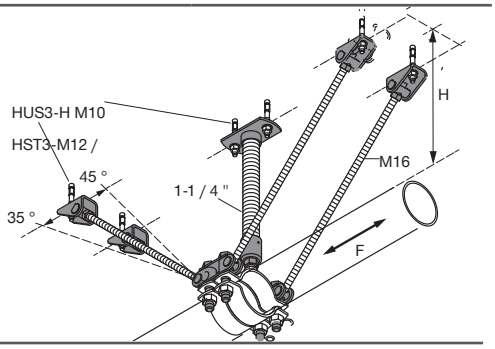

Позначення	Відстань-H, мм	Рекомендоване навантаження - F, кН	Вага, кг	Кіл-ть в упаковці, шт.	Код товару
Комплект MFP-UM2	150-2000	6,3 ... 14	6,95	1	2238273**
Опора MFP-BPA 11/4				1	2222963
Комплект відтяжок MFP-BR M16				4	2222549
Плита MFP-PCA M20				2	2238265

** Артикули комплектів тимчасово недоступні до замовлення, можливо замовити тільки позиції окремо. Для уточнення інформації, будь ласка, зверніться до представника Hilti.

MFP-UM / MFP-UM2

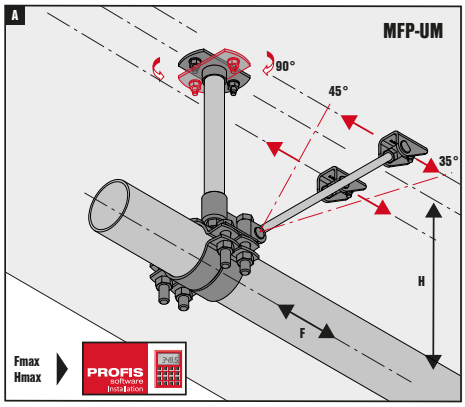

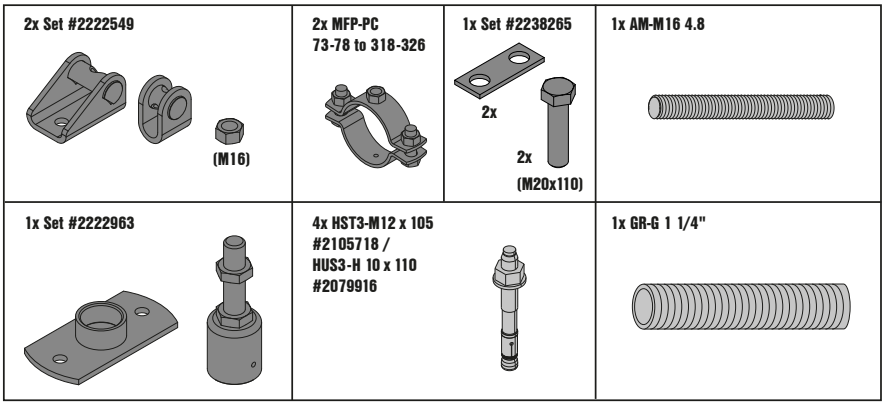

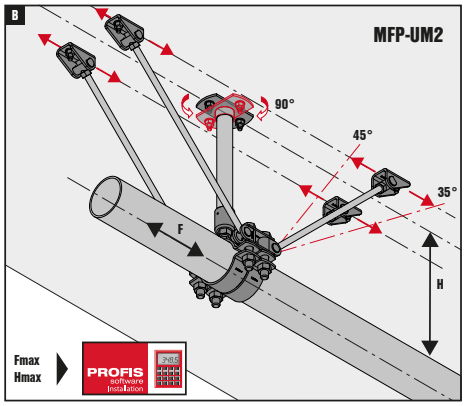

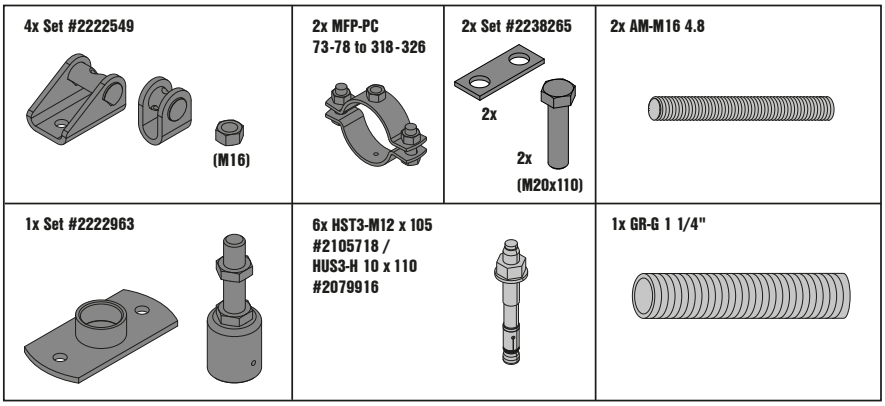

MFP-UM / MFP-UM2

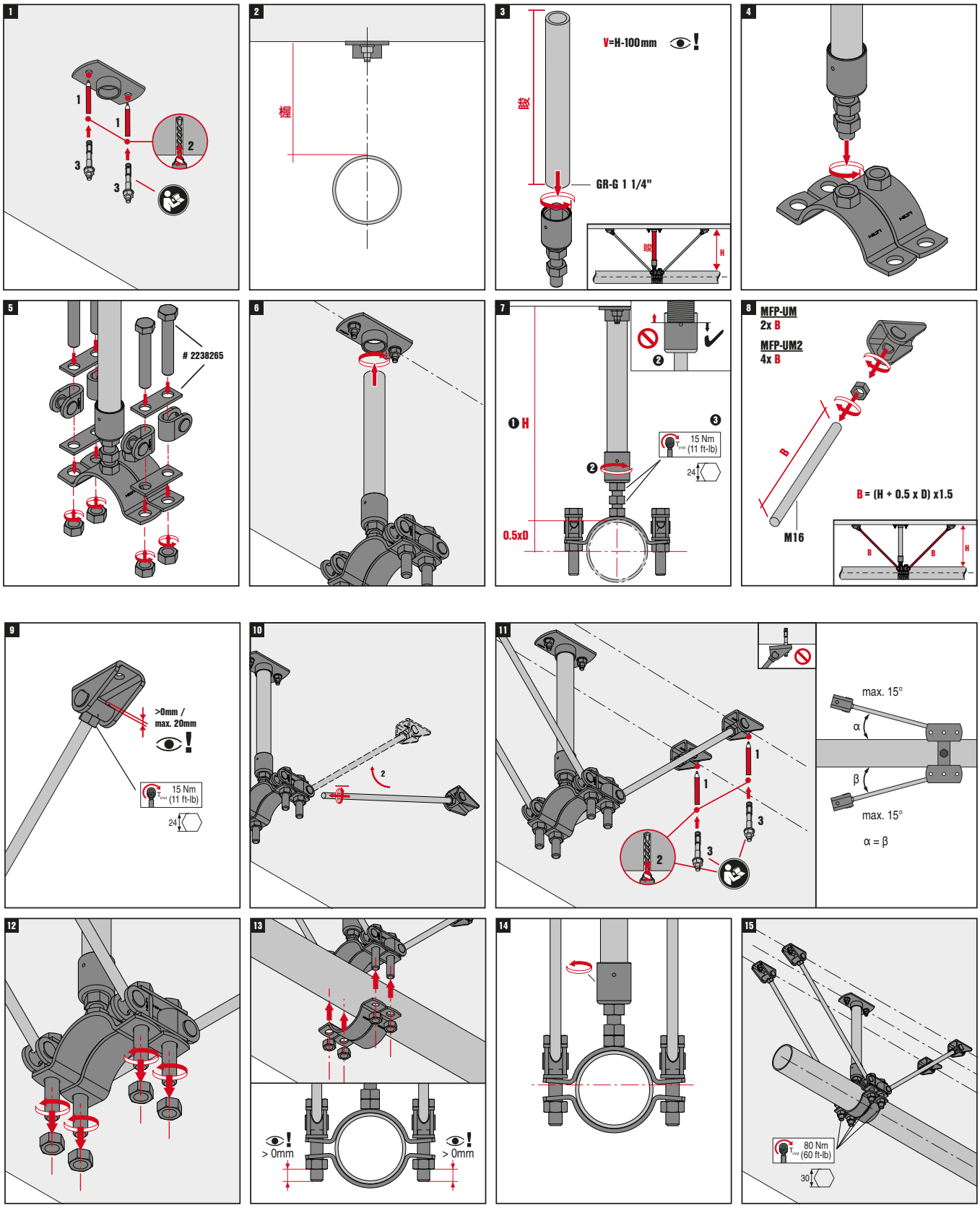

MFP-UM / MFP-UM2

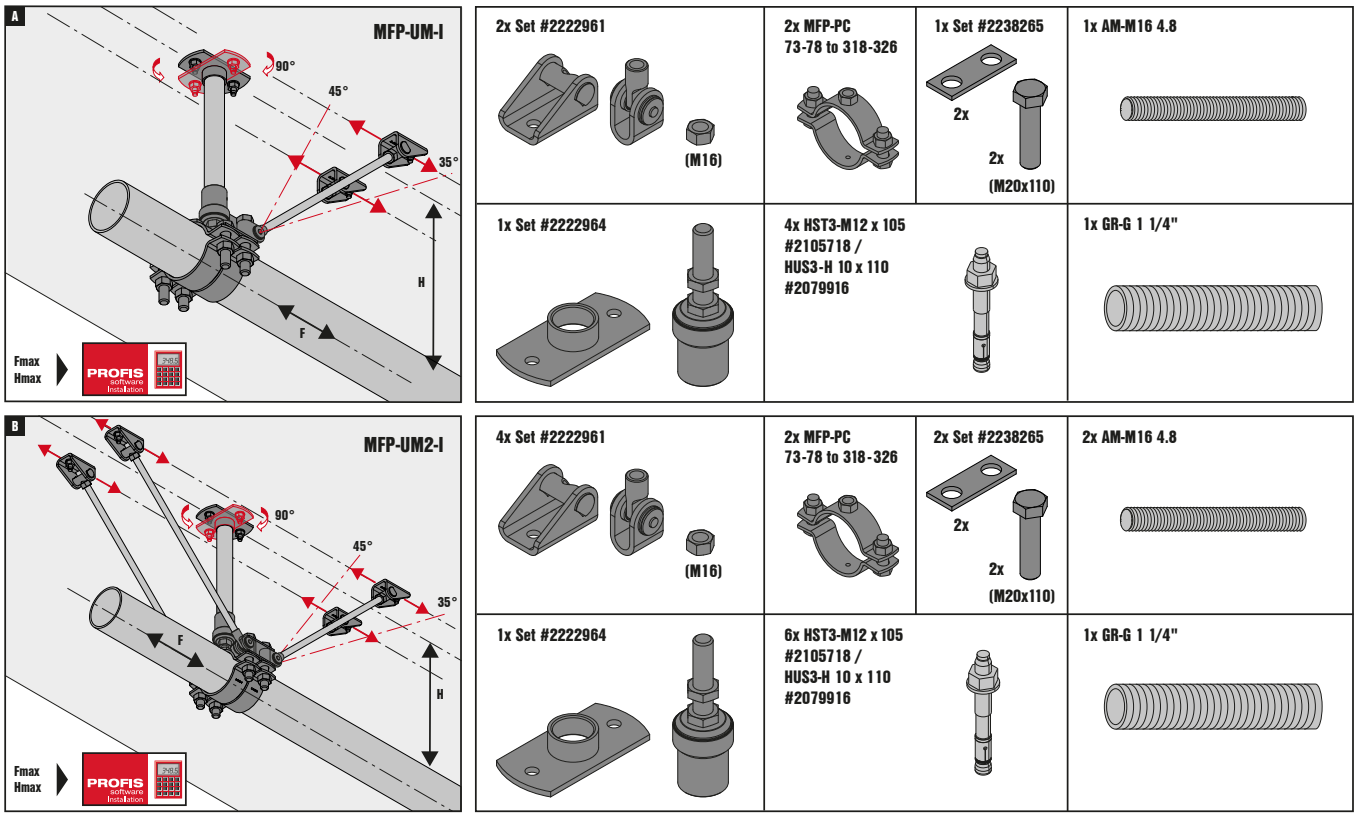

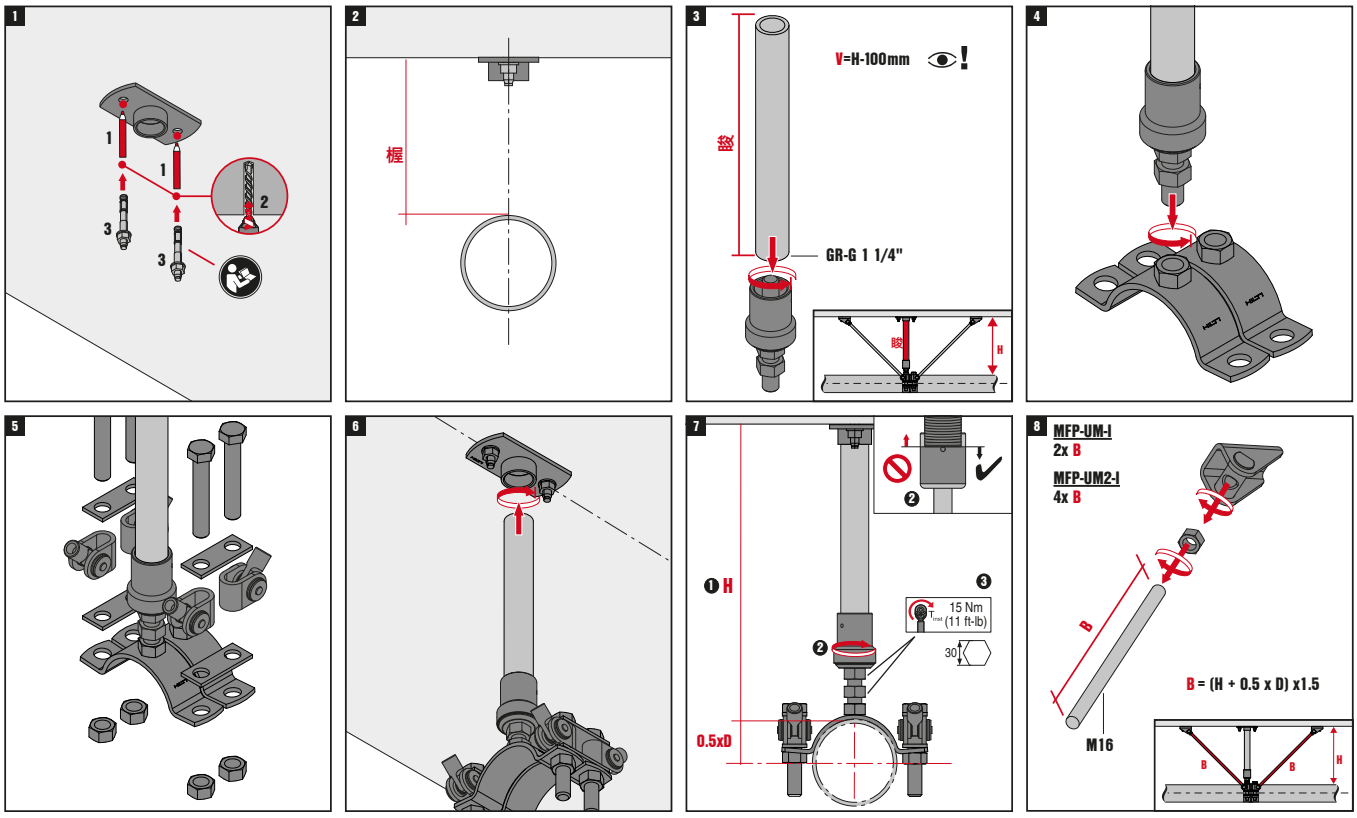

MFP-UM / MFP-UM2

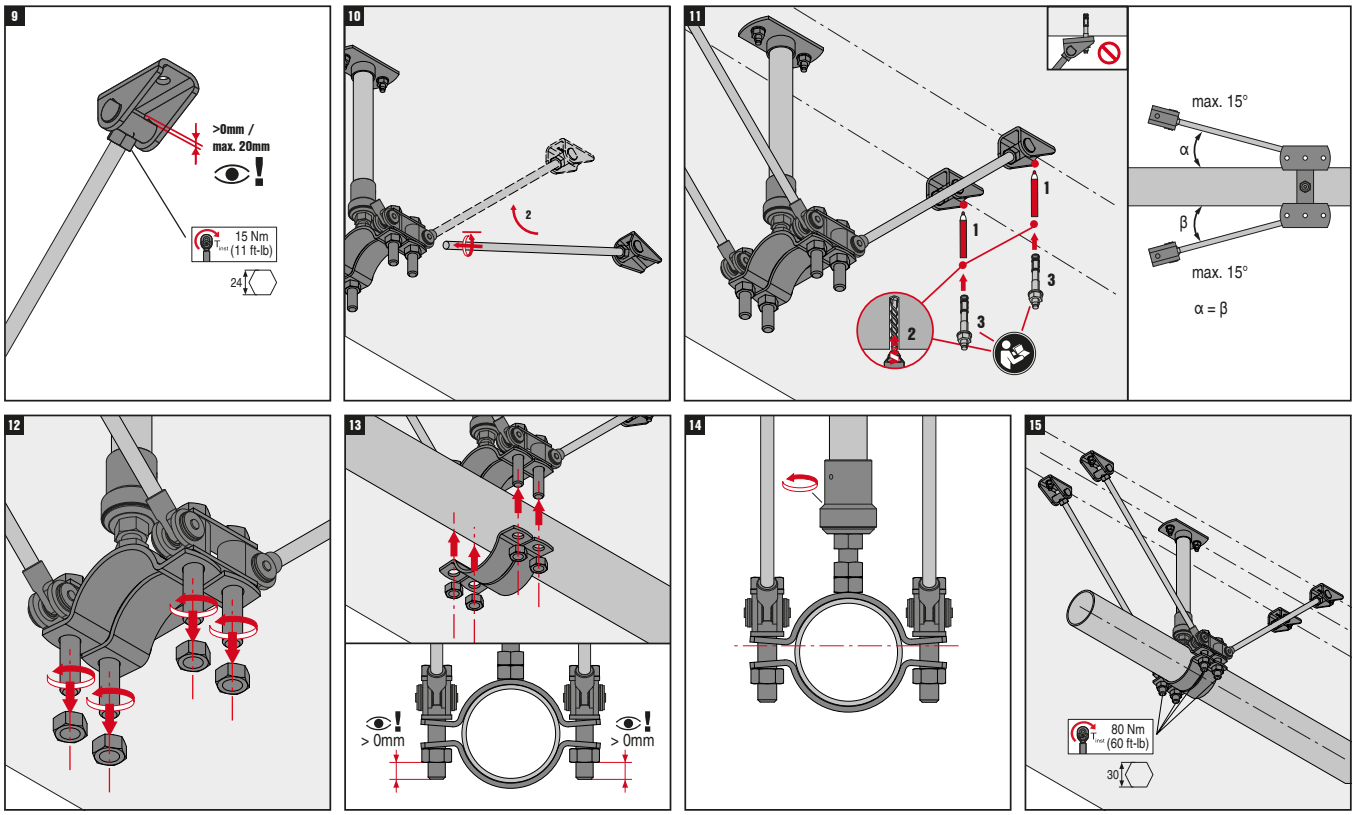

Універсальна фіксуюча опора MFP-UHD





ОБЛАСТІ ЗАСТОСУВАННЯ

- Може використовуватися в поєднанні з трубними хомутами для фіксуючих опор MFP-PC
- Може використовуватися в поєднанні з хомутами для труб холодопостачання MFP-KF
- Зазначені значення навантаження дійсні тільки при використанні анкерів Hilti HST3 та HUS3
- Для використання з трубами, що встановлюються на відстані до 2000 мм від базового матеріалу
- Для використання в випадках, коли навантаження діє тільки в одну сторону

ПЕРЕВАГИ

- Кут кріплення, що регулюється - допомагає уникнути попадання в арматуру
- Спеціальна конструкція для більш легкої повторної установки
- Просте регулювання висоти
- Простота збірки і установки

Технічні дані	
Склад матеріалу	Сталь
Покриття	Холодне цинкування
Тип базового матеріалу	Бетон

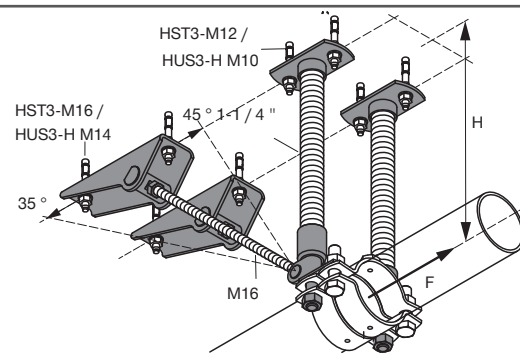

Позначення	Відстань-H, мм	Рекомендоване навантаження - F, кН	Вага, кг	Кіл-ть в упаковці, шт.	Код товару
Комплект MFP-UHD	200-2000	12,67 ... 36	9	1	**2223138****
Опора MFP-BPA 11/4				2	**2222963**
Комплект відтяжок MFP-BRH M16				2	**2222965**
Плита MFP-PCA M20				1	**2238265**

** Артикули комплектів тимчасово недоступні до замовлення, можливо замовити тільки позиції окремо. Для уточнення інформації, будь ласка, зверніться до представника Hilti.

При F>14кН наварити упори

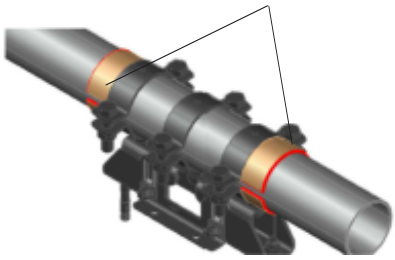

Універсальна фіксуюча опора MFP-UHD2



Технічні дані	
Склад матеріалу	Сталь
Остаточна обробка поверхні	Холодне цинкування
Тип базового матеріалу	Бетон

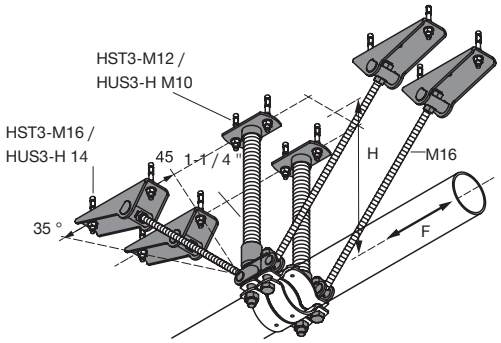

ОБЛАСТІ ЗАСТОСУВАННЯ

- Може використовуватися в поєднанні з трубними хомутами для фіксуючих опор MFP-PC
- Може використовуватися в поєднанні з хомутами для труб холодопостачання MFP-KF
- Зазначені значення навантаження дійсні тільки при використанні анкерів Hilti HST3 та HUS3
- Для використання з трубами, що встановлюються на відстані до 2000 мм від базового матеріалу
- Для використання в випадках, коли напрямок дії навантаженн невідомо чи змінюється

ПЕРЕВАГИ

- Кут кріплення, що регулюється - допомагає уникнути попадання в арматуру
- Спеціальна конструкція для більш легкої повторної установки
- Просте регулювання висоти
- Простота збірки і установки

При F>14кН наварити упори

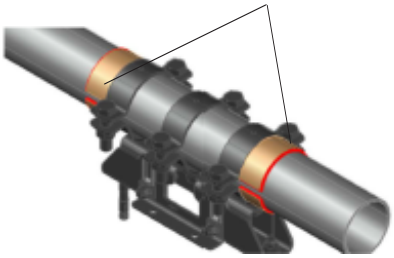

Позначення	Відстань-H, мм	Рекомендоване навантаження - F, кН	Вага, кг	Кіл-ть в упаковці, шт.	Код товару
Комплект MFP-UHD2	200-2000	12,67 ... 36	15,09	1	**2223140****
Опора MFP-BPA 11/4				2	**2222963**
Комплект відтяжок MFP-BRH M16				4	**2222965**
Плита MFP-PCA M20				2	**2238265**

** Артикули комплектів тимчасово недоступні до замовлення, можливо замовити тільки позиції окремо. Для уточнення інформації, будь ласка, зверніться до представника Hilti.

MFP-UHD / MFP-UHD2

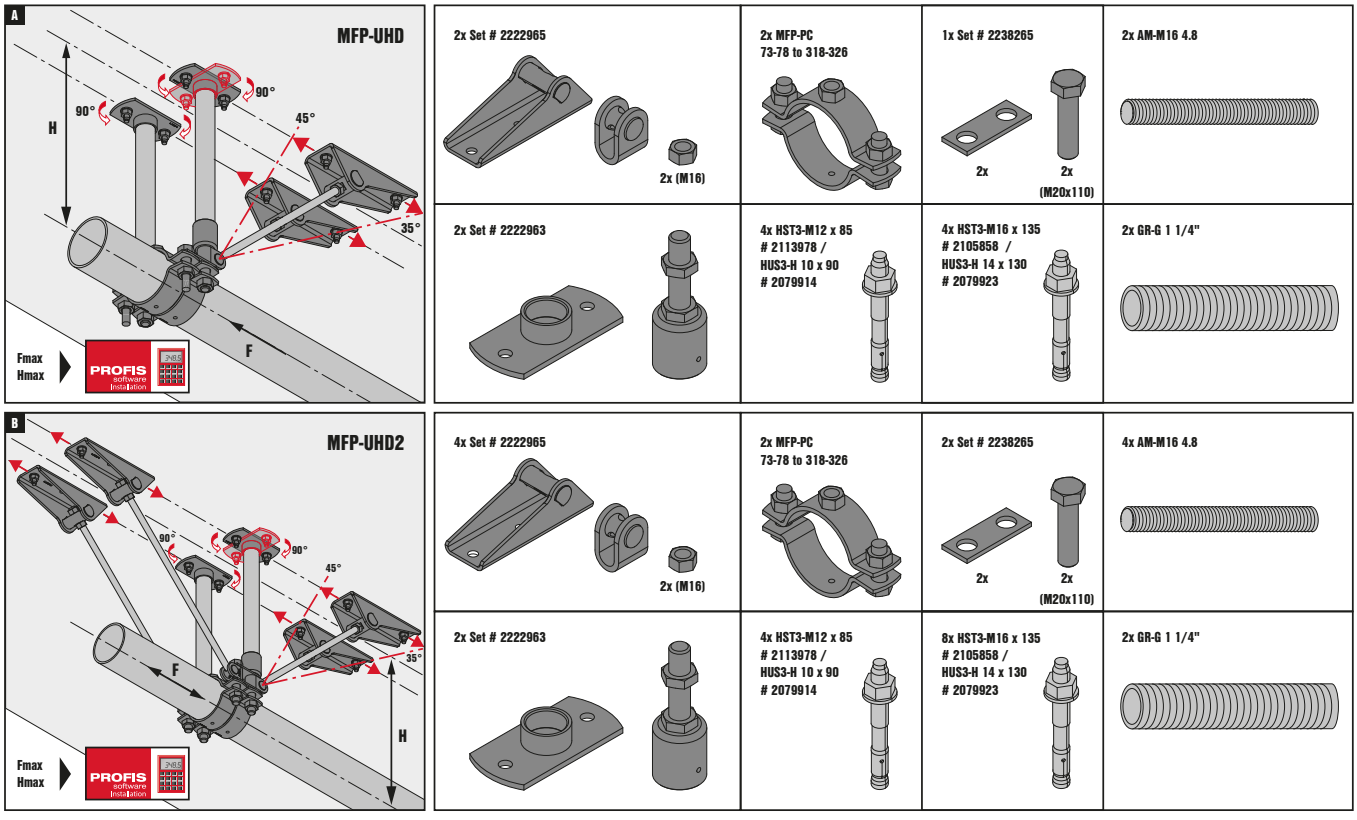

MFP-UHD / MFP-UHD2

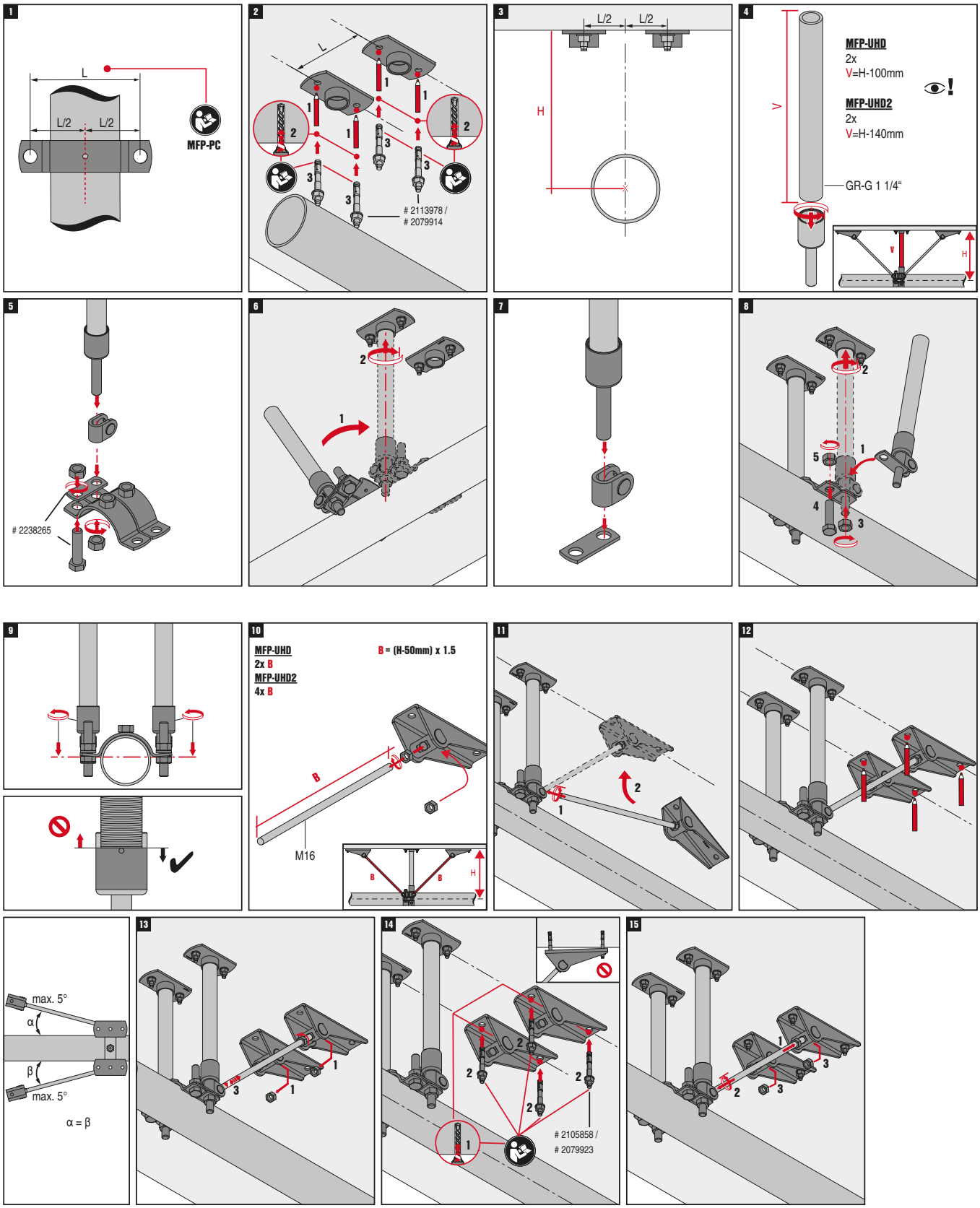

MFP-UHD / MFP-UHD2

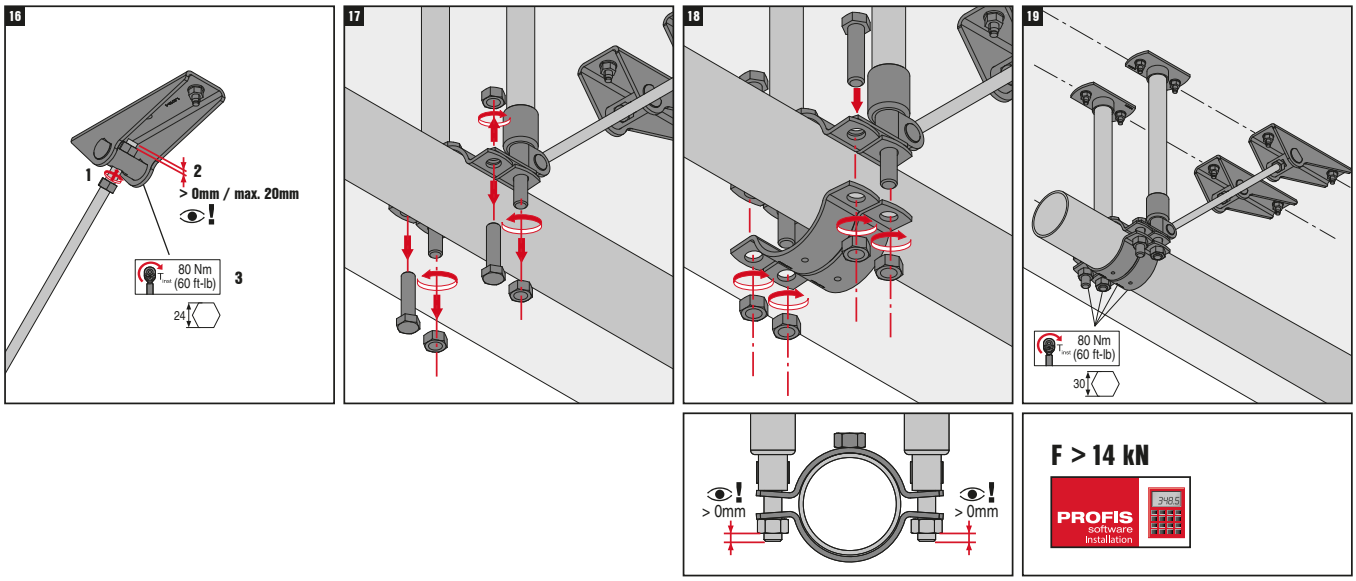

MFP-UM/UM2

Відстань-H, мм	F, кН
0	14.000
500	14.000
550	14.000
600	14.000
650	14.000
700	14.000
750	14.000
800	14.000
850	14.000
900	14.000
950	14.000
1000	14.000
1100	13.123
1200	11.869
1250	11.316
1300	10.804
1400	9.889
1500	9.095
1600	8.401
1750	7.512
1800	7.249
1900	6.767
2000	6.334

MFP-UHD/UHD2

Відстань-H, мм	F, кН
0	36.000
500	36.000
550	36.000
600	36.000
650	36.000
700	36.000
750	36.000
800	36.000
850	34.953
900	32.850
950	30.953
1000	29.235
1100	26.247
1200	23.739
1250	22.632
1300	21.608
1400	19.777
1500	18.190
1600	16.803
1750	15.024
1800	14.499
1900	13.534
2000	12.669

Трубний хомут MFP-PC

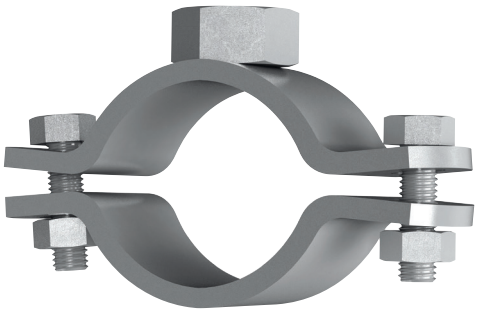

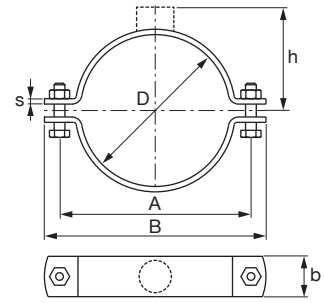

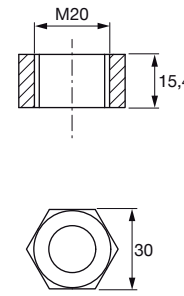

ПЕРЕВАГИ

- Оцинкований трубний хомут з нерухомою опорою для максимальної ефективності використання при високих навантаженнях

Технічні дані	
Склад матеріалу	Сталь
Остаточна обробка поверхні	Холодне цинкування

Найменування	Діапазон затяжки хомутів D, мм	Різьба	Затисний гвинт	Момент затяжки, Нм	Товщина поперечного перерізу s, мм	Ширина поперечного перерізу b, мм	Кіл-ть в упаковці, шт.	Код товару
MFP-PC 21-22 M20	21-22	M20	M10	50	6	50	2	**2227599**
MFP-PC 25-27 M20	25-27	M20	M10	50	6	50	2	**2227690**
MFP-PC 28-30 M20	28-30	M20	M10	50	6	50	2	**2227691**
MFP-PC 31-33 M20	31-33	M20	M10	50	6	50	2	**2227692**
MFP-PC 34-36 M20	34-36	M20	M10	50	6	50	2	**2227693**
MFP-PC 39-41 M20	39-41	M20	M10	50	6	50	2	**2227694**
MFP-PC 42-45 M20	42-45	M20	M10	50	6	50	2	**2227695**
MFP-PC 47-50 M20	47-50	M20	M10	50	6	50	2	**2227696**
MFP-PC 53-56 M20	53-56	M20	M10	50	6	50	2	**2227697**
MFP-PC 57-61 M20	57-61	M20	M10	50	6	50	2	**2227698**
MFP-PC 62-66 M20	62-66	M20	M10	50	6	50	2	**2227699**
MFP-PC 68-72 M20	68-72	M20	M10	50	6	50	2	**2227700**
MFP-PC 73-78 M20	73-78	M20	M20	80	6	50	2	**2227701**
MFP-PC 88-93 M20	88-93	M20	M20	80	6	50	2	**2227702**
MFP-PC 100-105 M20	100-105	M20	M20	80	6	50	2	**2227703**
MFP-PC 108-115 M20	108-115	M20	M20	80	6	50	2	**2227704**
MFP-PC 125-133 M20	125-133	M20	M20	80	6	50	2	**2227705**
MFP-PC 134-142 M20	134-142	M20	M20	80	6	50	2	**2227706**
MFP-PC 154-162 M20	154-162	M20	M20	80	6	50	2	**2227707**
MFP-PC 162-170 M20	162-170	M20	M20	80	6	50	2	**2227708**
MFP-PC 192-200 M20	192-200	M20	M20	80	6	50	2	**2227709**
MFP-PC 213-221 M20	213-221	M20	M20	80	6	50	2	**2227710**
MFP-PC 242-250 M20	242-250	M20	M20	80	6	50	2	**2227711**
MFP-PC 267-275 M20	267-275	M20	M20	80	6	50	2	**2227712**
MFP-PC 318-326 M20	318-326	M20	M20	80	6	50	2	**2227598**

A

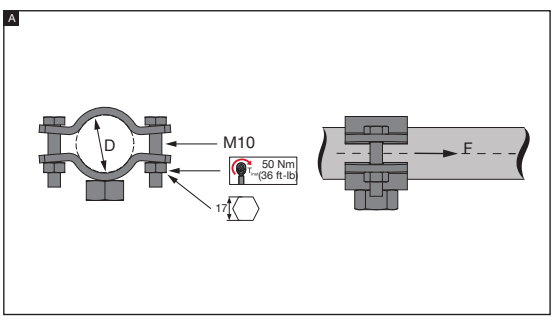

Артикул	Найменування	Діаметри D	Ширина A	Навантаження F
2227599	MFP-PC M20 21-22	21-22	–	4кН
2227690	MFP-PC M20 25-27	25-27	–	4кН
2227691	MFP-PC M20 28-30	28-30	–	4кН
2227692	MFP-PC M20 31-33	31-33	–	4кН
2227693	MFP-PC M20 33.5-36	33.5-36	–	6.5кН
2227694	MFP-PC M20 39-41	39-41	–	6.5кН
2227695	MFP-PC M20 42-45	42-45	–	6.5кН
2227696	MFP-PC M20 47-50	47-50	–	6.5кН
2227697	MFP-PC M20 53-56	53-56	–	6.5кН
2227698	MFP-PC M20 57-61	57-61	–	8кН
2227699	MFP-PC M20 62-66	62-66	–	8кН
2227700	MFP-PC M20 68-72	68-72	–	8кН

B

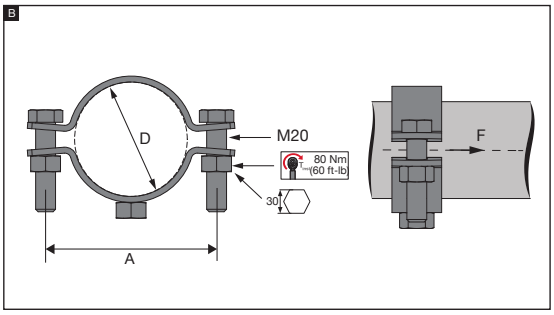

Артикул	Найменування	Діаметри D	Ширина A	Навантаження F
2227701	MFP-PC M20 73-78	73-78	133.1	8кН
2227702	MFP-PC M20 88-93	88-93	149.2	8кН
2227703	MFP-PC M20 100-105	100-105	161.9	8кН
2227704	MFP-PC M20 108-115	108-115	172.4	8кН
2227705	MFP-PC M20 125-133	125-133	191.1	8кН
2227706	MFP-PC M20 134-142	134-142	200.4	8кН
2227707	MFP-PC M20 154-162	154-162	220.9	8кН
2227708	MFP-PC M20 162-170	162-170	229.1	8кН
2227709	MFP-PC M20 192-200	192-200	259.7	8кН
2227710	MFP-PC M20 213-221	213-221	281.0	8кН
2227711	MFP-PC M20 242-250	242-250	310.4	8кН
2227712	MFP-PC M20 267-275	267-275	335.6	8кН
2227598	MFP-PC M20 318-326	318-326	387.0	8кН

Фіксуючий хомут для низьких температур MFP-KF

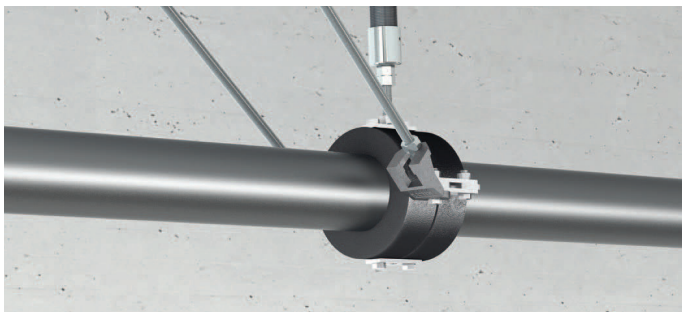

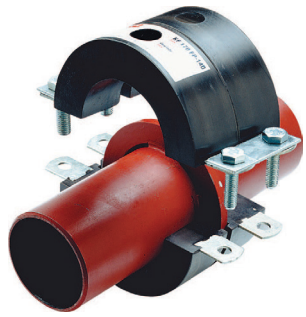

ПЕРЕВАГИ

- Високоефективний ізольований оцинкований трубний хомут з нерухомою опорою для компенсації лінійної деформації труб систем холодопостачання

Технічні дані	
Склад матеріалу	Поліуретановий пінопласт з закритими порами
Остаточна обробка поверхні	Холодне цинкування
Опір дифузії	Стійкий до парів завдяки закритій структурі клітин жорсткої піни PUR
Термостійкість	Від -45 до +105 °C
Теплопровідність λ	0,042 Вт / мК
Сила на стиск	2,4 Н / мм²
Щільність	250 кг / м³

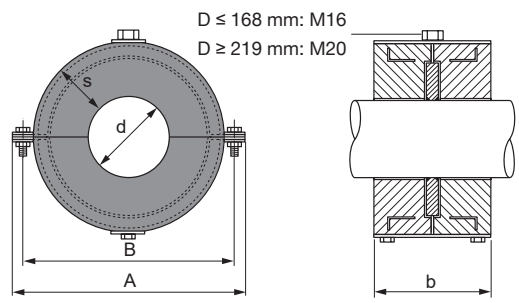

Позначення	Затискний гвинт	Момент затяжки, Нм	Товщина поперечного перерізу s, мм	Ширина поперечного перерізу b, мм	Ширина B, мм	Відстань між отворами A, мм	Кіл-ть в упаковці, шт	Код товару
MFP-KF76	M10	5	30	100	203	173	1	**2238671***
MFP-KF89	M10	5	30	100	211	181	1	**2238672***
MFP-KF114	M10	5	40	120	274	238	1	**2238673***
MFP-KF133	M12	10	40	120	300	264	1	**2238674***
MFP-KF140	M12	10	40	120	300	264	1	**2238675***
MFP-KF159	M12	10	40	120	319	279	1	**2238676***
MFP-KF168	M12	10	40	120	328	288	1	**2238677***
MFP-KF219	M12	10	60	200	439	399	1	**2238678***
MFP-KF273	M16	20	60	200	493	453	1	**2238679***
MFP-KF324	M16	20	60	200	544	504	1	**2238680***
MFP-KF356	M16	20	60	200	576	536	1	**2238681***
MFP-KF368	M16	20	60	240	588	548	1	**2238682***
MFP-KF406	M16	20	60	240	646	596	1	**2238683***
MFP-KF457	M16	20	60	240	697	647	1	**2238684***
MFP-KF508	M16	20	60	240	748	698	1	**2238685***
MFP-KF609	M16	20	60	280	848	798	1	**2238670***

* Спеціальні терміни поставки. Для уточнення інформації, будь ласка, зверніться до представника Hilti.

MFP-KF

A

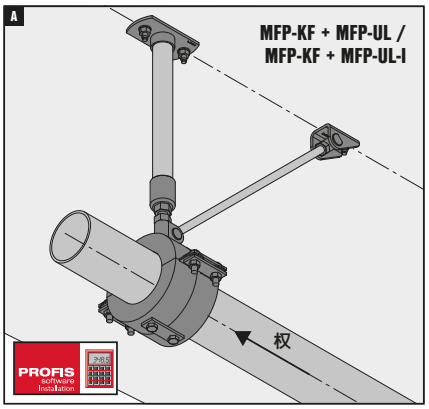

1× Set MFP-UL #2223129 /
1× Set MFP-UL-I #2223133

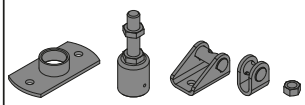

3× HST3-M12 × 85 #2113978 /
HUS3-H 10 × 90 #2079914



1× MFP-KF

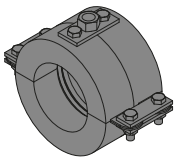

1× AM-M16 4.8



1× GR-G 1 1/4"



MFP-KF + MFP-UL/MFP-UL-I		
Код товару	Позначення	Fmax(N)
2238671	MFP-KF 76	2000
2238672	MFP-KF 89	2500
2238673	MFP-KF 114	3000
2238674	MFP-KF 133	3500
2238675	MFP-KF 140	3500
2238676	MFP-KF 159	4000
2238677	MFP-KF 168	4000
2238678	MFP-KF 219	4000
2238679	MFP-KF 273	4000

KF 30/40
#335218



B

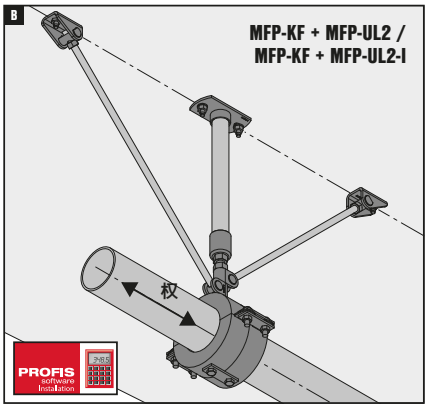

1× Set MFP-UL2 #2223131 /
1× Set MFP-UL2-I #2223135

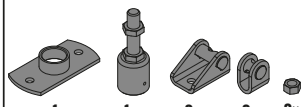

4× HST3-M12 × 85 #2113978 /
HUS3-H 10 × 90 #2079914

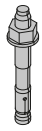

1× MFP-KF

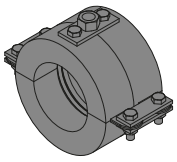

2× AM-M16 4.8



1× GR-G 1 1/4"



MFP-KF + MFP-UL/MFP-UL-I		
Код товару	Позначення	Fmax(N)
2238671	MFP-KF 76	2000
2238672	MFP-KF 89	2500
2238673	MFP-KF 114	3000
2238674	MFP-KF 133	3500
2238675	MFP-KF 140	3500
2238676	MFP-KF 159	4000
2238677	MFP-KF 168	4000
2238678	MFP-KF 219	4000
2238679	MFP-KF 273	4000

KF 30/40
#335218





1

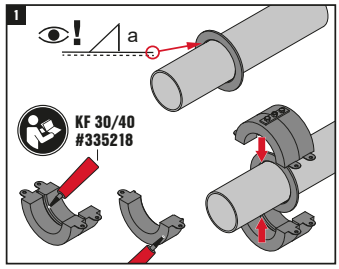

2

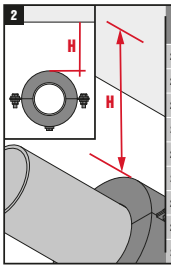

Код	Позначення	SW	
2238671	MFP-KF 76	16	12 Нм
2238672	MFP-KF 89	16	12 Нм
2238673	MFP-KF 114	16	12 Нм
2238674	MFP-KF 133	18	20 Нм
2238675	MFP-KF 140	18	20 Нм
2238676	MFP-KF 159	18	20 Нм
2238677	MFP-KF 168	18	20 Нм
2238678	MFP-KF 219	18	20 Нм
2238679	MFP-KF 273	24	45 Нм

3

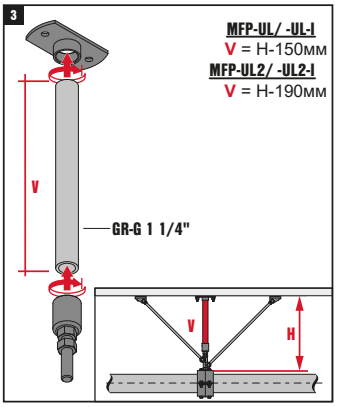

4

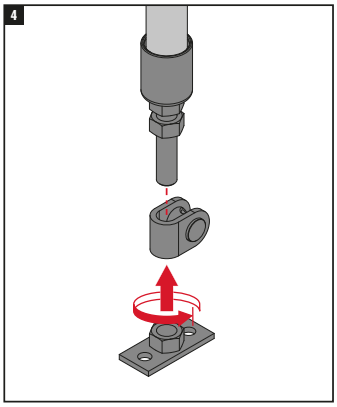

5

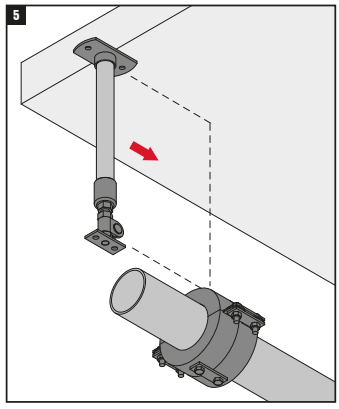

6

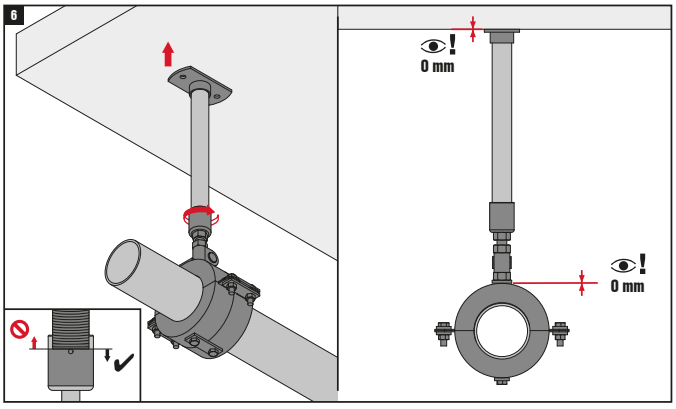

7

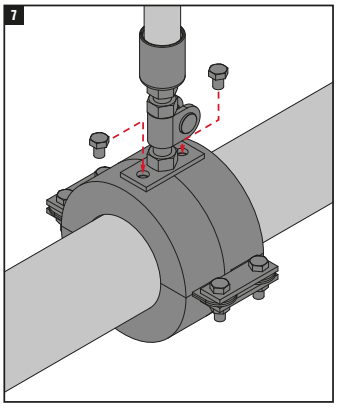

MFP-KF

8

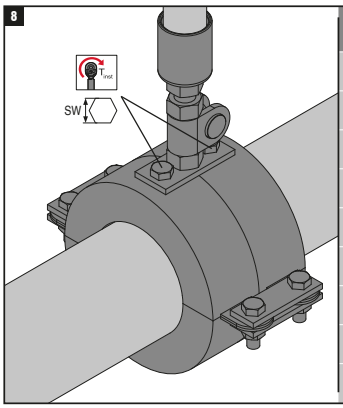

Код товару	Позначення	SW	T_{inst}
2238671	MFP-KF 76	16	7 Нм
2238672	MFP-KF 89	16	7 Нм
2238673	MFP-KF 114	16	20 Нм
2238674	MFP-KF 133	18	20 Нм
2238675	MFP-KF 140	18	20 Нм
2238676	MFP-KF 159	18	20 Нм
2238677	MFP-KF 168	18	20 Нм
2238678	MFP-KF 219	18	20 Нм
2238679	MFP-KF 273	24	20 Нм

9

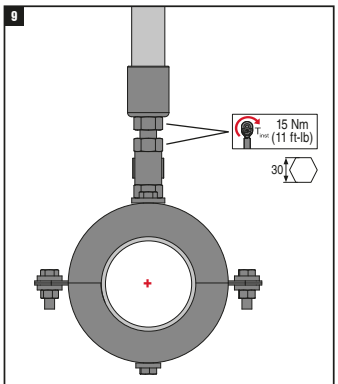

10

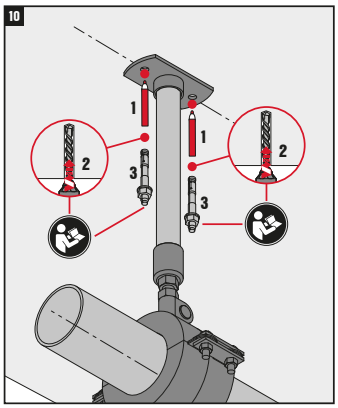

11

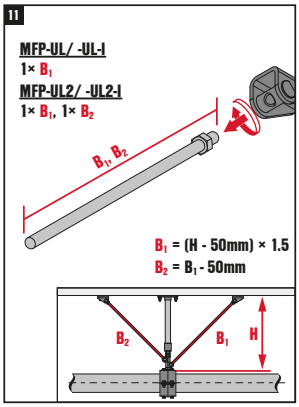

12

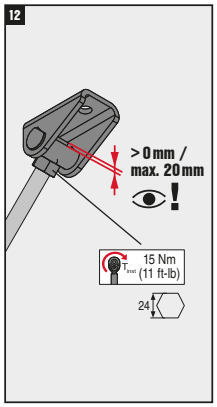

13

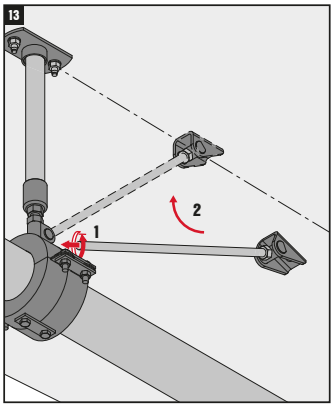

14

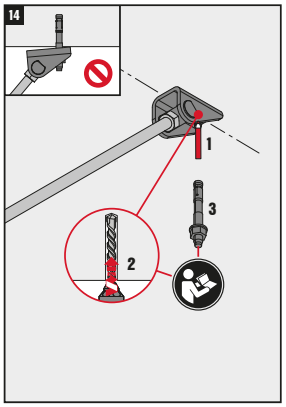

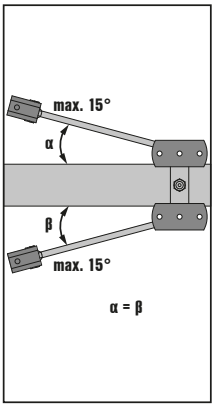

C

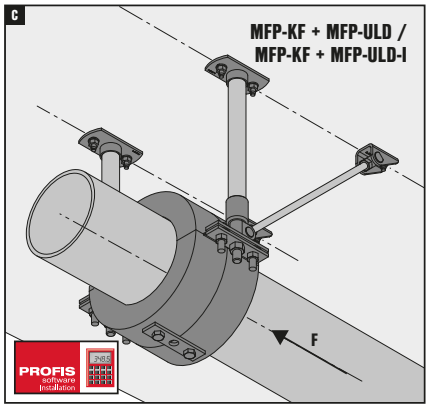

1× Set MFP-ULD #2223130 /
1× Set MFP-ULD-I #2223134

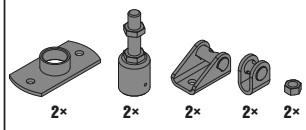

6× HST3-M12 × 85 #2113978 /
HUS3-H 10 × 90 #2079914

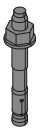

1× MFP-KF

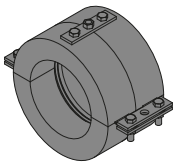

2× AM-M16 4.8



2× GR-G 1 1/4"

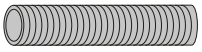

MFP-KF + MFP-UL/MFP-UL-I		
Код товару	Позначення	Fmax(N)
2238678	MFP-KF 219	9000
2238679	MFP-KF 273	12000
2238680	MFP-KF 324	14000
2238681	MFP-KF 356	14000
2238682	MFP-KF 368	14000
2238683	MFP-KF 406	14000
2238684	MFP-KF 457	14000
2238685	MFP-KF 508	14000
2238670	MFP-KF 609	14000

KF 30/40
#335218



D

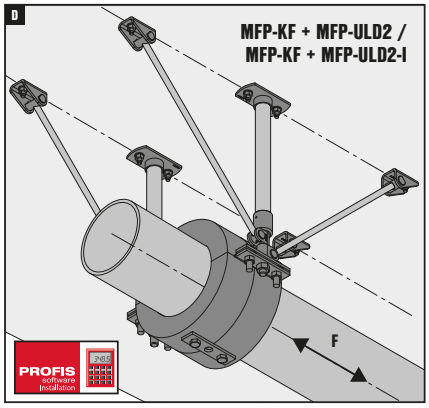

1× Set MFP-ULD2 #2223132 /
1× Set MFP-ULD2-I #2223136

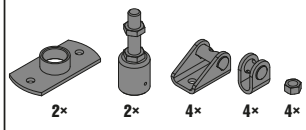

8× HST3-M12 × 85 #2113978 /
HUS3-H 10 × 90 #2079914

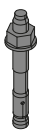

1× MFP-KF

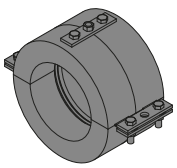

4× AM-M16 4.8



2× GR-G 1 1/4"

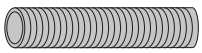

MFP-KF + MFP-UL/MFP-UL-I		
Код товару	Позначення	Fmax(N)
2238678	MFP-KF 219	9000
2238679	MFP-KF 273	12000
2238680	MFP-KF 324	14000
2238681	MFP-KF 356	14000
2238682	MFP-KF 368	14000
2238683	MFP-KF 406	14000
2238684	MFP-KF 457	14000
2238685	MFP-KF 508	14000
2238670	MFP-KF 609	14000

KF 30/40
#335218



MFP-KF



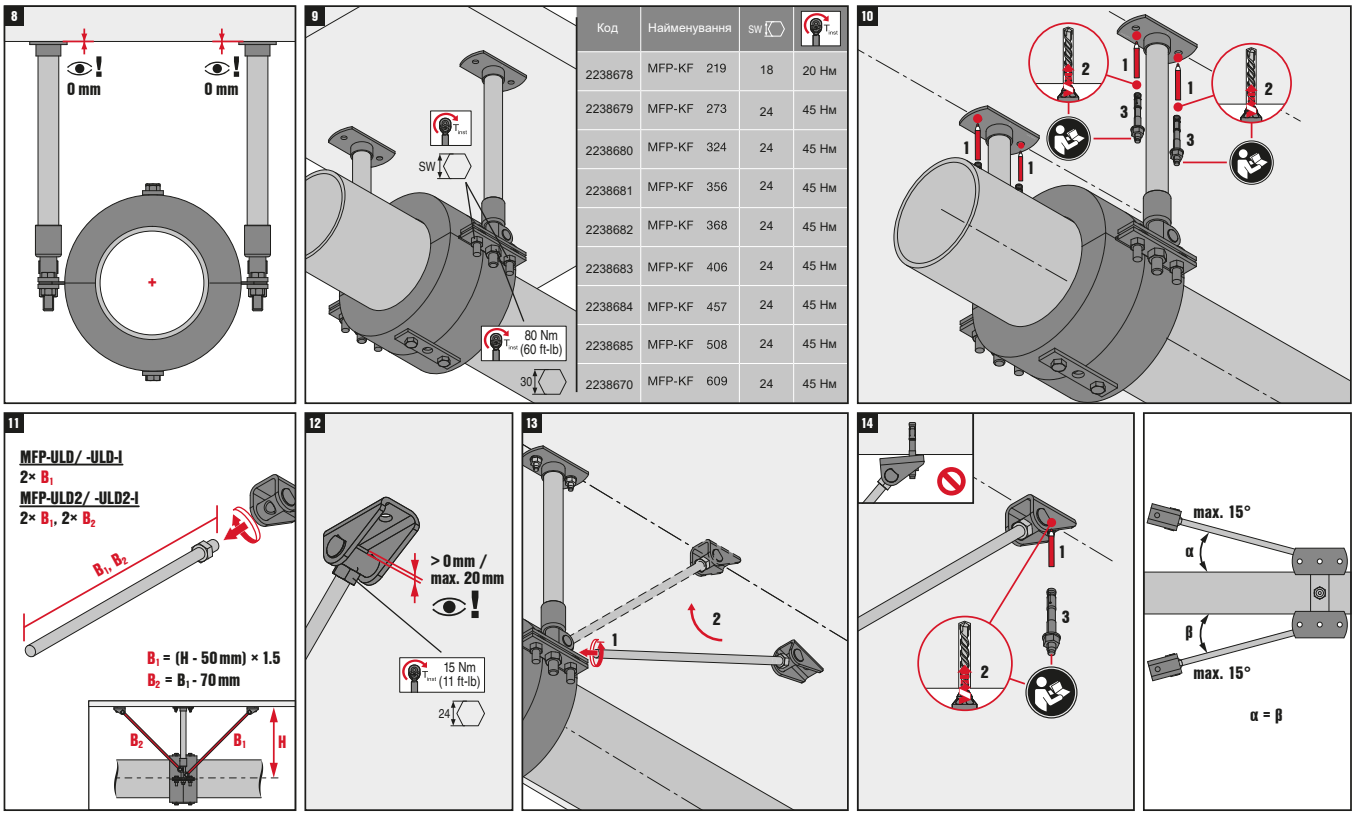

Код	Найменування	SW	T_{inst}
2238678	MFP-KF 219	18	20 Нм
2238679	MFP-KF 273	24	45 Нм
2238680	MFP-KF 324	24	45 Нм
2238681	MFP-KF 356	24	45 Нм
2238682	MFP-KF 368	24	45 Нм
2238683	MFP-KF 406	24	45 Нм
2238684	MFP-KF 457	24	45 Нм
2238685	MFP-KF 508	24	45 Нм
2238670	MFP-KF 609	24	45 Нм

MFP-KF

E

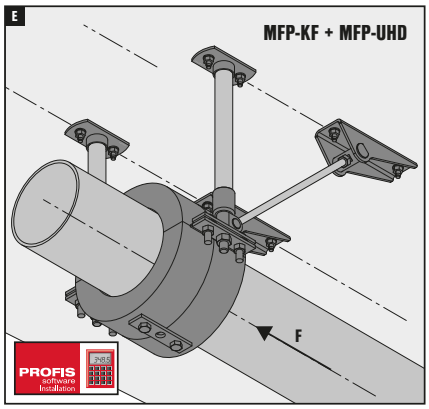

1× Set MFP-UHD
#2223138

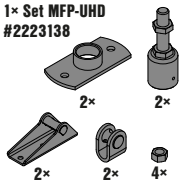

4× HST3-M12 × 85
#2113978 /
HUS3-H 10 × 90
#2079914

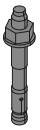

4× HST3-M16 × 135
#2105858 /
HUS3-H 14 × 130
#2079923



1× MFP-KF

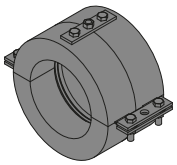

2× AM-M16 4.8



2× GR-G 1 1/4"



MFP-KF + MFP-UL/MFP-UL-I		
Код товару	Позначення	Fmax(N)
2238678	MFP-KF 219	9000
2238679	MFP-KF 273	12000
2238680	MFP-KF 324	14000
2238681	MFP-KF 356	14000
2238682	MFP-KF 368	14000
2238683	MFP-KF 406	14000
2238684	MFP-KF 457	14000
2238685	MFP-KF 508	14000
2238670	MFP-KF 609	14000

KF 30/40
#335218



F

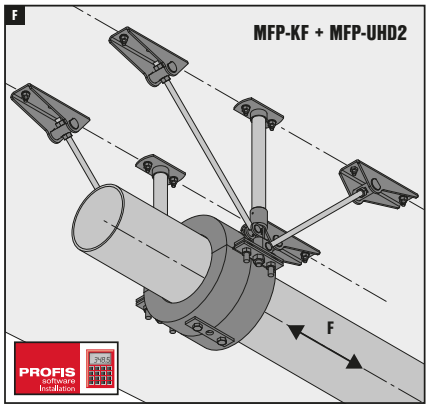

1× Set MFP-UHD2
#2223140



4× HST3-M12 × 85
#2113978 /
HUS3-H 10 × 90
#2079914

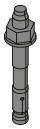

8× HST3-M16 × 135
#2105858 /
HUS3-H 14 × 130
#2079923

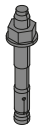

1× MFP-KF

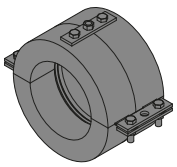

4× AM-M16 4.8



2× GR-G 1 1/4"



MFP-KF + MFP-UL/MFP-UL-I		
Код товару	Позначення	Fmax(N)
2238678	MFP-KF 219	9000
2238679	MFP-KF 273	12000
2238680	MFP-KF 324	14000
2238681	MFP-KF 356	14000
2238682	MFP-KF 368	14000
2238683	MFP-KF 406	14000
2238684	MFP-KF 457	14000
2238685	MFP-KF 508	14000
2238670	MFP-KF 609	14000

KF 30/40
#335218



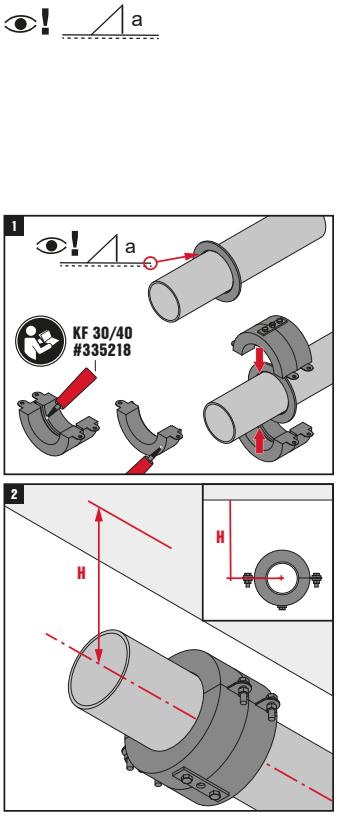

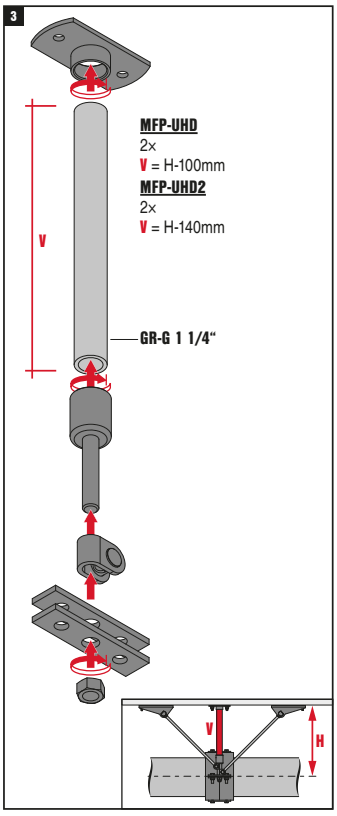

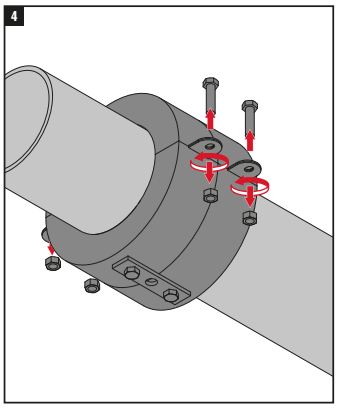

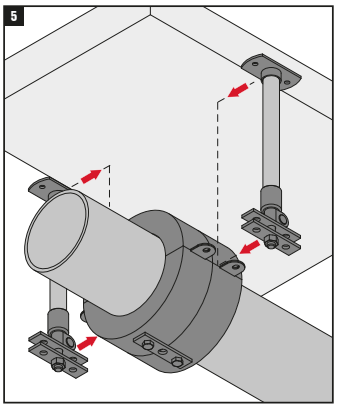

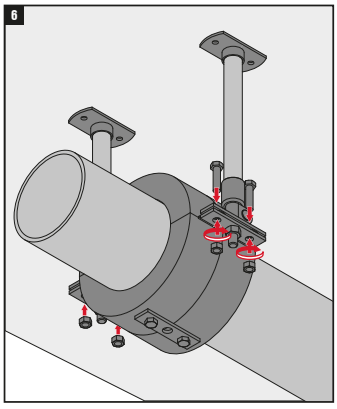

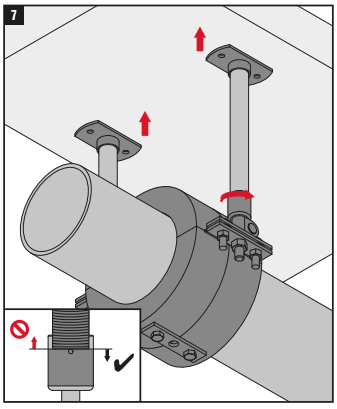

MFP-KF

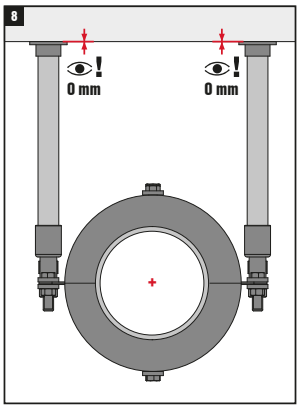

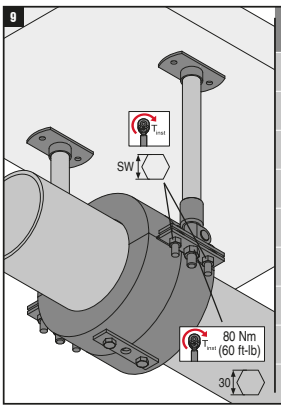

Код	Найменування	SW	T_{inst}
2238678	MFP-KF 219	18	20 Нм
2238679	MFP-KF 273	24	45 Нм
2238680	MFP-KF 324	24	45 Нм
2238681	MFP-KF 356	24	45 Нм
2238682	MFP-KF 368	24	45 Нм
2238683	MFP-KF 406	24	45 Нм
2238684	MFP-KF 457	24	45 Нм
2238685	MFP-KF 508	24	45 Нм
2238670	MFP-KF 609	24	45 Нм

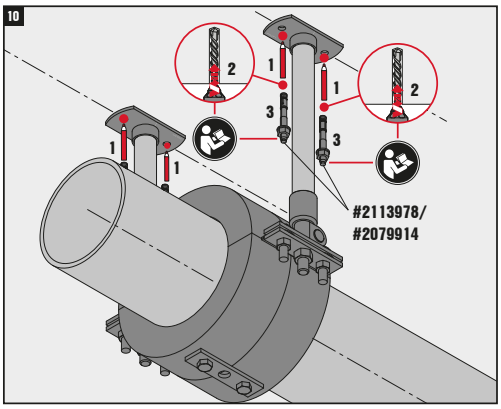

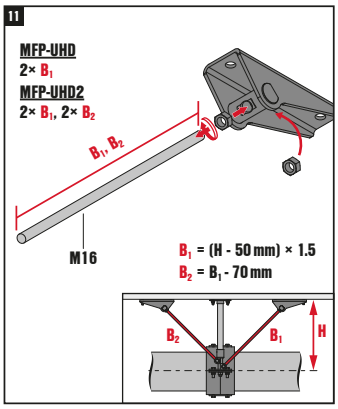

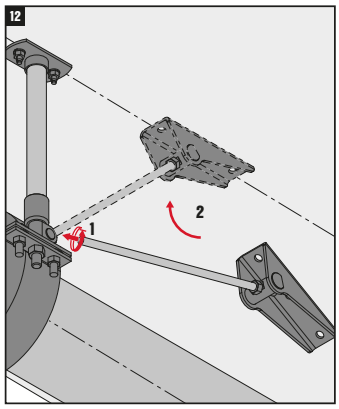

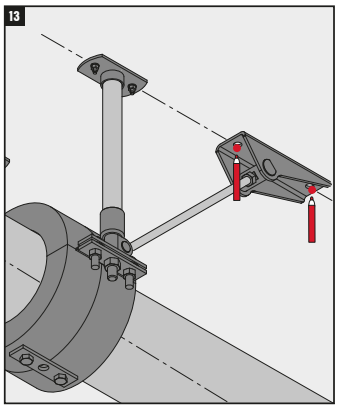

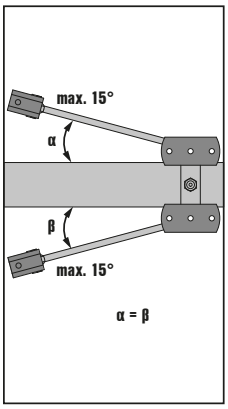

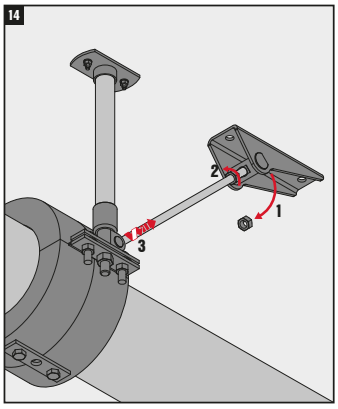

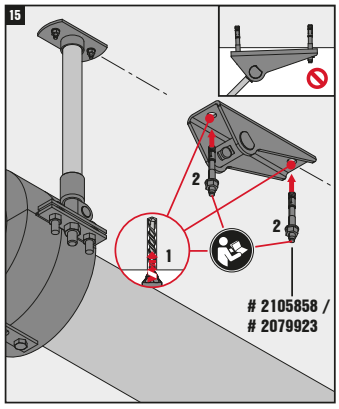

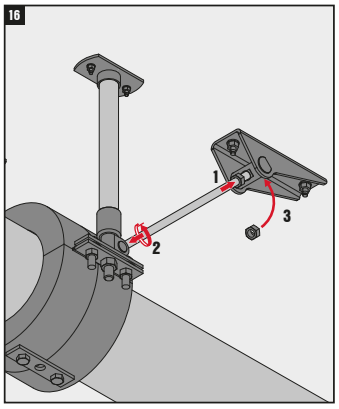

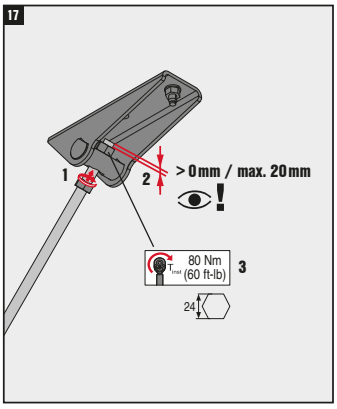

Ковзаючі опори KF 171-1 (одинарна) і KF 171-2 (подвійна)

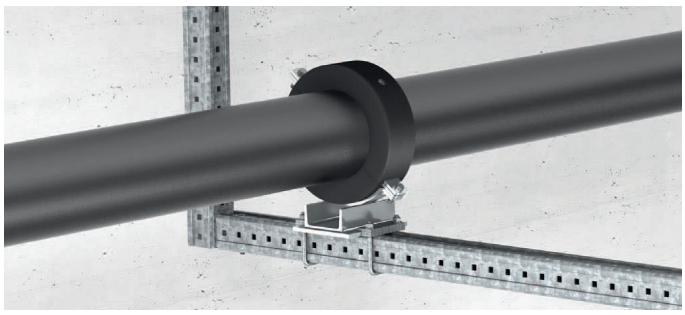

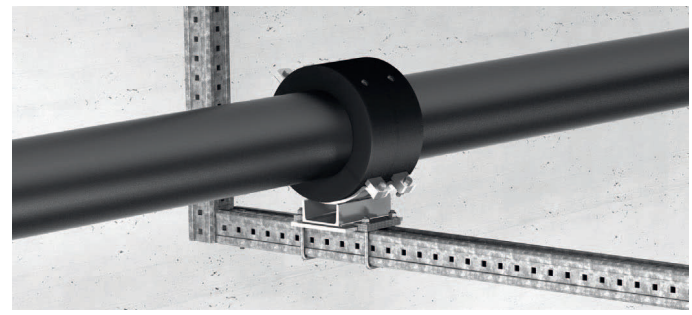

ОБЛАСТІ ЗАСТОСУВАННЯ

- Монтаж труб холодопостачання Ø до 609 мм в промислових приміщеннях і системах кондиціонування
- Установка на монтажний профіль системи MI з використанням опорних пластин

Технічні дані	
Склад матеріалу	DD11 - DIN EN 10111
Остаточна обробка поверхні	Емаль кольору «сірий бетон»
Діапазон температурних опорів	від -160 до +130 °C

ПЕРЕВАГИ

- Для великих вертикальних навантажень

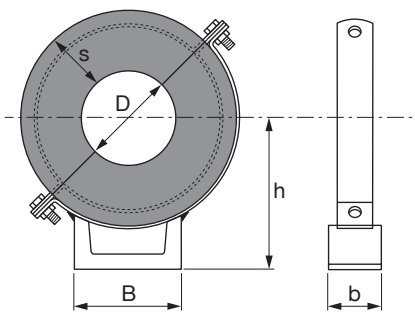



Позначення	Діаметр - D, мм	Ширина - B, мм	Ширина і товщина поперечного перерізу (b s), мм	Відстань від центру труби до верху - h, мм	Кіл-ть в упаковці, шт	Код товару
KF 171/1-219	219,1	120	200×60	225	1	**335219***
KF 171/1-273	273	120	200×60	253	1	**335220***
KF 171/1-324	323,9	140	200×60	282	1	**335221***
KF 171/1-356	355,6	140	200×60	298	1	**335222***
KF 171/1-368	368	140	200×60	304	1	**335223***
KF 171/1-406	406,4	140	200×60	333	1	**335224***
KF 171/1-457	457	140	240×60	349	1	**335225***
KF 171/1-508	508	180	240×60	384	1	**335226***
KF 171/1-609	609	180	240×60	435	1	**335227***

* Спеціальні терміни поставки. Для уточнення інформації, будь ласка, зверніться до представника Hilti.

Позначення	Діаметр - D, мм	Ширина - B, мм	Ширина і товщина поперечного перерізу (b s), мм	Відстань від центру труби до верху - h, мм	Кіл-ть в упаковці, шт	Код товару
KF171/2-219	219,1	120	200×60	225	1	**335228***
KF171/2-273	273	120	200×60	253	1	**335229***
KF171/2-324	323,9	140	200×60	282	1	**335230***
KF171/2-356	355,6	140	200×60	298	1	**335231***
KF171/2-368	368	140	240×60	304	1	**335232***
KF171/2-406	406,4	140	240×60	333	1	**335233***
KF171/2-457	457	140	240×60	349	1	**335234***
KF171/2-508	508	180	240×60	384	1	**335235***
KF171/2-609	609	180	240×60	435	1	**335236***

* Спеціальні терміни поставки. Для уточнення інформації, будь ласка, зверніться до представника Hilti.

Подвійна ковзаюча опора MSG 1,75

ПЕРЕВАГИ

- Несуча здатність приведена з урахуванням навантаження на хомути Hilti
- Підходить для опорного і підвісного монтажу
- Пластикова направляюча всередині металевого короба для кращого ковзання
- Можливе застосування на вертикальних трубопроводах

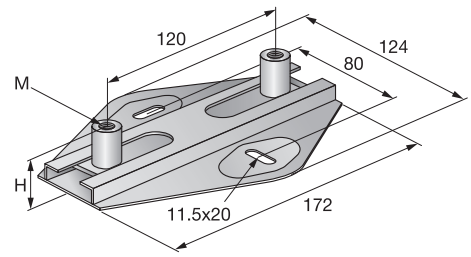

Технічні дані	
Складматеріалу	S235JRG - DIN EN 10025
Остаточна обробка поверхні	Холодне цинкування
Діапазон температурних опорів	від -40 до+130 ° C
Коефіцієнт тертя ковзання	0,18

Найменування	Різьба - M	Висота - H, мм	Максимальне навантаження - F, кН	Максимальне переміщення, мм	Кількість в упаковці, шт.	Код товару
MSG 1,75 M8 /10 D	M8, M10	27	1,75	94	10	**248209**
MSG 1,75 M12 /16D	M12, M16	35	1,75	94	10	**248210**

Поперечна ковзаюча опора MSG-UK

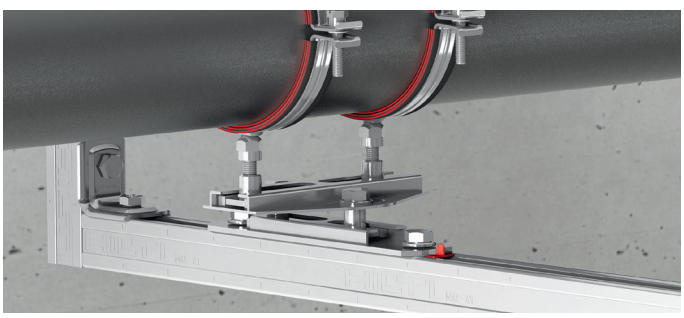

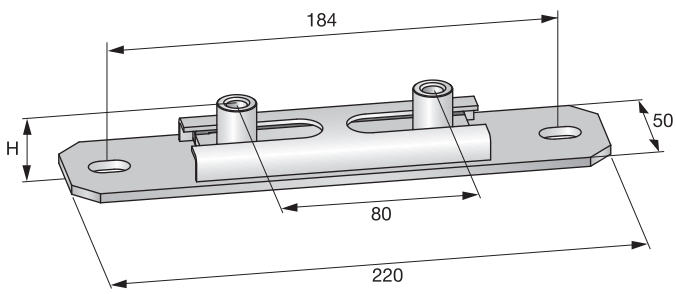

ПЕРЕВАГИ

- Стійкість до температур до +130 ° C
- Можливо ковзання в двох напрямках з використанням рухомих опор MSG
- Можливе застосування на вертикальних трубопроводах

ЗАСТОСУВАННЯ

- Для забезпечення переміщень по двох осях, елемент необхідно використовувати з MSG 1,75.
- MSG-UK необхідно з'єднати з профілем і MSG 1,75, а MSG 1,75 - з MSG-UK і шпильками хомутів. MSG-UK не можна використовувати з MSG 1,0 або MSG 1,2

Технічні дані	
Склад матеріалу	S235JRG - DIN EN 10025
Остаточна обробка поверхні	Холодне цинкування
Діапазон температурних опорів	від -40 до +130 ° C
Коефіцієнт тертя ковзання	0,18

Найменування	Різьба - M	Висота - H, мм	Максимальне навантаження - F, кН	Максимальне переміщення, мм	Кількість в упаковці, шт.	Код товару
MSG-UK D1,75	M8, M10	28	1,75	54	10	**337115 ***

* Спеціальні терміни поставки. Для уточнення інформації, будь ласка, зверніться до представника Hilti.

Ковзаюча опора MSG-L 1.2

ПЕРЕВАГИ

- Підходить для установки на стелях або підлогах
- Призначений для використання з трубними хомутами Hilti

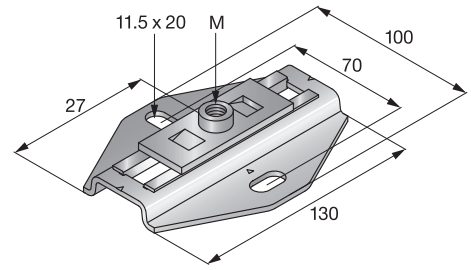

Технічні дані	
Склад матеріалу	S275JR - EN 10025
Остаточна обробка поверхні	Холодне цинкування
Діапазон температурних опорів	від -40 до 130 ° C
Коефіцієнт тертя ковзання	0,1

Найменування	Різьба - M	Висота - H, мм	Максимальне навантаження - F, кН	Максимальне переміщення, мм	Кількість в упаковці, шт.	Код товару
MSG-L 1,2 M8/M10	M8, M10	27	1,2	60	0,37	**2172050**

Ковзаюча опора MSG 1.0

ПЕРЕВАГИ

- Підходить для установки на стелях або підлогах
- Несуча здатність приведена з урахуванням навантаження на хомути Hilti
- Стійкість до температур до 130 ° C
- Можливе застосування для вертикальних трубопроводів

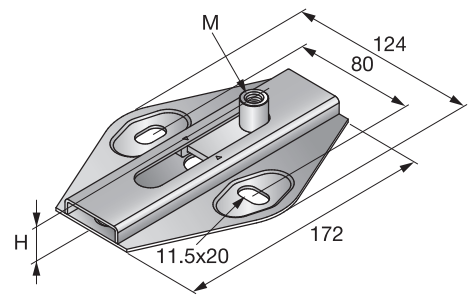

Технічні дані	
Склад матеріалу	S235JRG - DIN EN 10025
Остаточна обробка поверхні	Холодне цинкування
Діапазон температурних опорів	від -40 до +130 ° C
Коефіцієнт тертя ковзання	0,18

Найменування	Різьба - M	Висота - H, мм	Максимальне навантаження - F, кН	Максимальне переміщення, мм	Кількість в упаковці, шт.	Код товару
MSG 1,0 M12 / 16	M12, M16	35	1	80	10	**248206**

Роликова опора MRG 2,0

ПЕРЕВАГИ

- Підходить для опорного і підвісного монтажу без попередніх змін конструкції
- Несуча здатність приведена з урахуванням навантаження на хомути Hilti
- Температурна стійкість до 300 ° C завдяки відсутності пластикових компонентів
- Можливе застосування на вертикальних трубопроводах

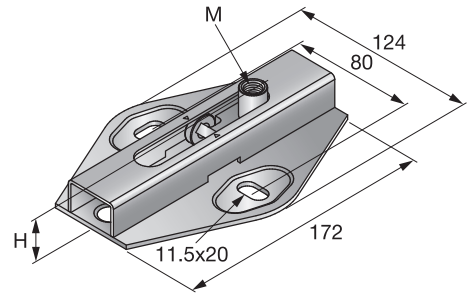

Технічні дані

Складматеріалу	S235JRG - DIN EN 10025
Остаточна обробка поверхні	Холодне цинкування
Діапазон температурних опорів	від -40 до +300 ° C
Коефіцієнт тертя ковзання	0,08

Найменування	Різьба - M	Висота - H, мм	Максимальне навантаження - F, кН	Максимальне переміщення, мм	Кількість в упаковці, шт.	Код товару
MRG 2,0 M10 / 12	M10, M12	33	2	80	5	**243550**

Роликова опора MRG 4,0

ПЕРЕВАГИ

- Несуча здатність приведена з урахуванням навантаження на хомути Hilti
- Опорна плита підходить для системи монтажних профілів MQ
- Ролики оброблені для гладкого ковзання
- Можливе застосування на вертикальних трубопроводах

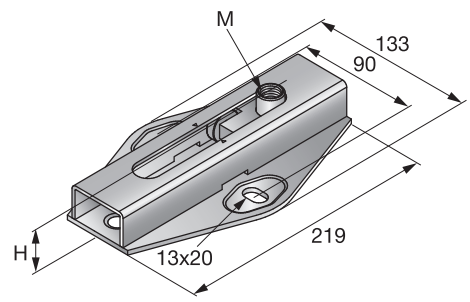

Технічні дані

Складматеріалу	S235JRG - DIN EN 10025
Остаточна обробка поверхні	Холодне цинкування
Діапазон температурних опорів	від -40 до +300 ° C
Коефіцієнт тертя ковзання	0,08

Найменування	Різьба - M	Висота - H, мм	Максимальне навантаження - F, кН	Максимальне переміщення, мм	Кількість в упаковці, шт.	Код товару
MRG 4,0 M12 / 16	M12, M16	39	4	120	5	**243551**

Подвійна роликова опора MRG-D6

ПЕРЕВАГИ

- Підходить для опорного і підвісного монтажу
- Несуча здатність приведена з урахуванням навантаження на хомути Hilti
- Температурна стійкість до 300 ° C завдяки відсутності пластикових компонентів
- Можливе застосування на вертикальних трубопроводах

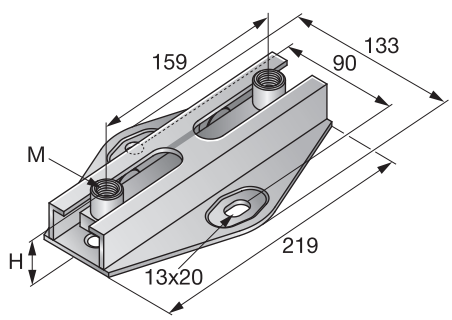

Технічні дані Склад

Складматеріалу	Сталь S235JR - DIN EN 10025
Остаточна обробка поверхні	Холодне цинкування
Коефіцієнт тертя ковзання	0,08

Найменування	Різьба - M	Висота - H, мм	Максимальне навантаження - F, кН	Максимальне переміщення, мм	Кількість в упаковці, шт.	Код товару
MRG-D6	M12, M16	45	8	116	5	**334131**

Поперечна роликова опора (подвійна) MRG-UK D

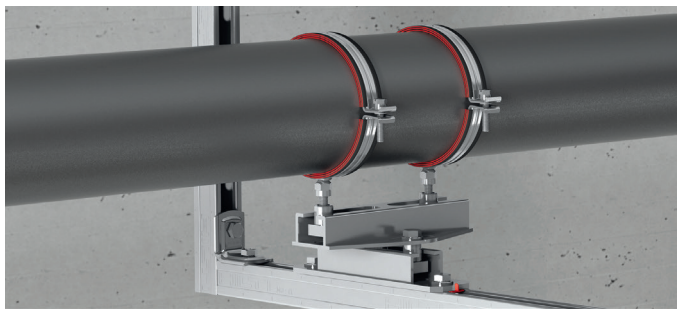

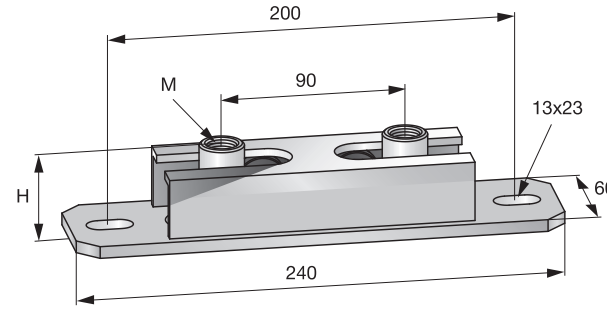

ПЕРЕВАГИ

- Температурна стійкість до 300 ° C завдяки відсутності пластикових компонентів
- Можливо ковзання в двох напрямках з опорами MRG
- Можливе застосування на вертикальних трубопроводах

ЗАСТОСУВАННЯ

- Для забезпечення переміщень по двох осях, елемент необхідно використовувати з MRG-D6.
- MRG-UK D необхідно з'єднати з профілем і MRG D6, а MRG-D6 - з MRG-UK D і шпильками хомутів. MRG-UK D можна використовувати з MRG 2,0 або MRG 4,0

Технічні дані	
Склад матеріалу	Сталь S235JR - DIN EN 10025
Остаточна обробка поверхні	Холодне цинкування
Діапазон температурних опорів	від -40 до +300 ° C
Коефіцієнт тертя ковзання	0,08

Найменування	Різьба - M	Висота - H, мм	Максимальне навантаження - F, кН	Максимальне переміщення, мм	Кількість в упаковці, шт.	Код товару
MRG-UK D6	M12, M16	45	6	46	5	336755 *

* Спеціальні терміни поставки. Для уточнення інформації, будь ласка, зверніться до представника Hilti.

Подвійна роликова опора MRG-D 225

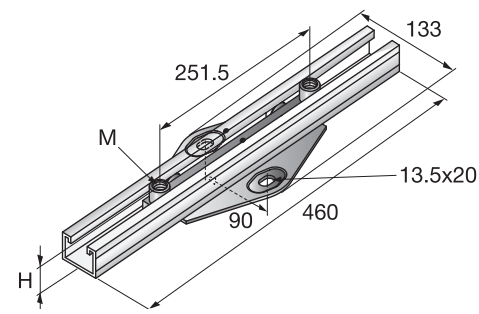

ПЕРЕВАГИ

- Неконтрольоване переміщення виключено
- Опорна плита підходить для системи профілів MQ
- Температурна стійкість до 300 ° C завдяки відсутності пластикових компонентів
- Можливе застосування на вертикальних трубопроводах

Технічні дані	
Склад **матеріалу**	S235JRG - DIN EN 10025
Остаточна обробка поверхні	Холодне цинкування
Діапазон температурних опорів	від -40 до+300 ° C

Найменування	Різьба - M	Висота - H, мм	Максимальне навантаження - F, кН	Максимальне переміщення, мм	Кількість в упаковці, шт.	Код товару
MRG-D 225 M12/M16	M12, M16	53	2,5	225	2	237394 *

* Спеціальні терміни поставки. Для уточнення інформації, будь ласка, зверніться до представника Hilti.

Маятниковий підвіс (для високих навантажень) MPH

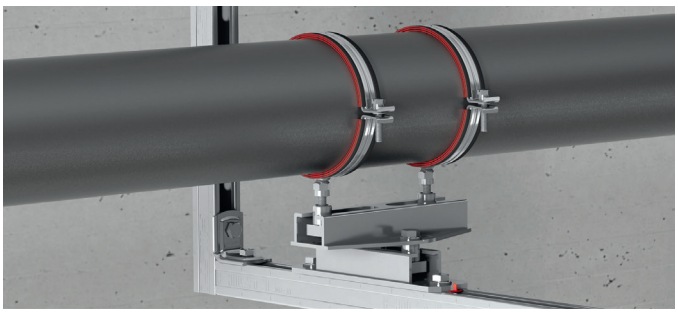

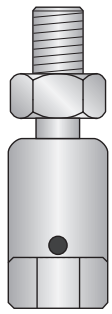

ОБЛАСТІ ЗАСТОСУВАННЯ

- Для горизонтального монтажу трубопроводів на маятникових кріпленнях
- Компенсація температурного розширення трубопроводу
- Одиночне кріплення для систем опалення та теплопостачання
- Підходить для використання з системою профілів MQ / MM

Технічні дані	
Склад матеріалу	Сталь
Остаточна обробка поверхні	Холодне цинкування

ПЕРЕВАГИ

- Максимальне відхилення маятника при використанні в парі 15 °
- Просте регулювання висоти
- Високі навантаження при розтягуванні

MPH M8

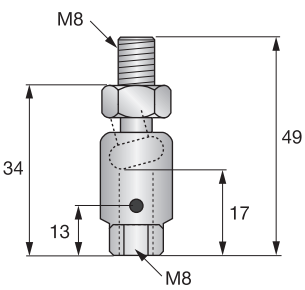

MPH-I M8

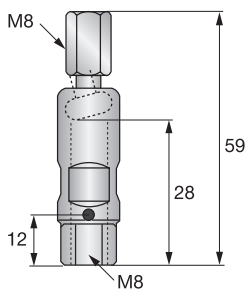

MPH M10

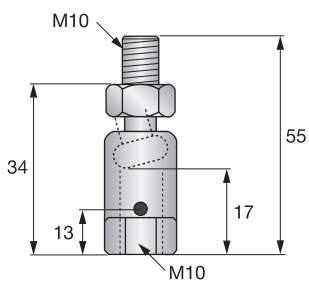

MPH M12

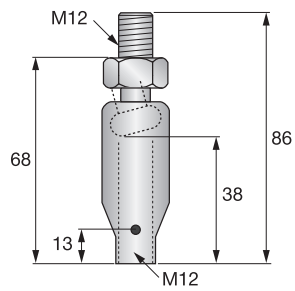

Позначення	Різьба M	Максимальне розтягуюче навантаження F, кН	Кількість в упаковці, шт.	Код товару
MPH M8	M8	2,5	50	**418035** *
MPH-I M8	M8	2,5	50	**418037** *
MPH M10	M10	2,5	50	**418036**
MPH M12	M12	5	25	**418038** *

* Спеціальні терміни поставки. Для уточнення інформації, будь ласка, зверніться до представника Hilti.
Для правильної фіксації труби необхідний комплект з 2 маятникових підвісів.

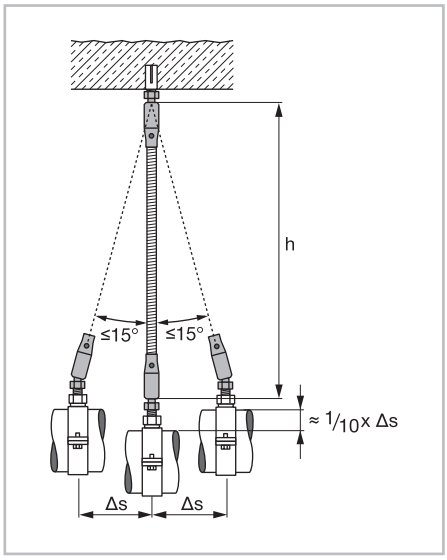

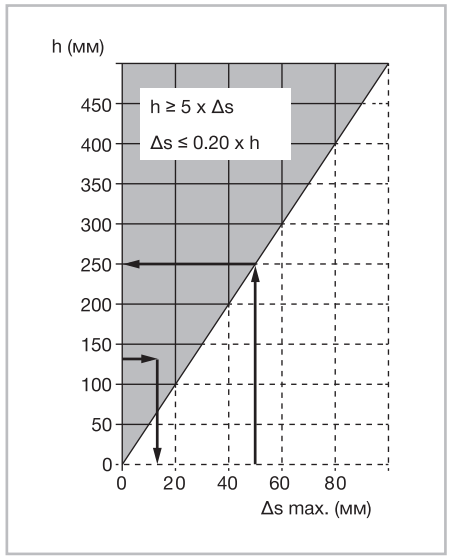

Роликовий підвіс MPSG

ОБЛАСТІ ЗАСТОСУВАННЯ

- Одиночне кріплення для підвісів трубопроводів
- Одиночне кріплення для систем опалення та теплопостачання
- Компенсація температурного розширення трубопроводу

ПЕРЕВАГИ

- Проста установка. Полегшене кріплення
- Зменшена відстань установки від перекриття

Технічні дані	
Склад матеріалу	DD11 - DIN EN 10111
Остаточна обробка поверхні	Холодне цинкування
Макс. нахил	15 °

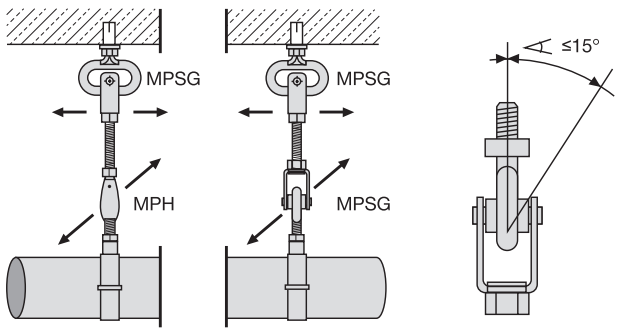

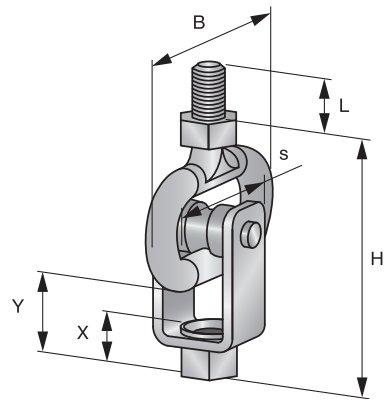

Позначення	Різьба - M	Ширина - B, мм	Висота - H, мм	Максимальне розтягуюче навантаження - F, кН	Максимальне переміщення, мм	Кількість в упаковці, шт	Код товару
MPSG-M8	M8	57	73	0,8	25	25	**338994**
MPSG-M10	M10	70	85	1,5	30	25	**338995**

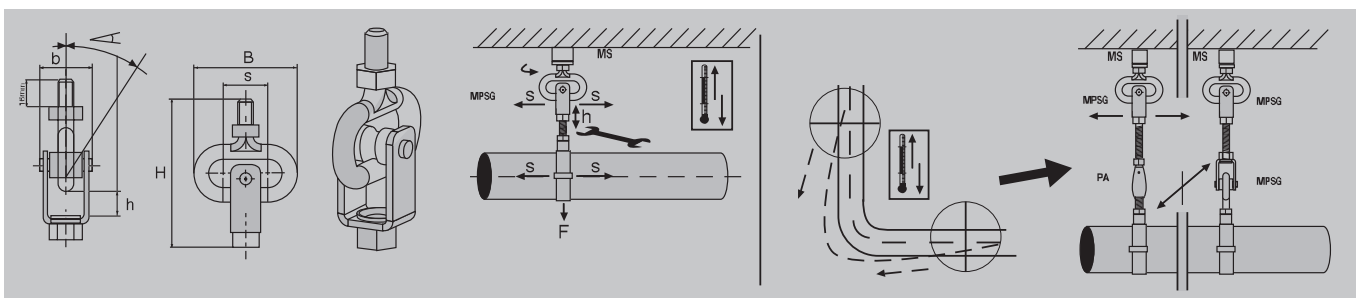

Фіксуюча опора для вертикального трубопроводу MFP-V

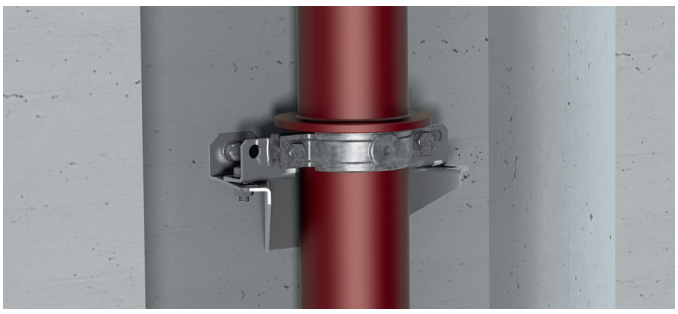

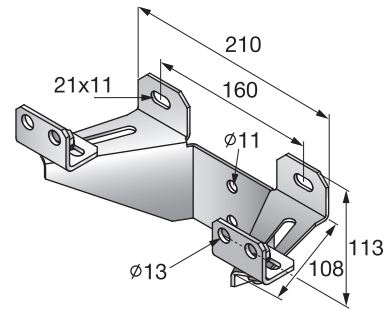

ОБЛАСТІ ЗАСТОСУВАННЯ

- Кріплення вертикальних трубопроводів систем каналізації
- Примітка: необхідно забезпечити упор трубопроводу

ПЕРЕВАГИ

- Три типи складових: опора, хомут, анкер
- Проста збірка - відсутність зварювання
- Зручне регулювання від Ду100 до Ду150
- Мінімальна відстань до базового матеріалу

Технічні дані	
Склад матеріалу	Сталь S235JR - DIN EN 10025
Остаточна обробка поверхні	Холодне цинкування
Для використання з	Хомутами для великих труб MP-MXI

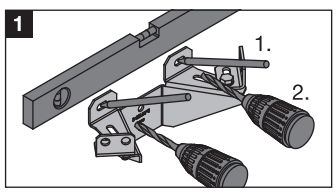

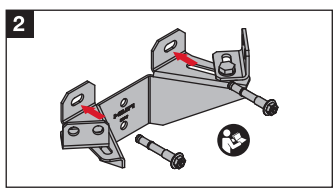

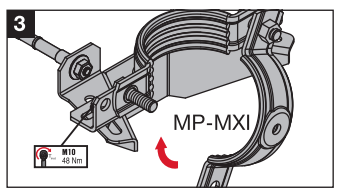

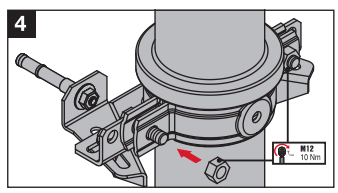

Позначення	Максимальне навантаження - F, кН	Вага, кг	Кількість в упаковці, шт	Код товару
MFP-V / 100-150	4	0,94	1	**2048178**

Фіксуючі опори

Гарячий цинк

Гарячеоцинкована фіксуюча опора до 3 кН MFP 1a-F

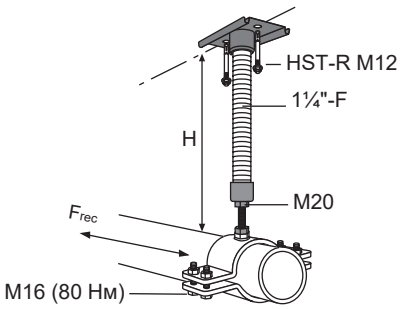

ОБЛАСТІ ЗАСТОСУВАННЯ

- Монтаж фіксуючих опор для труб, що піддаються температурному розширенню та звуженню
- Вертикальні навантаження в стояках.
- Монтаж фіксуючої опори з різною висотою (рекомендовані значення навантаження залежать від висоти)

ПЕРЕВАГИ

- Модульна конструкція – легше та швидше зібрати та встановити
- Універсальність – цей модульний набір можна адаптувати до певної висоти, навантаження та вимог до посилення
- Модернізація більше не призводить до простою – це можливо без демонтажу існуючих ліній

Технічні дані	
Склад матеріалу	Сталь
Остаточна обробка поверхні	Гаряче цинкування
Діапазон висоти - H	140 - 800 мм
Додаткова інформація про продукт	Frec [кН] = 480 Нм/H [мм] ≤ 3 кН
Тип базового матеріалу	Бетон
Вага	1,5 кг

Позначення	Вміст упаковки	Кількість в упаковці, шт	Код товару
MFP-BP 20-F	1x Опорна плита MFP-GP 1 1/4”-F	1	**304252**

Гарячеоцинкована фіксуюча опора до 3 кН MFP 1-F

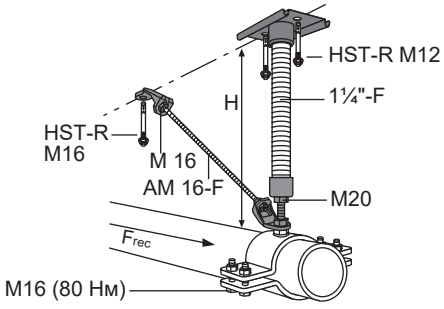

ОБЛАСТІ ЗАСТОСУВАННЯ

- Монтаж фіксуючих опор для труб, що піддаються температурному розширенню та звуженню
- Вертикальні навантаження в стояках.
- Монтаж фіксуючої опори з різною висотою (рекомендовані значення навантаження залежать від висоти)

ПЕРЕВАГИ

- Модульна конструкція – легше та швидше зібрати та встановити
- Універсальність – цей модульний набір можна адаптувати до певної висоти, навантаження та вимог до посилення
- Модернізація більше не призводить до простою – це можливо без демонтажу існуючих ліній

Технічні дані	
Склад матеріалу	Сталь
Остаточна обробка поверхні	Гаряче цинкування
Діапазон висоти - H	170 - 1200 мм
Додаткова інформація про продукт	Frec = 3 кН
Тип базового матеріалу	Бетон
Вага	1,46 кг

Позначення	Вміст упаковки	Кількість в упаковці, шт	Код товару
MFP-AP 1-F	4x Шестигранна гайка M16 HDG, 1x кріплення MFP-16-F, 1x кріплення MFP-20-F	1	**304253**

Гарячеоцинкована фіксуюча опора до 6 кН MFP 3a-F

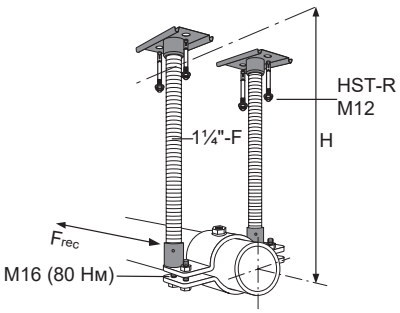

ОБЛАСТІ ЗАСТОСУВАННЯ

- Монтаж фіксуючих опор для труб, що піддаються температурному розширенню та звуженню
- Вертикальні навантаження в стояках.
- Монтаж фіксуючої опори з різною висотою (рекомендовані значення навантаження залежать від висоти)

ПЕРЕВАГИ

- Модульна конструкція – легше та швидше зібрати та встановити
- Універсальність – цей модульний набір можна адаптувати до певної висоти, навантаження та вимог до посилення
- Модернізація більше не призводить до простою – це можливо без демонтажу існуючих ліній

Технічні дані

Склад матеріалу	Сталь
Остаточна обробка поверхні	Гаряче цинкування
Діапазон висоти - H	140 - 800 мм
Додаткова інформація про продукт	Frec [кН] = 960 Нм/H [мм] ≤ 6 кН
Тип базового матеріалу	Бетон
Вага	2,79 кг

Позначення	Вміст упаковки	Кількість в упаковці, шт	Код товару
MFP-BP 16-F	2x Опорна плита MFP-GP 1 1/4”-F	1	**304255**

Гарячеоцинкована фіксуюча опора до 20 кН MFP 3-F

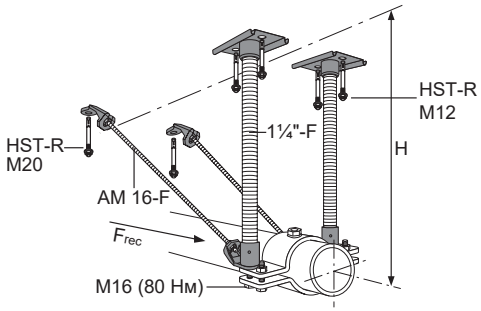

ОБЛАСТІ ЗАСТОСУВАННЯ

- Монтаж фіксуючих опор для труб, що піддаються температурному розширенню та звуженню
- Вертикальні навантаження в стояках.
- Монтаж фіксуючої опори з різною висотою (рекомендовані значення навантаження залежать від висоти)

ПЕРЕВАГИ

- Модульна конструкція – легше та швидше зібрати та встановити
- Універсальність – цей модульний набір можна адаптувати до певної висоти, навантаження та вимог до посилення
- Модернізація більше не призводить до простою – це можливо без демонтажу існуючих ліній

Технічні дані

Склад матеріалу	Сталь
Остаточна обробка поверхні	Гаряче цинкування
Діапазон висоти - H	250 - 1200 мм
Додаткова інформація про продукт	Frec = 20 кН
Тип базового матеріалу	Бетон
Вага	2,77 кг

Позначення	Вміст упаковки	Кількість в упаковці, шт	Код товару
MFP-AP 2D-F	8x Шестигранна гайка M16 HDG, 2x кріплення MFP-16-F, 2x кріплення MFP-20-F	1	**304254**

Гарячеоцинкований трубний хомут до фіксуючих опор MFP-F



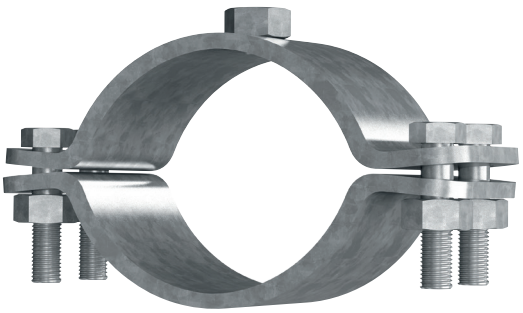

ОБЛАСТІ ЗАСТОСУВАННЯ

- Монтаж труб діаметром до 273 мм схильних до перепадів температури в помірно корозійних середовищах
- Встановлення фіксуючих опор за допомогою різних комплектів фіксуючих опор MFP

ПЕРЕВАГИ

- Швидке та легке встановлення з комплектами фікс. опор MFP
- Універсальність – цей модульний набір можна адаптувати до конкретних технічних вимог
- Перевірені навантаження – доступні технічні дані

Технічні дані

Різьба - M	M20
Склад матеріалу	S235JR - DIN EN 10025
Остаточна обробка поверхні	Гаряче цинкування, 45 µm - DIN EN ISO 1461
Затискний гвинт	M16
Товщина коміра - s	8 мм
Ширина секції - b	90 мм
Категорія продукту	Premium

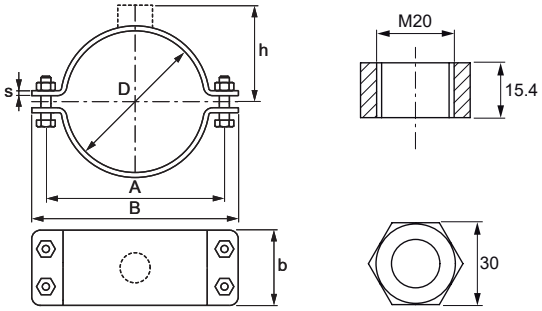

Позначення	Діапазон затиску - D	Ширина - B	Кількість в упаковці, шт	Код товару
MFP-NW 100 M20-F	108 - 112 мм	231 мм	6	304241
MFP 4” M20-F	110 - 115 мм	235 мм	6	304242
MFP-125/127 M20-F	125 - 127 мм	245 мм	6	304243
MFP-NW 125 M20-F	133 - 140 мм	262 мм	6	304244
MFP-NW 150 M20-F	158 - 162 мм	283 мм	6	304245
MFP-6” M20-F	165 - 169 мм	300 мм	6	304246
MFP-193/200 M20-F	193 - 200 мм	322 мм	6	304247
MFP-NW 200 M20-F	214 - 220 мм	343 мм	6	304248
MFP-244/250 M20-F	244 - 250 мм	374 мм	3	304249
MFP-NW 250 M20-F	267 - 273 мм	398 мм	2	304250

Гарячеоцинкований трубний хомут до фіксуючих опор MFP-L-F

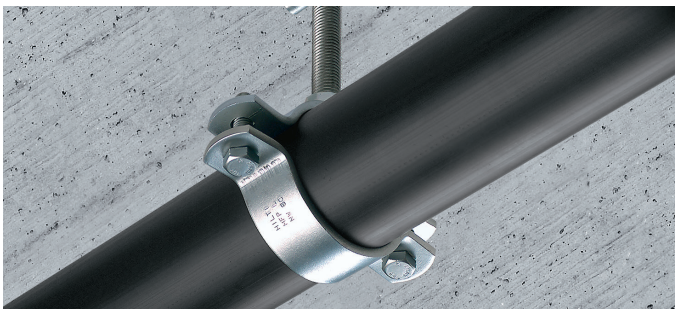

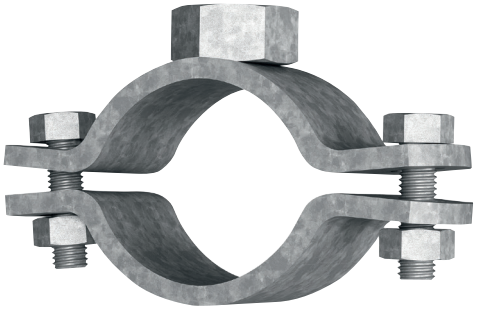

ОБЛАСТІ ЗАСТОСУВАННЯ

- Для монтажу труб, які піддаються впливу температурних коливань в помірно корозійних середовищах, діаметром до 3”
- Кріплення за допомогою MFP-L в поєднанні з MFB-GP 20 (Var.1)

ПЕРЕВАГИ

- Технічні дані та перевірені навантаження
- Швидке встановлення лише за допомогою 2 затискаючих гвинтів на хомуті
- Вузький комір для легкого ізолювання

Технічні дані

Різьба - M	M20
Склад матеріалу	S235JR - DIN EN 10025
Остаточна обробка поверхні	Гаряче цинкування, 45 µm - DIN EN ISO 1461
Товщина коміра - s	6 мм
Ширина секції - b	40 мм
Категорія продукту	Premium

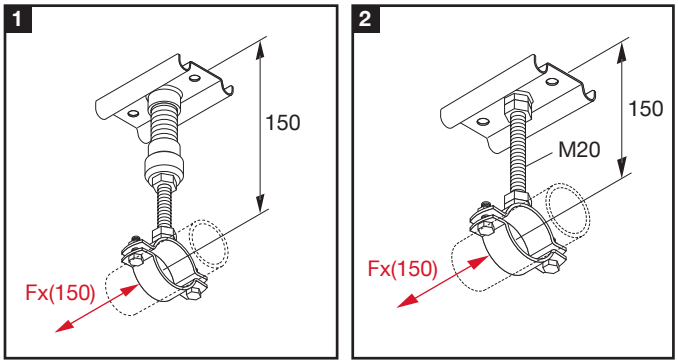

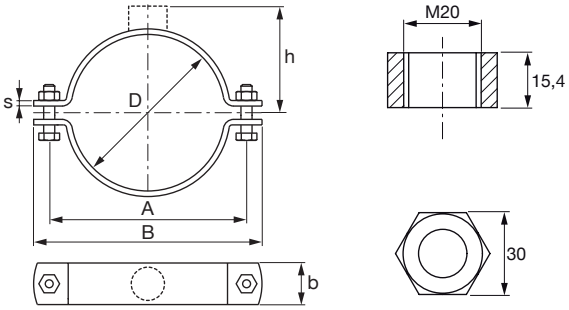

Позначення	Діапазон затиску - D	Ширина - B	Кількість в упаковці, шт	Код товару
MFP-L NW 15 M20-F	21 - 22 мм	82 мм	20	**304232**
MFP-L NW 20 M20-F	25 - 27 мм	87 мм	20	**304233**
MFP-L NW 25 M20-F	33 - 35 мм	96 мм	20	**304234**
MFP-L NW 32 M20-F	42 - 45 мм	110 мм	20	**304235**
MFP-L NW 40 M20-F	47 - 50 мм	118 мм	20	**304236**
MFP-L NW 50 M20-F	57 - 61 мм	130 мм	20	**304237**
MFP-L NW 68/72-F	68 - 72 мм	150 мм	20	**304238**
MFP-L NW 65 M20-F	75 - 79 мм	162 мм	20	**304239**
MFP-L NW 80 M20-F	88 - 90 мм	174 мм	20	**304240**

Діапазон затиску - D	Ширина та товщина секції коміра (b x s)	Різьба - M	Затискний гвинт	Момент затягування	Максимальне навантаження - F	Максимальне осьове навантаж. при 150 мм (Fx 150)
21 - 35 мм	40 x 6 мм	M20	M10 x 35 мм	20 Нм	8000 Н	1000 Н
42 - 61 мм	40 x 6 мм	M20	M10 x 45 мм	20 Нм	12000 Н	1500 Н
68 - 90 мм	40 x 6 мм	M20	M12 x 45 мм	30 Нм	12000 Н	2000 Н

Гарячеоцинкована опорна плита MFP-GP-F

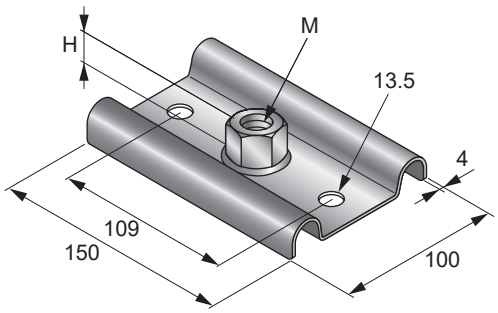

Технічні дані

Склад матеріалу	S235JR - DIN EN 10025
Остаточна обробка поверхні	Гаряче цинкування
Кількість отворів	2

Позначення	Різьба - M	Висота - H	Максимальне навантаження на розтяг - F	Кількість в упаковці, шт	Код товару
MFP-GP 16-F	M16	16 мм	12,5 кН	1	**304279**
MFP-GP 20-F	M20	18 мм	14 кН	1	**304251**

Гарячеоцинкована ролікова опора MRG 2,0-F

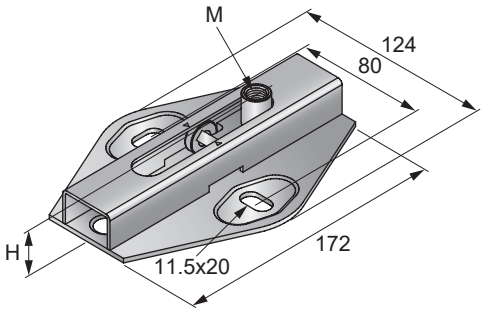

ПЕРЕВАГИ

- Підходить для підвісної або підлогової установки
- Продуктивність і класи навантаження підходять для трубних хомутів Hilti

Технічні дані

Різьба - M	M10, M12
Висота - H	31 mm
Максимальне навантаження - F	1,5 kN
Склад матеріалу	S235JR - DIN EN 10025
Остаточна обробка поверхні	Гаряче цинкування
Термостійкість	-40 - 300 °C

Позначення	Кількість в упаковці, шт	Код товару
MRG 2.0 M10/12-F	5	**304213**

Гарячеоцинкована ролікова опора MRG-D6-F

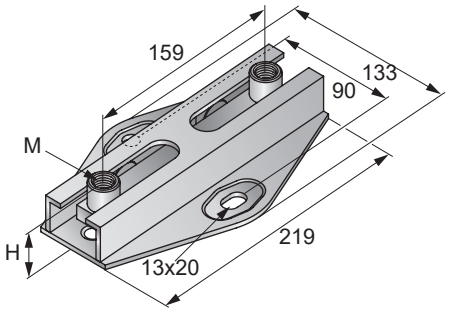

ПЕРЕВАГИ

- Підходить для підвісної або підлогової установки
- Продуктивність і класи навантаження підходять для трубних хомутів Hilti

Технічні дані

Різьба - M	M12, M16
Висота - H	36 mm
Максимальне навантаження - F	6 kN
Склад матеріалу	S235JR - DIN EN 10025
Остаточна обробка поверхні	Гаряче цинкування
Термостійкість	-40 - 300 °C

Позначення	Кількість в упаковці, шт	Код товару
MRG-D6-F	5	**304214**

Анкери для одноточечного кріплення

Забивний анкер HKD

Технічні дані

Тип голови	Внутрішня різьба
Спосіб кріплення	Попереднє кріплення
Склад матеріалу	Сталь, оцинк. (мін. 5 мкм)
Напрямок встановлення	Стеля, стіни, підлога





Бетон | Відпов. пожежної безпеки | Програмне забезпечення PROFIS

Підбір анкера HKD

Позначення	Загальна довжина, l, мм	Товщина деталі що кріпиться t_{fix}, мм	Діаметр отвору, d_0, мм	Глибина отвору, h_1, мм	Глибина посадки анкера, h_{ef}, мм	Момент затягування, Нм	Розмір під ключ	Упаковка, шт.	Код товару	Упаковка, шт.	Код товару
HKD M6x25	25	-	8	27	25	4	6	100	**376894**	1000	**376956**
HKD M8x25	25	-	10	27	25	8	8	100	**376957**	500	**376958**
HKD M8x40	40	-	10	44	40	8	8	50	**376961**	500	**376962**
HKD M10x25	25	-	12	27	25	15	10	100	**376963**	500	**376964**
HKD M10x40	40	-	12	44	40	15	10	50	**376967**	500	**378430**
HKD M12x25	25	-	15	27	25	35	12	100	**378431**	250	**378432**
HKD M12x50	50	-	15	55	50	35	12	50	**378544**	250	**378553**
HKD M16x65	65	-	20	70	65	60	16	25	**382941**	-	**-**
HKD M20x80	80	-	25	85	80	120	20	25	**382955**	-	**-**

Забивний анкер HKV

Технічні дані

Тип голови	Внутрішня різьба
Спосіб кріплення	Попереднє кріплення
Склад матеріалу	Сталь, оцинк. (мін. 5 мкм)
Напрямок встановлення	Стіни, підлога
Матеріал, корозійний захист	Сталь, оцинкована





Бетон

Підбір анкера HKV

Позначення	Загальна довжина, l, мм	Діаметр отвору, d_0, мм	Глибина отвору, h_1, мм	Глибина посадки анкера, h_{ef}, мм	Момент затягування, Нм	Упаковка №1, шт.	Номер артикула	Упаковка №2 (відро), шт.	Код товару	Упаковка №3, шт.	Код товару
HKV M6x25	25	8	27	25	4	100	**2127709***	—	—	—	**2127991***
HKV M8x30	30	10	33	30	8	100	**2127980**	1200	**2128001***	1200	**2127992**
HKV M10x30	30	12	33	30	15	50	**2127981***	—	—	—	
HKV M10x40	40	12	43	40	15	50	**2127982**	700	**2128002**		
HKV M12x50	50	15	54	50	35	25	**2127983**	350	**2128004***	350	**2127994**
HKV M16x65	65	20	70	65	60	25	**2127984**	—	—	150	**2127995**

* Спеціальні терміни поставки

Анкер-шуруп HUS 3

Технічні дані

Тип голови	Кругла головка (HUS3-P) Велика кругла головка (HUS3-PL) Внутрішня різьба (HUS3-I) С зовнішнім різьбленням (HUS3-A)
Спосіб кріплення	Наскрізне кріплення (HUS3-P, HUS3-PL) Попереднє кріплення (HUS3-I) Попереднє кріплення (HUS3-A)
Склад матеріалу	Сталь, оцинк. (мін. 5 мкм)
Напрямок встановлення	Стеля, стіни, підлога
Підходить для розтягнутої зони бетону з додатковими точками кріплення	Так



Бетон | Газобетон | Цегла | Розтягнута зона бетона | Малі міжосьові відстані | Відпов. пожежної безпеки | Програмне забезпечення PROFIS

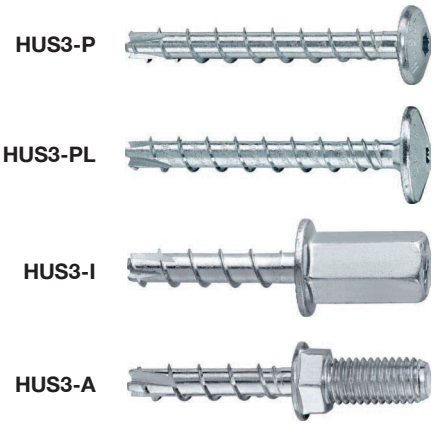

Позначення	Загальна довжина, l, мм	Товщина деталі що кріпиться, t_{fix}, мм	Діаметр отвору, d_0, мм	Глибина отвору, h_1, мм	Розмір під ключ	Упаковка шт.	Код товару
HUS3-P 6x40/5	40	-	6	25	-	100	**416745**
HUS3-P 6x60/5/25	60	5/25	6	25	-	100	**416746***
HUS3-P 6x80/25/45	80	25/45	6	25	-	100	**416747***
HUS3-PL 6	60	5	6	25	-	100	**2195766***
HUS3-I 6x35-M8/10	35	5	6	25	13	100	**416740**
HUS3-A 6x35 M8/18	35	-	6	25	13	100	**416741**
HUS3-I 6x55 M8/M10	55	-	6	25	13	100	**423180***
HUS3-A 6x35 M10/21	35	-	6	25	13	100	**416742**
HUS3-A 6x55 M8/18	55	-	6	25	13	100	**416743**
HUS3-A 6x55 M10/21	55	-	6	25	13	100	**416744**

* Спеціальні терміни поставки. Уточнюйте інформацію у представника Hilti або по телефону 380 44 390 55 66

Універсальний пластиковий анкер HUD-1

Технічні дані

Тип анкера	Пластиковий анкер
Спосіб кріплення	Попереднє кріплення, Наскрізне кріплення
Склад матеріалу	Поліамід 6
Напрямок встановлення	Стіни, підлога





Бетон | Пустотіла цегла | Цегла | Газобетон | Гіпсокартон

Підбір анкера HUD-1

Позначення	Загальна довжина, l, мм	Товщина деталі що кріпиться, t_{fix}, мм	Діаметр отвору, d_0, мм	Глибина отвору, h_1, мм	Глибина посадки анкера, h_{ef}, мм	Діаметр шурупа для дерева, мм	Упаковка, шт.	Код товару
HUD-1 5x25	25	-	5	30	25	3,5–4	500	**331615**
HUD-1 6x30	30	-	6	35	30	4,5–5	500	**331616**
HUD-1 8x40	40	-	8	45	40	5–6	400	**331617**
HUD-1 10x50	50	-	10	55	50	7–8	200	**331618**
HUD-1 12x60	60	-	12	65	60	8–10	100	**331619**
HUD-1 14x70	70	-	14	75	70	10–12	50	**331620**

Універсальний пластиковий анкер HUD-L



Технічні дані

Тип анкера	Пластиковий анкер
Спосіб кріплення	Попереднє кріплення, Наскрізне кріплення
Склад матеріалу	Поліамід 6
Напрямок встановлення	Стіни, підлога



Підбір анкера HUD-L

Позначення	Загальна довжина, l, мм	Товщина деталі що кріпиться, t_{fix}, мм	Діаметр отвору, d_0, мм	Глибина отвору, h_1, мм	Глибина посадки анкера, h_{ef}, мм	Діаметр шурупа для дерева, мм	Упаковка, шт.	Код товару
HUD-L 6x50	47	-	6	70	47	4,5–5	400	**315938**
HUD-L 8x60	57	-	8	80	57	5–6	200	**315939**
HUD-L 10x70	70	-	10	90	70	7–8	100	**315940**

Технічні характеристики анкера HUD-1

Розмір анкера			**6x50**	**8x60**	**10x70**
Розмір			**4,5x80**	**5x90**	**8**
Тип шурупа (по дереву)			**По DIN96**		**По DIN 571**
Бетон ≥ C16/20	F_{Rd}	[кН]	0,32	0,39	2,52
Повнотіла керамічна цегла Mz 12	F_{Rd}	[кН]	0,24	0,28	-
Повнотіла керамічна цегла Mz 20	F_{Rd}	[кН]	-	-	1,96
Повнотіла силікатна цегла KS 12	F_{Rd}	[кН]	0,24	0,28	0,56
Пустотіла керамічна цегла Hlz 12 [a]	F_{Rd}	[кН]	0,14	0,21	0,42
Пустотіла силікатна цегла KSL 12	F_{Rd}	[кН]	0,20	0,22	-
Автоклавний пористий бетон AAC 2 [a]	F_{Rd}	[кН]	0,07	0,15	0,56
Гіпсова плита, товщина 2x12,5 мм [a]	F_{Rd}	[кН]	0,08	0,20	0,17 [b]

[a] Свердління отвору проводиться в обертальному режимі
[b] Відповідає режиму встановлення шурупа з шестигранною головкою вручну

- У таблиці наведено дані по розрахунковому опору (N - опір розтягуючих навантажень; V - опір сдвигающим навантажень)
- Опір може зменшитися при використанні інших типів шурупів
- Дані по розрахунковому опору вказані для одиночного анкера (без урахування впливу крайових і міжосьових відстаней)

Більш детальні технічні характеристики див. Посібник по анкерному кріпленню Hilti.

Шпилька-шуруп

Клас міцності сталі 4.6

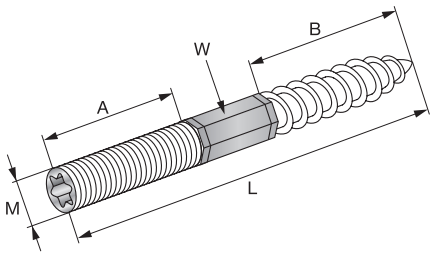

Позначення	Різьба - M	Довжина - L, мм	Насадка для установки	A, мм	B, мм	Розмір гайковогоключа - W, мм	Пакування	Код товару
M8x60	M8	60	TX25	20	30	6	100	**216361**
M8x80	M8	80	TX25	30	40	6	100	**216362**
M8x100	M8	100	TX25	40	40	6	100	**216363**
M8x120	M8	120	TX25	50	50	6	100	**216364**
M8x150	M8	150	TX25	50	50	6	50	**216366**
M10x80	M10	80	TX25	30	40	8	50	**216367**
M10x100	M10	100	TX25	30	60	8	50	**216368**
M10x120	M10	120	TX25	50	60	8	50	**216369**
M10x150	M10	150	TX25	50	60	8	50	**216371**

Вирівнювання та розмітка



Багатоспрямований лазерний нівелір PM 40-MG

Дана модель є універсальною для точного і швидкого горизонтального вирівнювання, розмічування та вивіряння положення на 360°. Має 4 лінії для вирівнювання та зелений промінь. Має акумуляторна літій-іонну батарею B12,яка забезпечує можливість його використання протягом півтора днів.



Багатоспрямований лазерний нівелір PM 4-M

Рівень з трьома лініями та лазер з точкою вниз для вирівнювання з використанням червоного променю. Центрична конструкція забезпечує можливість роботи одного оператора. Ручка тонкого налаштування для високоточного регулювання Попередження про відхилення від рівня та про низький заряд батареї.





Лазерний нівелір PM 2-LG

Зелений промінь для кращої видимості на відстані до 20 м. при горизонтальному та вертикальному розмічуванні Прогумований корпус та блокування маятника для більшої міцності. Використовується для перенесення міток висоти, вирівнювання підвісних стель, електричних розеток, кабельних лотків, радіаторів та трубопроводів, дверей, вікон та труб.



Лазерний вимірювач PD-I

Дисплей з підсвічуванням дозволяє зчитувати результати навіть у погано освітлених місцях. Вбудований датчик нахилу 360° та функції інтелектуального оцінювання для вимірювання. Світлодіодне освітлення забезпечує візуальну чіткість вимірювання, що допомагає уникнути помилок.



Монтаж конструкцій



Акумуляторна кутова шліфувальна машина AG 125 – A 22

Ергономічна конструкція та безпека (дискове гальмо, активне регулювання крутного моменту, аварійний блокатор). Покращений баланс та невелика вага,безщітковий електродвигун, абразивний відрізний диск, оптимізований для використання з цим інструментом.



Акумуляторний шурупокрут SFC 22-A

Висока швидкість свердління та закручування шурупів до 1800 об/хвил. Надійна муфта, датчики напруги, струму та температури. Рукоятка ергономічної конструкції для більшої зручності роботи.



Акумуляторний шурупокрут SF 6H-A22

Додатковий захист від надмірного обертання інструмента у випадку застрягання біти. Оптимальне співвідношення продуктивності та ваги. Інтелектуальна електрона система зчеплення.





Циркулярна пила SCM 22-A

Дискове гальмо зупиняє пилку менше ніж за 0,5 секунди. Ефективне збирання стружки для чистоти. Світлодіодна лампа на передній частині огорожі диска. Невелика вага (менше 4 кг.),більш ніж 100 розрізів профілю MQ41 на однім заряді акумуляторної батареї.



Стрічкова пила SB 4-A 22

Компактна конструкція для спрощення роботи у важкодоступних місцях. Низький рівень шуму та зменшена кількість тирси під час різання. Міцний корпус з армованого склопластика, удвічі більша стійкість до впливу температур у порівнянні із стандартною пластмасою ABS.



Акумуляторний перфоратор TE 6-A22

Потужний перфоратор для серійного свердління отворів для анкерів у бетоні. Повна сумісність з усіма акумуляторними батареями Hilti 22 В. Швидкозмінний патрон TE-C Click для універсального та зручного використання.